LUITPOLD SCHOTT
ARMATURENFABRIK

SCHOTT KATALOG

Innovative Armaturen
zum weltweiten Schutz
von Menschenleben








Qualität mit Tradition

Die Luitpold Schott Unternehmensgruppe ist ein international ausgerichtetes Unternehmen. Seit 1932 entwickelt das Unternehmen innovative Armaturen. Das zertifizierte Unternehmen nach DIN ISO 9001 ist weltweit einer DER Hersteller wenn es um Storz Kupplungen in den Bereichen: Feuerwehr, Trinkwasser, Industrie, Schiffbau, Pelletbefüllsysteme und Landwirtschaft geht. Im Firmensitz in Speyer finden sich Konstruktion, Werkzeugbau, Gießerei, Produktion und die Verwaltung. Alle der Produkte sind daher mit dem Qualitätsmerkmal „Made in Germany“ versehen.

Quality and tradition

The Luitpold Schott Group is an international targeted company. Since 1932 the group has developed innovative fittings. Our company is DIN ISO 9001 certified and is one of the most important addresses in the world when it comes to Storz couplings in the following areas: fire departments, drinking water supply, industry, shipbuilding, pellet filling systems and agriculture. In the head office, based in Speyer, Germany, you can find our design department, tool making department, casting department, production and management. All products are therefore provided with the quality seal „Made in Germany“.






Schnelligkeit und Optimierung

Die schnelle und kurzfristige Lieferung schätzen Kunden auf der ganzen Welt. Sonderteile nach Kundenwunsch, hohe Qualitätsstandards und die ständige Optimierung und Automatisierung der Prozesse sind Teil der Firmenphilosophie. Das teamorientierte Arbeiten sorgt für effiziente und verkürzte Arbeitsprozesse. Die Kommunikation mit unseren Kunden, Mitarbeitern und Lieferanten ist stets auf Augenhöhe. Jeden in seinen Aufgaben und Wünschen ernst zu nehmen, ist für uns ein nachhaltiges Erfolgsprinzip.

Promptitude and optimization

The short lead times and fast delivery is appreciated by customers all around the world. Special items produced according to the customers wishes, high quality standards and the constant optimization and automation of the processes are all part of the company`s philosophy. The team-oriented work ensures efficient and shortened work processes. Communication with our customers, employees and suppliers is always clear and upfront. Everyone´s duties and desires are taken very seriously, which is a sustainable success principle for us.



Inhaltsverzeichnis, Daten
contens, data

Storz Kupplungen 5- 52
Storz couplings
Kupplungen nach russischem Standard System GOST 53- 58
Coupling Russian standard system GOST
Kupplung nach norwegischem Standard NOR PN 16 59- 64
Coupling Norwegian standard NOR PN 16
Kupplungen nach britischem Standard 65- 70
Instantaneous couplings
BSRT Kupplungen nach britischem Standard 71- 76
British Standard Round Thread couplings
Kupplungen nach französischem Standard 77- 86
French Standard couplings
Kupplungen nach spanischem Standard UNE 23400 Barcelona 87- 90
Spanish Standard couplings UNE 23400 Barcelona
Kupplungen nach nordamerikanischem Standard NFPA, PIN Lug 91- 96
North American Standard couplings NFPA, PIN Lug
Kupplungen nach italienischem Standard System UNI 97- 100
Italian Standard couplings system UN
Schnell-Kupplungen DN 40 101- 110
Claw couplings DN 40
Tankwagen Kupplungen 111- 114
Tank truck couplings
Kesselwagen Armaturen 115- 118
Tank car fittings
Kamlok Kupplungen 119- 124
Cam & Groove couplings
Perrot Kupplungen 125- 126
Perrot couplings
Armaturen Ersatzteile und Zubehör 127- 134
Fittings equipment
Schläuche 135- 142
Hoses
Zubehör für Schläuche 143- 148
Accessories for hoses
Systemtrenner BA und B-FW 149- 166
Backflow preventer BA and B-FW

Standrohre 167- 192
Standpipes
Standrohre für Großbritannien, Irland, Norwegen und Frankreich 193- 200
Standpipes for United Kingdom, Ireland, Norway and France
Spül- und Prüftechnik 201- 206
Flushing and test technique
Überflurhydrantenanschlüsse 207- 208
Adapters for overground hydrants
Trinkwasserverteiler 209- 214
Potable water distributors
Einzel- und Ersatzteile für Standrohre 215- 230
Additional parts for standpipe
Schlüssel für Hydranten 231- 234
Keys für hydrant
Spül- und Desinfektionsgeräte 235- 238
Flushing and desinfection appliances
Hydrantenverschlüsse 239- 242
Plug for underground hydrant
Strahlrohre 243- 252
Branchpipes
Schaumrohre 253- 258
Foam nozzles
Verteiler 259- 262
Divider breeching
Zubehör für die Feuerwehr und den Schiffsbau 263- 270
Accessories for fire department and ship building
Index 271- 282
Index
AGB 283- 288
terms & conditions

Die Storz-Kupplung ist eine symmetrische Kupplung, somit können die Armaturen gleicher Größe immer miteinander verbunden werden. Es gibt sie in den Größen von 1" bis 12".

The Storz coupling is a symmetrical coupling, which means that same size couplings can always be coupled together. Storz couplings are available in sizes 1“ to 12“.

Storz Größe Size	Knaggenabstand (mm) Lug	Storz Größe Size	Knaggenabstand (mm) Lug
D-25	031	100	115
32	044	A-110	133
38	052	125	148
45	059	F-150	160
C-52	066	165	188
65	081	205	220
B-75	089	250	278
90	105	305	328

Die Konstruktion der Kupplung gewährleistet den Schutz der eigentlichen Verbindungselemente (Knaggen). Die Abdichtung erfolgt durch Lippendichtringe, die als Druck- oder Druck/Saugdichtung ausgeführt sind. Da immer ein Kupplungselement der Storzkupplung - meist die schlauchseitige Kupplung-, drehbar ist, werden die Dichtungen nicht gegeneinander verdreht sondern axial verpresst. Aus diesem Grund ist auch das Kuppeln zwei starrer Festkupplungen unzulässig.

Mit dem Prinzip eines Bajonettverschlusses lässt sich die Kupplung durch gegenseitiges Verdrehen (kuppeln) leicht und schnell verbinden und lösen. Durch die abgerundete Kupplungsform ist die Verletzungsgefahr gering.

Zum einfachen Verbinden werden die Kupplungen von Hand vorgekuppelt, in der Regel wird ab der Kupplungsgröße B-75 und größer ein bzw. zwei Kupplungsschlüssel verwendet. Ein Lösen der Verbindung unter Druck sollte nicht vorgenommen werden, da Verletzungsgefahr besteht. Vor dem Einsatz sind die Dichtungen auf sichtbare Beschädigungen zu überprüfen. Ebenso ist darauf zu achten, dass die Materialen der Kupplung und der Dichtung dem jeweiligen Einsatzzweck entsprechen.

The design of the coupling guarantees the protection of the actual connectors (lugs). The sealing is made through lip seals, which can be for delivery or delivery/suction applications. As the Storz couplings always have a swivel part, - especially the hose couplings-, the seals are not twisted against each other, they are axially pressed in. Because of this, the coupling of two rigid adapters is forbidden.

With the closing principle of a bayonet lock, the coupling can be easily and quickly connected and disconnected by a mutual rotation of the two parts. The coupling has a low risk of damage due to its round shape.

The couplings can easily be connected by hand, but couplings from sizes B-75 and larger, usually require one or two spanners for couplings. The connection should not be loose under pressure, otherwise serious damage may occur. Before use, the seals should be inspected for signs of damage. Also, make sure that the materials of the coupling and seal correspond to the respective application.

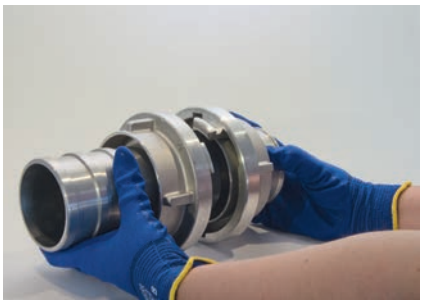

Knagge zur Aussparung ausrichten.
Align the Storz head to the openings.

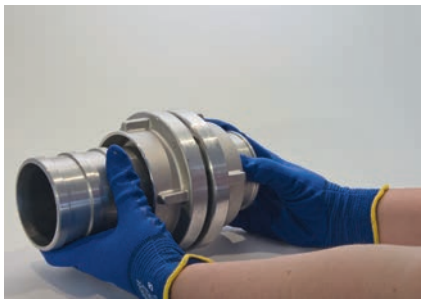

Kupplungen zusammenführen.
Unite the couplings.

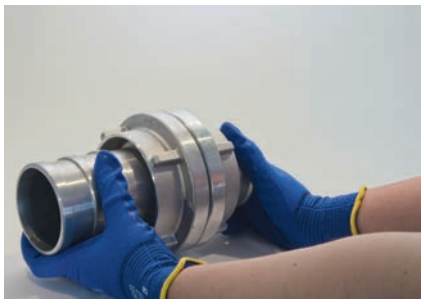

Kupplungen gegenseitig bis zum Anschlag verdrehen.
Mutually twist the couplings unitl they stop.

Rohrgewinde DIN ISO 228/ 1-BSP

Gewinde *Thread* Zoll/*inch*	Gangzahl pro Zoll *Threads* *per"*	Steigung *Lead* P mm	Gewindetiefe *Depth of* *thread* h mm	Außen Ø *Outside dia.* d = D mm	Flanken Ø *Pitch dia.* d2 = D2 mm	Kern Ø *Core dia.* d1 = D1 mm
¼"	19	1,337	0,856	13,158	12,302	11,446
½"	14	1,814	1,162	20,956	19,794	18,632
¾"	14	1,814	1,162	26,442	25,281	24,119
1"	11	2,309	1,479	33,250	31,771	30,293
1¼"	11	2,309	1,479	41,912	40,433	38,954
1½"	11	2,309	1,479	47,805	46,326	44,847
1¾"	11	2,309	1,479	53,748	52,270	50,791
2"	11	2,309	1,479	59,616	58,137	56,859
2½"	11	2,309	1,479	75,187	73,708	72,230
3"	11	2,309	1,479	87,887	86,409	84,980
3½"	11	2,309	1,479	100,334	98,855	97,376
4"	11	2,309	1,479	113,034	111,556	110,077
4½"	11	2,309	1,479	125,735	124,256	122,777
5"	11	2,309	1,479	138,435	136,957	135,478
5½"	11	2,309	1,479	151,135	149,657	148,178
6"	11	2,309	1,479	163,836	162,357	160,879
7"	10	2,540	1,627	189,237	187,611	185,984
8"	10	2,540	1,627	214,638	213,012	211,385
9"	10	2,540	1,627	240,039	238,412	236,786
10"	10	2,540	1,627	265,440	263,813	262,187
11"	8	3,175	2,033	290,841	288,808	286,775
12"	8	3,175	2,033	316,242	314,200	312,176

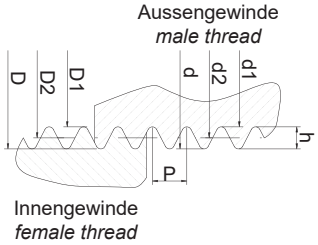

Laut Maßtabelle haben Gewinde nach DIN 2999 und DIN ISO 228 die gleichen Maßwerte, jedoch sind die Toleranzen bei DIN 2999 im unteren Bereich bei Innendurchmesser bzw. im oberen Toleranzbereich bei Außendurchmesser. Es kann daher vorkommen, dass zylindrische Außengewinde nach DIN ISO 228 sich nicht in Teile einschrauben lassen, deren Innengewinde nach DIN 2999 gefertigt wurden.

Gewinde

Bei Fittingsgewinde werden 2 grundlegende Gewindearten unterschieden:

Whitworth - Rohrgewinde nach DIN 2999 (im Gewinde dichtend)

Hier ist nur eine Paarungsvariante genormt und zwar zylindrisches Innengewinde mit kegeligem Außengewinde. Das zylindrische Innengewinde wird mit einem Gewinde-Grenzlehrdorn mit Kegel 1:16 gelehrt.
Das Innengewinde trägt das Kennzeichen RP.
Das Außengewinde trägt das Kennzeichen R.
Das zylindrisch/konische Rohrgewinde sagt aus, dass bei fachgerechter Herstellung und bei geeignetem Dichtmittel eine dauerhafte & zuverlässig dichte Verbindung besteht.

Rohrgewinde DIN ISO 228 (alte Bezeichnung DIN 259) - für nicht im Gewinde dichtende Verbindung.

Hierbei wird die Paarungsvariante zylindrisches Außengewinde mit zylindrischem Innengewinde mit dem Kennzeichen G versehen.

Rohrgewinde nach DIN ISO 228 finden Anwendung bei folgenden Fittings: Rohrnippel DIN 2982, Verschlußschrauben DIN 910 und 908, Schraubschlauchnippel mit zylindrischem Gewinde und Stopfen mit zylindrischem Gewinde sowie bei der Verschraubungsverbindung Überwurfmutter mit Einschraubteil.

Storz Kupplungen
Storz couplings

Storz Kupplungen werden weltweit verwendet und von vielen Ländern als Hauptkupplungssystem eingesetzt. Sie sind von 1“ bis 12“ erhältlich und die einzige symmetrische Schnellkupplung, die eine solche Größenvielfalt bietet.

Vorteile: Symmetrische Kupplungen, geschützte Kuppelelemente, Vielfalt in den Ausführungen und Materialen, weltweiter Einsatz, branchenübergreifend, leicht und schnell einsetzbar, einfache Handhabung.

Je nach Druckstufe sind die Storz Knaggen als Pressteil DIN (PN 16) oder Pressteil Industrie (PN 10) in Aluminium, Messing und Edelstahl erhältlich. Die Storz Kupplungen aus Aluminium, gepresst nach DIN, werden überwiegend für die Feuerwehr eingesetzt. Die Ausführung Industrie ist nur für einem Betriebsdruck von 6-10 bar vorgesehen. Um eine hohe Lebensdauer bei der Förderung von abrasiven Medien zu gewährleisten, setzen wir dazu Storz Kupplungen mit Aluminiumknaggen und Stahl für medienführende Teile ein. Die Einsatzgebiete für Kupplungen aus Edelstahl sind in der Industrie, in Kläranlagen, im Anlagenbau und im Trinkwasserbereich. Messingkupplungen werden im Schiffs- und Anlagenbau in der gepressten, sowie gegossenen Version eingesetzt. Gepresste Messingkupplungen entsprechen der DIN. Unsere Kupplungen für den Einsatz im Trinkwasserbereich entsprechen der UBA Bewertungsgrundlage für Metalle im Kontakt mit Trinkwasser und der DVGW VP 550.

Bei den Storz Kupplungen mit Gewinde hat sich standardmäßig das BSP Gewinde durchgesetzt. Lieferbar sind auch NH, NPT, NPSH, VNSW und andere Gewindearten.

Storz couplings are used around the world and are the main coupling system in many countries. They are available from 1" to 12" and are the only symmetrical quick coupling that offers such a range of sizes.

Advantages: symmetrical coupling, protected coupling components, wide range of types and materials, worldwide use, cross-industry, quick and easy to use, simple handling.

Depending on the pressure level, the Storz cleats are available as pressed parts DIN (PN 16) or pressed parts industrial (PN 10) in aluminium, bronze or stainless steel. The Storz couplings in aluminium pressed according to DIN are mainly used by fire departments. The industry version is only designed for an operating pressure of 6-10 bar. To ensure a long life when handling abrasive materials, we use Storz couplings with aluminium cleats and steel for the parts in contact with the material. The areas of application of stainless steel couplings include industrial applications, water treatment plants, plant construction and drinking water. Bronze couplings are used in ship and plant construction in both the pressed and cast versions. Pressed bronze couplings conform to DIN. Our couplings for use in drinking water applications conform to the German Federal Environmental Agency (UBA) assessment basis for metals in contact with drinking water as well as to the DVGW VP 550 of the German gas and sanitation experts association.

For Storz couplings with threads, the BSP has become the standard thread. But we can also deliver NH, NPT, NPSH, VNSW and other types of thread.



Storz Saugkupplung für Außeneinband PN 16
Storz suction hose coupling for external binding PN 16

Storz Saugkupplungen haben einen langen Einbindestutzen mit mehreren Einbindefeldern um einen einfachen und schnellen Einband für Draht oder Schellen zu gewährleisten. Auf Anfrage liefern wir die Schlauch-kupplungen mit Bohrung für Kette.



Storz suction couplings have long tail piece with several binding areas to ensure a simple and quick cover for wire or clamps. On request we can also provide hose couplings with hole for chain.

Größe Size	Material	D (mm)	L (mm)	Dichtung Seals		Hinweis Remarks	Art.-Nr Order-No.
D-25 KA Lug 031	Alu	13	53	DS	NBR		01101A
	VA SST	13	53	DS	Viton		01101V
	Alu	19	53	DS	NBR		01102A
	Alu	19	53	DS	NBR	PN 10	41102A
	VA SST	19	53	DS	Viton		01102V
	VA SST	19	53	DS	EPDM	nach DVGW VP 550	011230VT.D.S
	VA SST	19	53	DS	Silikon	nach DVGW VP 550	011230VTSDS
	Ms Brass	19	53	DS	NBR		01102M
	Alu	25	53	DS	NBR		01100A
	Alu	25	53	DS	NBR	PN 10	41100A
	Alu	25	53	DS	NBR	mit Sperrklinke with sleeve lock	06928A
	Alu VA SST	25	53	DS	EPDM	nach DVGW VP 550 Edelstahlstutzen tail pc SST	04443VT
	VA SST	25	53	DS	EPDM	nach DVGW VP 550	01100VT.D.S
	VA SST	25	53	DS	Silikon	nach DVGW VP 550	01100VTSDS
	VA SST	25	53	DS	EPDM	nach DVGW VP 550, ohne Rille	011227VT.D.S
	VA SST	25	53	DS	Silikon	nach DVGW VP 550, ohne Rille	011227VTSDS
	VA SST	25	60	DS	EPDM	nach DVGW VP 550, für Schelleneinband	01133VT.D.S
	VA SST	25	60	DS	Silikon	nach DVGW VP 550, für Schelleneinband	01133VTSDS
	Ms Brass	25	53	DS	NBR		01100M
32 KA Lug 044	Alu	32	72	DS	Viton		01105AV
38 KA Lug 052	Alu	38	90	DS	NBR		01107A
	VA SST	38	90	DS	Viton		01107V
	Ms Brass	38	90	DS	NBR		01107M
45 KA Lug 059	Alu	45	72	DS	NBR		01158A

Storz Saugkupplung für Außeneinband PN 16
Storz suction hose coupling for external binding PN 16

Größe Size	Material	D (mm)	L (mm)	Dichtung Seals		Hinweis Remarks	Art.-Nr Order-No.
C-52 KA Lug 066	Alu	25	90	DS	NBR		01404A
	Alu	25	90	DS	NBR	PN 10	41404A
	VA SST	25	90	DS	EPDM	nach DVGW VP 550	01404VT.D.S
	VA SST	32	90	DS	Viton		01406V
	Alu	38	90	DS	NBR		01407A
	Alu	38	90	DS	NBR	PN 10	41407A
	VA SST	38	90	DS	Viton		01407V
	VA SST	38	90	DS	EPDM	nach DVGW VP 550	01407VT.D.S
	VA SST	38	90	DS	Silikon	nach DVGW VP 550	01407VTSDS
	Ms Brass	38	90	DS	NBR		01407M
	Alu	40	90	DS	NBR		01443A
	Alu	42	90	DS	NBR		01428A
	VA SST	42	90	DS	EPDM	nach DVGW VP 550	01428VT.D.S
	VA SST	42	90	DS	Silikon	nach DVGW VP 550	01428VTSDS
	Ms Brass	42	90	DS	NBR		01428M
	Alu	45	90	DS	NBR		01408A
	Alu	45	90	DS	NBR	PN 10	41408A
	VA SST	45	90	DS	Viton		01408V
	Ms Brass	45	90	DS	NBR		01408M
	Alu	50	90	DS	NBR		01427A
	Alu	50	90	DS	NBR	PN 10	41427A
	VA SST	50	90	DS	Viton		01427V
	Alu	52	90	DS	NBR		01409A
	Alu	52	90	DS	NBR	PN 10	41409A
	Alu	52	90	DS	NBR	mit 2" Sperrklinke with 2" sleeve lock	06901A
	Alu VA SST	52	90	DS	EPDM	nach DVGW VP 550 Edelstahlstutzen tail pc SST	04416VT
	VA SST	52	90	DS	Viton		01409V
	VA SST	52	90	DS	EPDM	nach DVGW VP 550	01409VT.D.S
	VA SST	52	90	DS	Silikon	nach DVGW VP 550	01409VTSDS
	VA SST	52	90	DS	EPDM	nach DVGW VP 550, mit 2" Sperrklinke with 2" sleeve lock	06901VT.D.S
	VA SST	52	90	DS	Silikon	nach DVGW VP 550, mit 2" Sperrklinke with 2" sleeve lock	06901VTSDS
	Ms Brass	52	90	DS	NBR		01409M
	Alu	60	90	DS	NBR		01458A
	Alu	65	90	DS	NBR		01410A
	Ms Brass	65	90	DS	NBR		01410M

Storz Saugkupplung für Außeneinband PN 16
Storz suction hose coupling for external binding PN 16

Größe Size	Material	D (mm)	L (mm)	Dichtung Seals		Hinweis Remarks	Art.-Nr Order-No.
65 KA Lug 081	Alu	38	90	DS	NBR		01147A
	Ms Brass	38	90	DS	NBR		01147M
	Alu	45	90	DS	NBR		01169A
	Ms Brass	45	90	DS	NBR		01169M
	Alu	52	90	DS	NBR		01132A
	Alu	52	90	DS	NBR	PN 10	41132A
	Ms Brass	52	90	DS	NBR		01132M
	Alu	65	100	DS	NBR		01110A
	Alu	65	100	DS	NBR	PN 10	41110A
	VA SST	65	100	D	Viton		01112V
	Ms Brass	65	100	DS	NBR		01110M
	Alu	70	100	DS	NBR		01134A
	Alu	75	100	DS	NBR		01150A
B-75 KA Lug 089	Ms Brass	38	100	DS	NBR		01461M
	Alu	52	100	DS	NBR		01455A
	Alu	60	125	DS	NBR		01496A
	Alu	65	125	DS	NBR		01411A
	Alu	65	125	DS	NBR	PN 10	41411A
	Ms Brass	65	125	DS	NBR		01411M
	Alu	70	125	DS	NBR		01412A
	Alu	75	125	DS	NBR		01413A
	Alu	75	125	DS	NBR	PN 10	41413A
	Alu	75	125	DS	NBR	mit Sperrklinke with sleeve lock	06904A
	Alu Stahl steel	75	125	DS	NBR	Stahlstutzen Tail pc Steel	04402S
	Alu VA SST	75	125	DS	EPDM	nach DVGW VP 550 Edelstahlstutzen tail pc SST	04410VT.D.S
	VA SST	75	125	DS	Viton		01413V
	VA SST	75	125	DS	Viton	mit Sperrklinke with sleeve lock	06904V
	VA SST	75	125	DS	EPDM	nach DVGW VP 550	01413VT.D.S
	VA SST	75	125	DS	Silikon	nach DVGW VP 550	01413VTSDS
	VA SST	75	125	DS	EPDM	nach DVGW VP 550 mit Sperrklinke with sleeve lock	06904VT.D.S
	Ms Brass	75	125	DS	NBR		01413M
	Alu	80	125	DS	NBR		01414A
	Alu	80	125	DS	NBR	PN 10	41414A
	Alu Stahl steel	80	125	DS	NBR	Stahlstutzen Tail pc Steel	04403S

Storz Saugkupplung für Außeneinband PN 16
Storz suction hose coupling for external binding PN 16

Größe Size	Material	D (mm)	L (mm)	Dichtung Seals		Hinweis Remarks	Art.-Nr Order-No.
90 KA Lug 105	Alu	90	140	DS	NBR		01416A
100 KA Lug 115	Alu	100	150	DS	NBR		01417A
	VA SST	100	150	DS	Viton		01417V
A-110 KA Lug 133	Alu	90	170	DS	NBR		01418A
	Alu	100	170	DS	NBR		01419A
	Alu	100	170	DS	NBR	PN 10	41419A
	Alu	100	170	DS	NBR	mit Sperrklinke with sleeve lock	06922A
	Alu Stahl steel	100	170	DS	NBR	Stahlstutzen Tail pc Steel	04406S
	VA SST	100	170	DS	Viton		01419V
	VA SST	100	170	DS	Viton	mit Sperrklinke with sleeve lock	06922V
	VA SST	100	170	DS	EPDM	nach DVGW VP 550	01419VTB.D.S
	Rg Gun Metal	100	170	DS	NBR		01419M
	Alu	110	170	DS	NBR		01420A
	Alu	110	170	DS	NBR	PN 10	41420A
	Alu Stahl steel	110	170	DS	NBR	Stahlstutzen Tail pc Steel	04407S
125 KA Lug 148	Alu	125	200	DS	NBR		01421A
	Alu	125	200	DS	NBR	mit Sperrklinke with sleeve lock	06924A
	VA SST	125	200	DS	Viton		01421V
	Rg Gun Metal	125	200	DS	NBR		01421M
135 KA Lug 159	Alu Guss cast	135	250	DS	NBR	PN 10	01433A
F-150 KA Lug 160 3 Nocken lugs	Alu	150	176	DS	NBR		01422A
	Alu	150	176	DS	NBR	mit Sperrklinke with sleeve lock	06925A
	VA SST	150	180	DS	Viton		01422V
	Rg Gun Metal	150	180	DS	NBR		01422M
165 KA Lug 188	Alu Guss cast	162	275	DS	NBR weiß	PN 10	01424A
205 KA Lug 220 3 Nocken lugs	Alu	203,5	375	DS	NBR	mit 3 roten Punkten with 3 red dots	014207A
205 KA Lug 220 2 Nocken lugs	Alu	203,5	375	DS	NBR		014128A

Storz Saugkupplung für Außeneinband gezahnt PN 16
Storz hose coupling multiserrated PN 16

Diese Storz Saugkupplungen haben einen Sägezahneinbindestutzen zur einfachen Montage von Kunststoff-spiralschläuchen und Schelleneinband.



Storz hose suction couplings have a multiserrated tail piece for an easy assembly of a plastic composit hose or for clamp binding.

Größe Size	Material	D (mm)	L (mm)	Dichtung Seals		Hinweis Remarks	Art.-Nr Order-No.
D-25 KA Lug 031	Alu	21,5	50	DS	NBR		01171A
	Alu	21,5	50	DS	NBR	PN 10	41171A
	Alu	25	55	DS	NBR		01163A
	VA SST	25	55	DS	Viton		01163V
	VA SST	25	55	DS	EPDM	nach DVGW VP 550	01163VT.D.S
	VA SST	25	55	DS	Silikon	nach DVGW VP 550	01163VTSDS
C-52 KA Lug 066	Alu	22	90	DS	NBR		01471A
	Alu	34	90	DS	NBR		01406A
	Alu	34	90	DS	NBR	PN 10	41406A
	VA SST	38	90	DS	Viton		014133V
	Alu	51	90	DS	NBR		014100A
	Alu	51	90	DS	NBR	PN 10	414100A
	Alu VA SST	51	90	DS	EPDM	Edelstahlstutzen tail pc SST	04444VT
	VA SST	51	90	DS	Viton		01492V
	VA SST	51	90	DS	EPDM	nach DVGW VP 550	01492VT.D.S
65 KA Lug 081	Alu	65	86	DS	NBR		011120A
B-75 KA Lug 089	Alu	76	125	DS	NBR		01493A
	Alu	76	125	DS	NBR	PN 10	41493A
	Alu Stahl steel	76	125	DS	NBR	Stahlstutzen tail pc steel	04432S
	Alu VA SST	76	125	DS	EPDM	Edelstahlstutzen tail pc SST	04432VT

Storz Kupplungen
Storz couplings

Storz Saugkupplung für Außeneinband gezahnt PN 16
Storz hose coupling multiserrated PN 16

Größe Size	Material	D (mm)	L (mm)	Dichtung Seals		Hinweis Remarks	Art.-Nr Order-No.
A-110 KA Lug 133	Alu	102	170	DS	NBR		01463A
	VA SST	102	170	DS	Viton		01463V
	VA SST	102	170	DS	EPDM	nach DVGW VP 550	01463VTB.D.S
125 KA Lug 148	Alu	127	180	DS	NBR		014110A
F-150 KA Lug 160 3 Nocken Lugs	Alu	152	180	DS	NBR		014111A
205 KA Lug 220 3 Nocken lugs	Alu	206	251	DS	NBR		014198A
205 KA Lug 220 2 Nocken Lugs	Alu	206	120	DS	NBR		014180A

Storz Saugkupplung mit einem Kupplungsgriff PN 16
Storz hose coupling with folding handle

Storz Saugkupplungen mit einem Kupplungsgriff erleichtern das Kuppeln. Sie haben eine Sicherung gegen Entkuppeln.



Storz vacuum couplings with a coupling handle make coupling easier. They are secured against uncoupling.

Größe Size	Material	D (mm)	L (mm)	Dichtung Seals		Hinweis Remarks	Art.-Nr Order-No.
B-75 KA Lug 089	Alu	75	125	DS	NBR	mit Sicherungshebel folding- and safety handle	01487A

Storz Saugkupplung mit klappbaren Kupplungsgriffen PN 16
Storz hose coupling with folding handles PN 16

Die Kupplungsgriffe ermöglichen ein einfaches und sicheres An- und Abkuppeln der Schläuche ohne Kupplungsschlüssel. Gleichzeitig werden die Kupplungen gegen Öffnen gesichert.



The coupling handles enable easy and safe coupling and decoupling of the hoses without a coupling spanner. The couplings are secured against opening.

Größe Size	Material	D (mm)	L (mm)	Dichtung Seals		Hinweis Remarks	Art.-Nr Order-No.
100 KA Lug 115	Alu	100	150	DS	NBR		014117A
A-110 KA Lug 133	Alu	100	170	DS	NBR	mit zwei Sicherungshebel two folding- and safety handles	01494A
	Alu	110	170	DS	NBR	mit zwei Sicherungshebel two folding- and safety handles	01473A
F-150 KA Lug 160 3 Nocken Lugs	VA SST	150	178	DS	Viton	mit einem Sicherungshebel one folding- and one safety handle	01423V

Storz Saugkupplung mit klappbaren Kupplungsgriffen PN 16
Storz hose coupling with folding handles PN 16

Die Kupplungsgriffe ermöglichen ein einfaches und sicheres An- und Abkuppeln der Schläuche ohne Kupplungsschlüssel. Sie haben keine Sicherung gegen Entkuppeln.



The coupling handles enable easy and safe coupling and decoupling of the hoses without a coupling spanner. They are not secured against uncoupling.

Größe Size	Material	D (mm)	L (mm)	Dichtung Seals		Hinweis Remarks	Art.-Nr Order-No.
F-150 KA Lug 160 3 Nocken Lugs	Alu	150	176	DS	NBR	mit Umlenkgriff deflection handle	014211A
205 KA Lug 220 3 Nocken Lugs	Alu	203,5	375	DS	NBR	mit Umlenkgriff deflection handle	014129A

Storz Saugkupplungen mit Bund nach EN 14420-2, ohne Halbschalen
Storz hose coupling with security collar to EN 14420-2, without clamps

Storz Saugkupplungen mit Bund werden für dickwandige Gummischläuche eingesetzt. Diese können nur in Kombination mit Halbschalen verwendet werden.



Storz suction couplings with collar are used for thick rubber hoses. These may be used only in combination with clamps.

Größe Size	Material	D (mm)	L (mm)	Dichtung Seals		Hinweis Remarks	Art.-Nr Order-No.
D-25 KA Lug 031	VA SST	13,4	73	DS	Viton		01209V
	VA SST	13,4	73	DS	EPDM	nach DVGW VP 550	01209VT.D.S
	VA SST	13,4	73	DS	Silikon	nach DVGW VP 550	01209VTSDS
	Ms Brass	13,4	73	DS	NBR		01209M
	Alu	19,4	73	DS	NBR		01213A
	VA SST	19,4	73	DS	Viton		01213V
	VA SST	19,4	73	DS	EPDM	nach DVGW VP 550	01213VT.D.S
	VA SST	19,4	73	DS	Silikon	nach DVGW VP 550	01213VTSDS
	Ms Brass	19,4	73	DS	NBR		01213M
	Alu	25	73	DS	NBR		01200A
	Alu VA SST	25	73	DS	EPDM	Edelstahlstutzen tail pcs SST	04455VT.D.S
	VA SST	25	73	DS	Viton		01200V
	VA SST	25	73	DS	EPDM	nach DVGW VP 550	01200VT.D.S
	VA SST	25	73	DS	Silikon	nach DVGW VP 550	01200VTSDS
	Ms Brass	25	73	DS	NBR		01200M
32 KA Lug 044	Alu	25,4	76	DS	Viton		01280AV
C-52 KA Lug 066	Alu	32,4	90	DS	NBR		01228A
	VA SST	32,4	90	DS	EPDM	nach DVGW VP 550	01228VT.D.S
	Alu	38,4	90	DS	NBR		01210A
	VA SST	38,4	90	DS	Viton		01210V
	VA SST	38,4	90	DS	EPDM	nach DVGW VP 550	01210VT.D.S
	Alu	50,4	90	DS	NBR		01204A
	Alu	50,4	90	DS	NBR	mit Sperrklinke with sleeve lock	01240A
	Alu VA SST	50,4	90	DS	EPDM	Edelstahlstutzen tail pcs SST	04448VT.D.S
	VA SST	50,4	90	DS	Viton		01204V
	VA SST	50,4	90	DS	EPDM	nach DVGW VP 550	01204VT.D.S
	VA SST	50,4	90	DS	Silikon	nach DVGW VP 550	01204VTSDS
	Ms Brass	50,4	90	DS	NBR		01204M

Storz Saugkupplungen mit Bund nach EN 14420-2, ohne Halbschalen
Storz hose coupling with security collar to EN 14420-2, without clamps

Größe Size	Material	D (mm)	L (mm)	Dichtung Seals		Hinweis Remarks	Art.-Nr Order-No.
B-75 KA Lug 089	Alu	63,4	115	DS	NBR		01205A
	Alu	75,4	115	DS	NBR		01206A
	Alu	75,4	115	DS	NBR	mit Sperrklinke with sleeve lock	01242A
	VA SST	75,4	115	DS	Viton		01206V
	VA SST	75,4	115	DS	EPDM	nach DVGW VP 550	01206VT.D.S
	VA SST	75,4	115	DS	Silikon	nach DVGW VP 550	01206VTSDS
	Alu	80	115	DS	NBR		01218A
100 KA Lug 115	Alu	100,3	150	DS	NBR		01215A
A-110 KA Lug 133	Alu	100,3	160	DS	NBR		01207A
	Alu	100,3	160	DS	NBR	mit Sperrklinke with sleeve lock	01211A
	VA SST	100,3	160	DS	Viton		01207V
	Ms Brass	100,3	160	DS	NBR		01207M
125 KA Lug 148	Alu	125,2	189	DS	NBR		01230A

Halbschalen nach EN 14420-3 mit Schrauben und Muttern
Clamps with bolts and nuts EN 14420-3

Halbschalen gibt es für verschiedene Schlauchwandstärken. Hauptsächlich finden sie ihren Einsatz mit Storz Kupplungen oder bei Tankwagenstutzen.



Clamps are available in various sizes and hose wall thicknesses. They are mainly used with Storz couplings, as well as tank male hose couplings.

DN	Material	D min-max(mm)	Schrauben Bolts	Art.-Nr Order-No.
13x5	Alu	22x24	4x M6x20	01325A
19x6	Alu	30-33	4x M6x20	01313A
25x6	Alu	36-39	4x M6x20	01300A
	VA SST	36-39	4x M6x20	01300V
38x6,5	Alu	50-52	4x M6x20	01302A
50x8	Alu	64-67	4x M8x25	01304A
	VA SST	64-67	4x M8x25	01304V
	Ms Brass	64-67	4x M8x25	01304M
75x8	Alu	89-93	4x M8x25	01306A
100x8	Alu	114-119	4x M10x40	01307A
100x12	Alu	122-126	4x M10x40	01320A

Storz Druckkupplung für Außeneinband PN 16
Storz delivery hose coupling for external binding PN16

Storz Druckkupplungen haben einen kurzen Einbindestutzen.



Storz delivery couplings have a short tail piece.

Größe Size	Material	D (mm)	L (mm)	Dichtung Seals		Hinweis Remarks	Art.-Nr Order-No.
C-52 KA Lug 066	Alu	42	55	D	NBR		01113A
	Alu	52	55	D	NBR		01115A
	VA SST	52	55	D	Viton		01115V
B-75 KA Lug 089	Alu	75	75	D	NBR	DIN 14303	011216A

Druckkupplung mit Klemmring FWZ PN 16
Storz hose coupling with FWZ segmented binding PN 16

Die Storz Druckkupplung mit Klemmring, die am Schlauch montiert ist, kann bei Bedarf jederzeit direkt vor Ort mit einem Inbusschlüssel um- und neu montiert werden



The Storz coupling with segmented binding, which is mounted directly on the hose, can be locally re-assembled with an hex key, at any time, if necessary.

Größe Size	Material	D (mm)	L (mm)	s (mm)	Dichtung Seals		Hinweis Remarks	Art.-Nr Order-No.
C-52 KA Lug 066	Alu	42	1,8	78	D	NBR		088122A
	Alu	52	1,8	82	D	NBR		088123A
	Alu VA SST	52	2,5	82	DS	EPDM	Edelstahlstutzen VA, Klemmring Alu tail pcs SST segmented binding Alu	088189AVT.D.S
B-75 KA Lug 089	Alu	75	2	85	D	NBR		088101A
	Alu VA SST	75	2,0	85	D	EPDM	siehe 088189AVT.D.S	088310AVT.D
	Alu VA SST	75	2,0	85	D	Silikon	siehe 088189AVT.D.S	088310AVTSD
100 KA Lug 115	Alu	101,5	3,5	91	DS	NBR		088176A
A-110 KA Lug 133	Alu	101,5	2,8	92	DS	NBR		088103A
	Alu VA SST	101,5	2,5	92	DS	EPDM	siehe 088189AVT.D.S	088103VTAB.D.S
125 KA Lug 148	Alu	125	2,8	94	DS	NBR		08874A

Storz Kupplungen
Storz couplings

Druckkupplung mit Klemmring FWZ PN 16
Storz hose coupling with FWZ segmented binding PN 16

Größe Size	Material	D (mm)	L (mm)	s (mm)	Dichtung Seals		Hinweis Remarks	Art.-Nr Order-No.
F-150 KA Lug 160 3 Nocken Lugs	Alu	150	2,8	108	DS	NBR		088112A
205 KA Lug 220 3 Nocken Lugs	Alu	205	3,5	126	D	NBR		08813A
250 KA Lug 278 3 Nocken Lugs	Alu Guss cast	253	3	127	DS	NBR	PN 10 mit Sperrklinke with sleeve lock	088236A
305 KA Lug 328 3 Nocken Lugs	Alu Guss cast	305	4,2	135	D	NBR	PN 10 mit Sperrklinke with sleeve lock	088183A

Storz Festkupplungen mit Innengewinde PN 16
Storz adapter with female BSP thread PN 16

Standardmäßig sind Festkupplungen mit einer Druckdichtung versehen. Eine Lieferung mit Druck-/Saugdichtung ist möglich. Alle Festkupplungen sind mit einer Flachdichtung im Innengewinde ausgestattet.



By default, adapters are provided with a delivery seal. If required, we can also provide a delivery/suction seal. All adapters are equipped with a flat seal inside the female thread.

Größe Size	Material	Gewinde Thread	Dichtung Seals		Hinweis Remarks	Art.-Nr Order-No.
D-25 KA Lug 031	Alu	½"	DS	NBR		01500A
	VA SST	½"	DS	Viton		01500V
	VA SST	½"	DS	EPDM	nach DVGW VP 550	01500VT.D.S
	VA SST	½"	DS	Silikon	nach DVGW VP 550	01500VTSDS
	Ms Brass	½"	DS	NBR		01500M
	Alu	¾"	DS	NBR		01501A
	VA SST	¾"	DS	Viton		01501V
	VA SST	¾"	DS	EPDM	nach DVGW VP 550	01501VT.D.S
	VA SST	¾"	DS	Silikon	nach DVGW VP 550	01501VTSDS
	Ms Brass	¾"	DS	NBR		01501M
	Alu	1"	DS	NBR		01502A

Storz Festkupplungen mit Innengewinde PN 16
Storz adapter with female BSP thread PN 16

Größe Size	Material	Gewinde Thread	Dichtung Seals		Hinweis Remarks	Art.-Nr Order-No.
D-25 KA Lug 031	Alu	1"	DS	NBR	PN 10	41502A
	VA SST	1"	DS	Viton		01502V
	VA SST	1"	DS	EPDM	nach DVGW VP 550	01502VT.D.S
	VA SST	1"	DS	Silikon	nach DVGW VP 550	01502VTSDS
	Ms Brass	1"	DS	NBR		01502M
	Alu	1 ¼"	DS	NBR		01544A
	VA SST	1 ¼"	DS	EPDM	nach DVGW VP 550	015299VT.D.S
	Alu	2"	DS	NBR		01530A
32 KA Lug 044	Alu	1"	DS	Viton		01524AV
38 KA Lug 052	Alu	1 ½"	DS	NBR		01504A
	Ms Brass	1 ½"	DS	NBR		01504M
	Alu	1 ¼"	DS	NBR		01505A
	Alu	2"	DS	NBR		01542A
	Ms Brass	2"	DS	NBR		01542M
45 KA Lug 059	Alu	2"	DS	NBR		01555A
C-52 KA Lug 066	Alu	¾"	D	NBR		01527A
	VA SST	¾"	DS	Viton		01569V
	VA SST	¾"	DS	EPDM	nach DVGW VP 550	01569VT.D.S
	Alu	1"	D	NBR		01546A
	VA SST	1"	DS	Viton		01546V
	VA SST	1"	DS	EPDM	nach DVGW VP 550	01546VT.D.S
	Ms Brass	1"	D	NBR		01546M
	Alu	1 ¼"	D	NBR		01506A
	VA SST	1 ¼"	D	EPDM	nach DVGW VP 550 mit Sperrklinke with sleeve lock	01506VT.D
	Ms Brass	1 ¼"	D	NBR		01506M
	Alu	1 ½"	D	NBR		01507A
	Alu	1 ½"	D	NBR	PN 10	41507A
	VA SST	1 ½"	DS	Viton		015194V
	VA SST	1 ½"	D	EPDM	nach DVGW VP 550	015194VT.D
	Ms Brass	1 ½"	D	NBR		01507M
	Alu	2"	D	NBR		01508A
	Alu	2"	D	NBR	PN 10	41508A
	Alu	2"	D	NBR	mit Sperrklinke with sleeve lock	070106A
	VA SST	2"	DS	Viton		01508V

Storz Festkupplungen mit Innengewinde PN 16
Storz adapter with female BSP thread PN 16

Größe Size	Material	Gewinde Thread	Dichtung Seals		Hinweis Remarks	Art.-Nr Order-No.
C-52 KA Lug 066	VA SST	2"	DS	Viton	mit Sperrklinke with sleeve lock	070106V
	VA SST	2"	D	EPDM	nach DVGW VP 550	01508VT.D
	VA SST	2"	D	Silikon	nach DVGW VP 550	01508VTSD
	Ms Brass	2"	D	NBR		01508M
	Alu	2 ½"	D	NBR		01509A
	Ms Brass	2 ½"	D	NBR		01509M
65 KA Lug 081	Alu	2"	D	NBR		01510A
	Ms Brass	2"	D	NBR		01510M
	Alu	2 ½"	D	NBR		01511A
	Alu	2 ½"	D	NBR	mit Sperrklinke with sleeve lock	070124A
	Ms Brass	2 ½"	D	NBR		01511M
	Alu	3"	D	NBR		01526A
B-75 KA Lug 089	Alu	1"	D	NBR		015130A
	Alu	1 ½"	D	NBR		01572A
	Alu	2"	D	NBR		01512A
	VA SST	2"	DS	Viton		01512V
	VA SST	2"	D	EPDM	nach DVGW VP 550	015207VT.D
	VA SST	2"	DS	EPDM	nach DVGW VP 550 mit Sieb with filter	015199VT.D.S
	Ms Brass	2"	D	NBR		01512M
	Alu	2 ½"	D	NBR		01513A
	Alu	2 ½"	D	NBR	PN 10	41513A
	Alu	2 ½"	D	NBR	mit Sperrklinke with sleeve lock	07025A
	Alu Stahl steel	2 ½"	D	NBR	Innenteil Stahl Steel insert	04701S
	VA SST	2 ½"	DS	Viton		01513V
	VA SST	2 ½"	DS	EPDM	nach DVGW VP 550	01513VT.D.S
	Ms Brass	2 ½"	D	NBR		01513M
	Alu	3"	D	NBR		01514A
	Alu	3"	D	NBR	PN 10	41514A
	Alu	3"	D	NBR	mit Sperrklinke with sleeve lock	07064A
	Alu Stahl steel	3"	DS	NBR	Innenteil Stahl Steel insert	04702S
	VA SST	3"	DS	Viton		01514V
	VA SST	3"	DS	Viton	mit Sperrklinke with sleeve lock	07064V
	VA SST	3"	DS	EPDM	nach DVGW VP 550	01514VT.D.S
	Ms Brass	3"	D	NBR		01514M
90 KA Lug 105	Alu	3"	DS	NBR		01515A

Storz Festkupplungen mit Innengewinde PN 16
Storz adapter with female BSP thread PN 16

Größe Size	Material	Gewinde Thread	Dichtung Seals		Hinweis Remarks	Art.-Nr Order-No.
100 KA Lug 115	Alu	4"	DS	NBR		015108A
	Alu	4"	DS	NBR	mit Sperrklinke with sleeve lock	070121A
A-110 KA Lug 133	Alu	4"	DS	NBR		01517A
	Alu	4"	DS	NBR	PN 10	41517A
	Alu	4"	DS	NBR	PN 10	41517A.L
	Alu	4"	DS	NBR	mit Sperrklinke with sleeve lock	07078A
	Alu Stahl steel	4"	DS	NBR	Innenteil Stahl Steel insert	04705S
	VA SST	4"	DS	Viton		01517V
	VA SST	4"	DS	EPDM	nach DVGW VP 550	01517VTB.D.S
	Rg Gun Metal	4"	DS	NBR		01517R
	Alu	4½"	DS	NBR		01518A
	Alu	4½"	DS	NBR	PN 10	41518A
	VA SST	4½"	DS	Viton		01518V
	Alu	5"	DS	NBR		01581A
125 KA Lug 148	Alu	4"	DS	NBR		01576A
	Alu	5"	DS	NBR		01519A
	VA SST	5"	DS	Viton	mit Sperrklinke with sleeve lock	07094V
135 KA Lug 159	Alu Guss cast	5½"	DS	NBR	PN 10	01538A
F-150 KA Lug 160 3 Nocken Lugs	Alu	6"	DS	NBR	einteilig one-pc adapter	015251A
	Alu	6"	DS	NBR	einteilig mit Sperrklinke one-pc adapter with sleeve lock	070126A
	VA SST	6"	DS	Viton	einteilig one-pc adapter	01567V
	VA SST	6"	DS	Viton	einteilig mit Sperrklinke one-pc adapter with sleeve lock	07096V
	Rg Gun Metal	6"	DS	NBR		01520M
205 KA Lug 220 3 Nocken Lugs	Alu	8"	D	NBR	einteilig one-pcs adapter	015264A.D1
	Alu	8"	D	NBR	einteilig mit Sperrklinke + 3 rote Punkte one-pc adapter with sleeve lock and 3 red dots	070108A
	VA SST	8"	DS	Viton	einteilig one-pcs adapter	015107V
205 KA Lug 220 2 Nocken Lugs	Alu	8"	DS	NBR	einteilig one-pcs adapter	015145A
250 KA Lug 278 3 Nocken Lugs	Alu Guss cast	10"	DS	NBR	PN 10	01545A

Storz Festkupplungen mit Innengewinde, drehbar PN 16
Storz adapter with female BSP thread, swivel PN 16

Alle drehbaren Festkupplungen bestehen aus einem Knaggenteil und einem Gewindestutzen.



All swivel adapters consist of a Storz head and a connection thread.

Größe Size	Material	Gewinde Thread	Dichtung Seals		Hinweis Remarks	Art.-Nr Order-No.
D-25 KA Lug 031	Alu	1"	DS	NBR		01957A
	VA SST	1"	DS	EPDM	nach DVGW VP 550	01937VT.D.S
	VA SST	1"	DS	Silikon	nach DVGW VP 550	01937VTSDS
	VA SST	1 ¼"	DS	EPDM	nach DVGW VP 550	019199VT.D.S
	VA SST	1 ¼"	DS	Silikon	nach DVGW VP 550	019199VTSDS
C-52 KA Lug 066	Alu	1"	D	NBR		01927A
	VA SST	1"	DS	EPDM	nach DVGW VP 550	01927VT.D.S
	VA SST	1"	DS	Silikon	nach DVGW VP 550	01927VTSDS
	VA SST	1"	DS	EPDM	nach DVGW VP 550 mit Sieb with filter	019169VT.D.S
	VA SST	1"	DS	Silikon	nach DVGW VP 550 mit Sieb with filter	019169VTSDS
	Alu	1 ¼"	D	NBR		01926A
	VA SST	1 ¼"	DS	EPDM	nach DVGW VP 550	019200VT.D.S
	VA SST	1 ¼"	DS	Silikon	nach DVGW VP 550	019200VTSDS
	Alu	1 ½"	D	NBR		01925A
	VA SST	1 ½"	DS	Viton		01925V
	VA SST	1 ½"	D	EPDM	nach DVGW VP 550	01925VT.D
	Ms Brass	1 ½"	D	NBR		01925M
	Alu	2"	D	NBR		01952A
	Alu	2"	D	NBR	PN 10	41900A
	Alu	2"	D	NBR	mit 2" Sperrklinke with 2" sleeve lock	019308A
	VA SST	2"	DS	Viton		01900V
	VA SST	2"	DS	Viton	mit 2" Sperrklinke with 2" sleeve lock	01944V
	VA SST	2"	DS	EPDM	nach DVGW VP 550	01900VT.D.S
	VA SST	2"	DS	Silikon	nach DVGW VP 550	01900VTSDS
	VA SST	2"	DS	EPDM	nach DVGW VP 550 mit Sperrklinke with sleeve lock	01944VT.D.S
	VA SST	2"	DS	Silikon	nach DVGW VP 550 mit Sperrklinke with sleeve lock	01944VTSDS
	Ms Brass	2"	D	NBR		01900M
65 KA Lug 081	Alu	2 ½"	D	NBR		01919A

Storz Festkupplungen mit Innengewinde, drehbar PN 16
Storz adapter with female BSP thread, swivel PN 16

Größe Size	Material	Gewinde Thread	Dichtung Seals		Hinweis Remarks	Art.-Nr Order-No.
B-75 KA Lug 089	Alu	2"	DS	NBR		01967A
	VA SST	2"	DS	Viton		01967V
	VA SST	2"	DS	EPDM	nach DVGW VP 550	01967VT.D.S
	VA SST	2"	D	EPDM	nach DVGW VP 550 mit Sperrklinke und gleich-schließend with sleeve lock, universal key	019154VT.D
	VA SST	2"	D	Silikon	nach DVGW VP 550 mit Sperrklinke und gleich-schließend with sleeve lock, universal key	019154VTSD
	Alu	2 ½"	D	NBR		019179A
	Alu	2 ½"	D	NBR	PN 10	419179A
	Alu	2 ½"	D	NBR	mit Sperrklinke with sleeve lock	01958A
	Alu	3"	D	NBR		019301A
	Alu Stahl steel	3"	DS	NBR	Innenteil Stahl steel insert	04712S
	VA SST	3"	DS	Viton		01902V
	VA SST	3"	DS	EPDM	nach DVGW VP 550	01902VT.D.S
	VA SST	3"	DS	Silikon	nach DVGW VP 550	01902VTSDS
100 KA Lug 115	Alu	4"	DS	NBR		01905A
A-110 KA Lug 133	Alu	4"	DS	NBR		019300A
	Alu	4"	DS	NBR	mit Sperrklinke with sleeve lock	01948A
	VA SST	4"	DS	Viton		01903V
	VA SST	4"	DS	EPDM	nach DVGW VP 550	01903VTB.D.S
	VA SST	4"	DS	EPDM	nach DVGW VP 550 mit Sperrklinke with sleeve lock	019160VTB.D.S
	Alu	4½"	DS	NBR		019140A
125 KA Lug 148	Alu	4"	DS	NBR		01956A
	Alu	5"	DS	NBR		01904A
F-150 KA Lug 160 3 Nocken Lugs	Alu	6"	DS	NBR		01924A
	VA SST	6"	DS	Viton	mit einem Sicherungshebel one folding- and one safety handle	01991V
205 KA Lug 220 3 Nocken Lugs	Alu	8"	D	NBR		019112A.D
	Alu	8"	DS	NBR		019112A
	VA SST	8"	D	Viton		019112V

Storz Kupplungen
Storz couplings

Storz Festkupplungen mit Innengewinde, drehbar mit Schloss PN 16
Storz adapter with female BSP thread with lock, swivel PN 16

Festkupplungen drehbar mit Schloss dienen zum Verschließen. Das Schloss an der Festkupplung wird optional gleichschließend oder nicht gleichschließend angeboten. Dies hat den Vorteil, dass die Kupplung nicht entwendet werden kann.



Swivel adapters with lock are used for sealing. The lock on the adapters are optionally available with a universal key or a single key.
The advantage of this is that the couplings cannot be stolen.

Größe Size	Material	Gewinde Thread	Dichtung Seals		Hinweis Remarks	Art.-Nr Order-No.
C-52 KA Lug 066	VA SST	2"	D	EPDM	nach DVGW VP 550 mit 2" Sperrklinke und Flachsieb with 2" sleeve lock and filter	019114VT.D
	VA SST	2"	DS	Silikon	nach DVGW VP 550 mit 2" Sperrklinke und Flachsieb with 2" sleeve lock and filter	019114VTSDS
	VA SST	2"	DS	EPDM	nach DVGW VP 550 mit 2" Sperrklinke, Schloss und Flachsieb with 2" sleeve, lock and filter	019155VT.D.S
	VA SST	2"	DS	Silikon	nach DVGW VP 550 mit 2" Sperrklinke, Schloss und Flachsieb with 2" sleeve, lock and filter	019155VTSDS

Storz Festkupplungen mit Innengewinde, mit Arretierung PN 16
Storz adapter with female BSP thread and locking mechanism PN 16

Unsere Festkupplung mit Arretierung werden meistens für Überflurhydranten eingesetzt.



Our adapters with locking mechanism are mostly used for fire hydrants.

Größe Size	Material	Gewinde Thread	Dichtung Seals		Hinweis Remarks	Art.-Nr Order-No.
C-52 KA Lug 066	VA Ms SST Brass	2"	D	EPDM	nach DVGW VP 550 mit 2" Sperrklinke with 2" sleeve lock	220000VT.D
	VA Ms SST Brass	2"	D	Silikon	nach DVGW VP 550 mit 2" Sperrklinke with 2" sleeve lock	220000VTSD
	VA Ms SST Brass	2"	D	EPDM	nach DVGW VP 550 mit 2" Sperrklinke und gleichschließend with 2" sleeve lock and universal key	220002VT.D
B-75 KA Lug 089	VA Ms SST Brass	2"	D	EPDM	nach DVGW VP 550 mit 3" Sperrklinke with 3" sleeve lock	220001VT.D
	VA Ms SST Brass	2"	D	Silikon	nach DVGW VP 550 mit 3" Sperrklinke with 3" sleeve lock	220001VTSD
	VA Ms SST Brass	2"	DS	EPDM	nach DVGW VP 550 mit 3" Sperrklinke und gleichschließend with 3" sleeve lock and universal key	220003VT.D.S

Storz Festkupplung mit Innengewinde, gekuppelt drehbar PN 16
Storz adapter with female BSP thread, swivel at all times PN 16

Die Festkupplungen mit Innengewinde drehbar, sind im gekuppelten Zustand jederzeit beweglich.



This Storz adapters with female thread are swivel at all times.

Größe Size	Material	Gewinde Thread	Dichtung Seals		Hinweis Remarks	Art.-Nr Order-No.
Storz B-75 KA Lug 089	Alu	2 ½"	D	NBR	mit Sperrklinke with 3" sleeve lock	019133A

Storz Festkupplungen mit Innengewinde NH PN16
Storz adapter with female NH thread PN 16

Kupplungen mit Innengewinde NH. Die Festkupplungen NH sind immer mit einer Flachdichtung ausgestattet.



Couplings with NH female thread. NH adapters are always supplied with a flat seal.

Größe Size	Material	Gewinde Thread	Dichtung Seals		Hinweis Remarks	Art.-Nr Order-No.
38 KA Lug 052	Alu	1 ½" NH	DS	NBR		06629A
C-52 KA Lug 066	Alu	1 ½" NH	D	NBR		06608A
65 KA Lug 081	Alu	2 ½" NH	D	NBR		06615A
	Ms Brass	2 ½" NH	D	NBR		06615M
B-75 KA Lug 089	Alu	2 ½" NH	D	NBR		06610A
A-110 KA Lug 133	Alu	4" NH	DS	NBR		06655A
	Alu	4 ½" NH	DS	NBR		06613A

Storz Kupplungen
Storz couplings

Storz Festkupplungen mit Innengewinde NPT PN16
Storz adapter with female NPT thread PN 16

Kupplungen mit Innengewinde NPT. Kupplungen mit NPT haben konisches Gewinde und sind selbstabdichtend.



Couplings with NPT female thread. All couplings with NPT have a conic thread, so they do not require a flat seal.

Größe Size	Material	Gewinde Thread	Dichtung Seals		Hinweis Remarks	Art.-Nr Order-No.
C-52 KA Lug 066	VA SST	2" NPT	DS	Viton		06602V
	MS Brass	2" NPT	D	NBR		06602M
65 KA Lug 081	Alu	2" NPT	D	NBR		066109A
	Alu	2 ½" NPT	D	NBR		06621A
B-75 KA Lug 089	Alu	3" NPT	D	NBR		06635A

Storz Festkupplungen mit Außengewinde PN 16
Storz adapter with male BSP thread PN 16

Festkupplungen mit Außengewinde sind je nach Bedarf entweder mit einer Druck- oder mit einer Druck-/ Saugdichtung montiert.

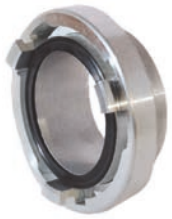

Depending on the application, adapters with male threads can be delivered with either a delivery seal or a delivery/suction seal.

Größe Size	Material	Gewinde Thread	Dichtung Seals		Hinweis Remarks	Art.-Nr Order-No.
D-25 KA Lug 031	Alu	½"	DS	NBR		01621A
	VA SST	½"	DS	Viton		01621V
	VA SST	½"	DS	EPDM	nach DVGW VP 550	01621VT.D.S
	VA SST	½"	DS	Silikon	nach DVGW VP 550	01621VTSDS
	Alu	¾"	DS	NBR		01600A
	VA SST	¾"	DS	Viton		01600V
	VA SST	¾"	DS	EPDM	nach DVGW VP 550	01600VT.D.S
	VA SST	¾"	DS	Silikon	nach DVGW VP 550	01600VTSDS
	Alu	1"	DS	NBR		01601A

Storz Festkupplungen mit Außengewinde PN 16
Storz adapter with male BSP thread PN 16

Größe Size	Material	Gewinde Thread	Dichtung Seals		Hinweis Remarks	Art.-Nr Order-No.
D-25 KA Lug 031	Alu	1"	DS	NBR	PN 10	41601A
	VA SST	1"	DS	Viton		01601V
	VA SST	1"	DS	EPDM	nach DVGW VP 550	01601VT.D.S
	VA SST	1"	DS	Silikon	nach DVGW VP 550	01601VTSDS
	Ms Brass	1"	DS	NBR		01601M
	VA SST	1 ¼"	DS	EPDM	nach DVGW VP 550	01631VT.D.S
32 KA Lug 044	Alu	1"	DS	Viton		01616AV
	VA SST	1"	DS	Viton		01616V
	Alu	1 ¼"	DS	Viton		01602AV
38 KA Lug 052	Alu	1"	DS	NBR		01664A
	Alu	1 ½"	DS	NBR		01603A
	Ms Brass	1 ½"	DS	NBR		01603M
	Alu	2"	DS	NBR		01632A
C-52 KA Lug 066	Alu	¾"	D	NBR		01619A
	Alu	1"	D	NBR		01604A
	VA SST	1"	D	Viton		016115V
	VA SST	1"	DS	EPDM	nach DVGW VP 550	016115VT.D.S
	VA SST	1"	DS	Silikon	nach DVGW VP 550	016115VTSDS
	Ms Brass	1"	D	NBR		01604M
	Alu	1 ¼"	D	NBR		01605A
	VA SST	1 ¼"	DS	Viton		016051V
	VA SST	1 ¼"	DS	EPDM	nach DVGW VP 550	016051VT.D.S
	Ms Brass	1 ¼"	D	NBR		01605M
	Alu	1 ½"	D	NBR		01606A
	Alu	1 ½"	D	NBR	PN 10	41606A
	VA SST	1 ½"	DS	Viton		01606V
	VA SST	1 ½"	DS	EPDM	nach DVGW VP 550	01606VT.D.S
	Ms Brass	1½	D	NBR		01606M
	Alu	2"	D	NBR		01607A
	Alu	2"	D	NBR	PN 10	41607A
	VA SST	2"	DS	Viton		01607V
	VA SST	2"	DS	EPDM	nach DVGW VP 550	01607VT.D.S
	VA SST	2"	DS	EPDM	nach DVGW VP 550	01607VTDS
	Ms Brass	2"	D	NBR		01607M
	Alu	2 ½"	D	NBR		01608A
	VA SST	2 ½"	D	EPDM	nach DVGW VP 550	01608VT.D
	Ms Brass	2 ½"	D	NBR		01608M

Storz Festkupplungen mit Außengewinde PN 16
Storz adapter with male BSP thread PN 16

Größe Size	Material	Gewinde Thread	Dichtung Seals		Hinweis Remarks	Art.-Nr Order-No.
65 KA Lug 081	Alu	1 ½"	D	NBR		01623A
	Alu	2"	D	NBR		01622A
	Alu	2 ½"	D	NBR		01609A
	VA SST	2 ½"	D	Viton		01609V
	Ms Brass	2 ½"	D	NBR		01609M
	Alu	3"	D	NBR		01629A
B-75 KA Lug 089	Alu	2"	D	NBR		01610A
	VA SST	2"	DS	Viton		01610V
	VA SST	2"	DS	EPDM	nach DVGW VP 550	01610VT.D.S
	Alu	2 ½"	D	NBR		01611A
	Alu	2 ½"	D	NBR	PN 10	41611A
	VA SST	2 ½"	DS	Viton		01611V
	VA SST	2 ½"	DS	EPDM	nach DVGW VP 550	01611VT.D.S
	Ms Brass	2 ½"	D	NBR		01611M
	Alu	3"	D	NBR		01612A
	Alu	3"	D	NBR	PN 10	41612A
	VA SST	3"	DS	Viton		01612V
	VA SST	3"	D	EPDM	nach DVGW VP 550	01612VT.D
	VA SST	3"	D	Silikon	nach DVGW VP 550	01612VTSD
	Ms Brass	3"	D	NBR		01612M
90 KA Lug 105	Alu	3"	DS	NBR		01613A
100 KA Lug 115	Alu	4"	DS	NBR		01626A
	VA SST	4"	DS	Viton		01626V
A-110 KA Lug 133	Alu	4"	DS	NBR		01614A
	Alu	4"	DS	NBR	PN 10	41614A
	VA SST	4"	DS	Viton		01614V
	VA SST	4"	DS	EPDM	nach DVGW VP 550	01614VTB.D.S
	Rg Gun Metal	4"	D	NBR		01614R.D
125 KA Lug 148	Alu	5"	DS	NBR		01642A
F-150 KA Lug 160 3 Nocken Lugs	Alu	6"	DS	NBR		016110A
	VA SST	6"	DS	NBR		01615V
205 KA Lug 220 3 Nocken Lugs	Alu	8"	D	NBR	mit 3 roten Punkten with 3 red dots	016130A.D

Storz Festkupplungen mit Außengewinde, drehbar PN 16
Storz adapter with male thread, swivel PN 16

Alle drehbaren Festkupplungen bestehen aus einem Knaggenteil und einem Gewindestutzen.

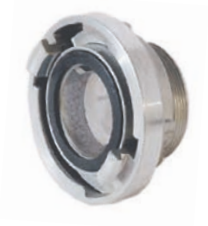

All swivel adaptors consist of a Storz head and a connection thread.

Größe Size	Material	Gewinde Thread	Dichtung Seals		Hinweis Remarks	Art.-Nr Order-No.
D-25 KA Lug 031	Alu	¾"	DS	NBR		01929A
	Alu	1"	DS	NBR		01993A
	VA SST	1"	DS	Viton		01963V
	VA SST	1"	DS	EPDM	nach DVGW VP 550	01963VT.D.S
	VA SST	1"	DS	Silikon	nach DVGW VP 550	01963VTSDS
C-52 KA Lug 066	VA SST	1¼"	D	EPDM	nach DVGW VP 550 mit Sperrklinke with sleeve lock	01968VT.D
	Alu	2"	D	NBR		01907A
	Alu	2"	D	NBR	PN 10	41907A
	VA SST	2"	DS	Viton		01907V
	VA SST	2"	D	EPDM	nach DVGW VP 550	01907VT.D
	VA SST	2"	D	Silikon	nach DVGW VP 550	01907VTSD
	Ms Brass	2"	D	NBR		01907M
65 KA Lug 081	Alu	2 ½"	D	NBR		019313A
B-75 KA Lug 089	VA SST	2"	DS	EPDM	nach DVGW VP 550 mit Sperrklinke with sleeve lock	019162VT.D.S
	Alu	2 ½"	D	NBR	mit Sperrklinke with sleeve lock	01935A
	VA SST	2 ½"	D	EPDM	nach DVGW VP 550	019000VT.D
	VA SST	2 ½"	D	Silikon	nach DVGW VP 550	019000VTSD
	Alu	3"	D	NBR		019303A
	Alu	3"	D	NBR	PN 10	419303A
	VA SST	3"	D	EPDM	nach DVGW VP 550	01909VT.D
	VA SST	3"	DS	EPDM	nach DVGW VP 550	01909VT.D.S
A-110 KA Lug 133	Alu	4"	DS	NBR		019211A
	Alu	4"	DS	NBR	PN 10	419211A
	Alu	4"	DS	NBR	mit Sperrklinke with sleeve lock	019212A
	VA SST	4"	DS	Viton		01910V
125 KA Lug 148	Alu	4"	DS	NBR		01914A
	Alu	5"	DS	NBR		01915A

Storz Festkupplungen mit Außengewinde, drehbar mit Schloss PN 16
Storz adapter with male BSP thread with lock, swivel PN 16

Festkupplungen drehbar mit Schloss dienen zum Verschließen. Das Schloss an der Festkupplung wird optional gleichschließend oder nicht gleichschließend angeboten. Dies hat den Vorteil, das die Kupplung nicht entwendet werden kann.



Swivel adapters with lock are used for sealing. The lock on the adapters are optionally available with a universal key or a single key. The advantage of this is that the couplings cannot be stolen.

Größe Size	Material	Gewinde Thread	Dichtung Seals		Hinweis Remarks	Art.-Nr Order-No.
D-25 KA Lug 031	VA SST	1"	DS	EPDM	nach DVGW VP 550, gleichschließend with universal key	019157VT.D.S
	VA SST	1"	DS	Silikon	nach DVGW VP 550, gleichschließend with universal key	019157VTSDS
C-52 KA Lug 066	VA SST	2"	D	EPDM	nach DVGW VP 550, gleichschließend with universal key	019004VT.D
	VA SST	2"	D	Silikon	nach DVGW VP 550, gleichschließend with universal key	019004VTSD
	VA SST	2"	D	EPDM	nach DVGW VP 550 mit Sperrklinke, Flachsieb, gleichschließend with sleeve lock, filter, universal key	019172VT.D
	VA SST	2"	D	Silikon	nach DVGW VP 550 mit Sperrklinke, Flachsieb, gleichschließend with sleeve lock, filter, universal key	019172VTSD
B-75 KA Lug 089	VA SST	2"	DS	EPDM	mit Sperrklinke, gleichschließend with sleeve lock, universal key	019163VT.D.S
	VA SST	2 ½"	D	EPDM	nach DVGW VP 550 mit gleichschließend with universal key	019156VT.D

Storz Festkupplungen mit Außengewinde, mit Arretierung PN 16
Storz adapter with male BSP thread, with locking mechanism PN 16

Unsere Festkupplungen mit Arretierung werden meistens für Überflurhydranten eingesetzt.



Our adapters with locking mechanism are mostly used for fire hydrants.

Größe Size	Material	Gewinde Thread	Dichtung Seals		Hinweis Remarks	Art.-Nr Order-No.
Storz C-52 KA Lug 066	VA SST	2"	D	EPDM	nach DVGW VP 550 mit 3" Sperrklinke with 3" sleeve lock	220006VT.D
	VA SST	2"	D	Silikon	nach DVGW VP 550 mit 3" Sperrklinke with 3" sleeve lock	220006VTSD
	VA SST	2"	D	EPDM	nach DVGW VP 550 mit 3" Sperrklinke und gleichschließend with 3" sleeve lock and universal key	220004VT.D
	VA SST	2"	D	Silikon	nach DVGW VP 550 mit 3" Sperrklinke und gleichschließend with 3" sleeve lock and universal key	220004VTSD
Storz B-75 KA Lug 089	VA SST	2"	D	EPDM	nach DVGW VP 550 mit 3" Sperrklinke with 3" sleeve lock	220007VT.D
	VA SST	2"	D	Silikon	nach DVGW VP 550 mit 3" Sperrklinke with 3" sleeve lock	220007VTSD
	VA SST	2"	D	EPDM	nach DVGW VP 550 mit 3" Sperrklinke und Schloss with 3" sleeve lock and universal key	220008VT.D

Storz Festkupplungen mit Außengewinde NH PN 16
Storz adapter with male NH thread PN 16

Festkupplungen mit NH Gewinde haben eine Flachdichtung.



Fixed couplings with NH threading have a flat seal.

Größe Size	Material	Gewinde Thread	Dichtung Seals		Hinweis Remarks	Art.-Nr Order-No.
38 KA Lug 052	Alu	1 ½" NH	DS	NBR		06624A
	Ms Brass	1 ½" NH	DS	NBR		06624M
B-75 KA Lug 089	Alu	2 ½" NH	D	NBR		06611A

Storz Kupplungen
Storz couplings

Storz Festkupplungen mit Außengewinde NPT PN 16
Storz adapter with male NPT thread with lock, swivel PN 16

Festkpplungen mit NPT Gewinde sind konisch und selbstabdichtend.



Fixed couplings with NPT threading are conical and self-sealing.

Größe Size	Material	Gewinde Thread	Dichtung Seals		Hinweis Remarks	Art.-Nr Order-No.
38 KA Lug 052	Ms Brass	1 ½" NPT	DS	NBR		06661M
C-52 KA Lug 066	Alu	2" NPT	D	NBR		06677A
B-75 KA Lug 089	Alu	2½" NPT	D	NBR		06685A
	Alu	3" NPT	D	NBR		06684A
A-110 KA Lug 133	Alu	4 " NPT	DS	NBR		06619A

Storz Festkupplung IG mit metallischer Dichtfläche PN 16
Storz adapter with female BSP thread and metal sealing surface PN 16

Festkupplungen metallisch werden hauptsächlich für Armaturen im Freien eingesetzt, z. B. bei Überflurhydranten. Die Festkupplungen haben eine metallische Dichtfläche zum Einschrauben der Deckkapsel.



Metallic adapters are mainly used for outdoor fittings, for example fire hydrants. The adapter have a metallic sealing surface for screw in the end cap.

Größe Size	Material	Gewinde Thread	Hinweis Remarks	Art.-Nr Order-No.
C-52 KA Lug 066	Alu	2"	50x1/6“	01717A
65 KA Lug 081	Alu	2 ½"	60x1/6“	01705A
B-75 KA Lug 089	Alu	2 ½"	65x1/6“	01712A

Storz Festkupplung AG mit metallischer Dichtfläche PN 16
Storz adapter with male BSP thread and metal sealing surface PN 16

Festkupplungen metallisch werden hauptsächlich für Armaturen im Freien eingesetzt, z. B. bei Überflurhydranten. Die Festkupplungen haben eine metallische Dichtfläche zum Einschrauben der Deckkapsel.



Metallic adapters are mainly used for outdoor fittings, for example fire hydrants. The adapter have a metallic sealing surface for screw in the end cap.

Größe Size	Material	Gewinde Thread	Hinweis Remarks	Art.-Nr Order-No.
C-52 KA Lug 066	Alu	2"	50x1/6"	01700A
	VA SST	2"	50x1/6"	01700V
65 KA Lug 081	Alu	2 ½"	60x1/6"	01704A
B-75 KA Lug 089	Alu	2 ½"	65x1/6"	01701A
	VA SST	2 ½"	65x1/6"	01701V
	Alu	3"	65x1/6"	01739A
A-110 KA Lug 133	Alu	4"	105x1/4"	01702A
	VA SST	4"	105x1/4"	01702V

Deckkapsel mit Dreikant, Flachdichtung und Kette
End cap with triangular boss, seal and chain

Die Deckkapseln werden in die Festkupplungen mit metallischer Dichtfläche eingeschraubt. Das Lösen der Deckkapseln ist nur mit einem Überflurhydrantenschlüssel möglich (Seite 232).



The end caps are screwed into the metallic adapters. The release of the end cap is only possible with a hydrant key (See page 232).

Größe Size	Material	Gewinde Thread	Hinweis Remarks	Art.-Nr Order-No.
C-52 KA Lug 066	Alu	50x1/6"	DIN 14317	01800A
	VA SST	50x1/6"		01800V
65 KA Lug 081	Alu	60x1/6"	NEN 3374	01805A
B-75 KA Lug 089	Alu	65x1/6"	DIN 14318	01801A
	VA SST	65x1/6"		01801V
A-110 KA Lug 133	Alu	105x1/4"	DIN 14319	01802A
	VA SST	105x1/4"		01802V

Storz Blindkupplungen für Druck- und Saugbetrieb mit Kette PN 16
Storz blank cap for pressure and suction applications with chain PN 16

Storz Blindkupplungen dienen zum Verschließen von Storz Kupplungen. Die einteiligen Blindkupplungen aus Kunststoff dienen als Schutz gegen Verschmutzung (drucklos).



Blanking caps are used for sealing Storz couplings. Plastic blanking caps serve as protection against pollution (non pressure).

Größe Size	Material	Dichtung Seals		Hinweis Remarks	Art.-Nr Order-No.
D-25 KA Lug 031	Alu	DS	NBR		02200A
	Alu	DS	NBR	PN 10	42200A
	Kst	-	-	einteilig (nicht druckbelastend) one piece non-pressure	022242K
	VA SST	DS	Viton		02200V
	VA SST	DS	EPDM	nach DVGW VP 550	02200VT.D.S
	VA SST	DS	Silikon	nach DVGW VP 550	02200VTSDS
	Ms Brass	DS	NBR		02200M

Storz Blindkupplungen für Druck- und Saugbetrieb mit Kette PN 16
Storz blank cap for pressure and suction applications with chain PN 16

Größe Size	Material	Dichtung Seals		Hinweis Remarks	Art.-Nr Order-No.
32 KA Lug 044	Alu	DS	Viton		02201AV
	Ms Brass	DS	Viton		02201MV
38 KA Lug 052	Alu	DS	NBR		02202A
	Ms Brass	DS	NBR		02202M
45 KA Lug 059	Alu	DS	NBR		02254A
C-52 KA Lug 066	Alu	DS	NBR		02203A
	Alu	DS	NBR	PN 10	42203A
	Kst	_	_	einteilig für Schloss mit Stahl Kette(nicht druckbelastend) one piece, for lock with Steel chain (non-pressure)	022113K
	Kst	_	_	einteilig für Schloss mit VA Kette (nicht druckbelastend) one piece, for lock with SST chain (non-pressure)	022113KV
	Kst	_	_	einteilig für Schloss mit Ms Kette (nicht druckbelastend) one piece, for lock with Brass chain (non-pressure)	022113KM
	VA SST	DS	Viton		02203V
	VA SST	DS	EPDM	nach DVGW VP 550	02203VT.D.S
	VA SST	DS	Silikon	nach DVGW VP 550	02203VTSDS
	VA SST	D	EPDM	nach DVGW VP 550	02203VT.D
	VA SST	D	Silikon	nach DVGW VP 550	02203VTSD
	VA SST	_	_	einteilig, für Schloss mit VA Kette (nicht druckbelastend) one piece, for lock with SST chain (non-pressure)	022141V
	Ms Brass	DS	NBR		02203M
65 KA Lug 081	Alu	DS	NBR		02204A
	Alu	D	NBR	PN 10	42204A
	Kst	-	-	einteilig (nicht druckbelastend) one piece non-pressure	022259K
	VA SST	D	Viton		02204V
	Ms Brass	D	NBR		02204M
B-75 KA Lug 089	Alu	DS	NBR		02205A
	Alu	DS	NBR	PN 10	42205A
	Alu	DS	NBR	mit Schnellkupplung with claw coupling	02290A
	Alu	DS	NBR	mit Ablasshahn with drain tap	022266A
	Kst	-	-	einteilig für Schloss mit Stahl Kette(nicht druckbelastend) one piece non-pressure for lock with Steel chain	022114K
	VA SST	DS	Viton		02205V
	VA SST	DS	EPDM	nach DVGW VP 550	02205VT.D.S
	VA SST	DS	Silikon	nach DVGW VP 550	02205VTDS
	VA SST	D	EPDM	nach DVGW VP 550	02205VT.D
	Ms Brass	DS	NBR		02205M

Storz Blindkupplungen für Druck- und Saugbetrieb mit Kette PN 16
Storz blank cap for pressure and suction applications with chain PN 16

Größe Size	Material	Dichtung Seals		Hinweis Remarks	Art.-Nr Order-No.
90 KA Lug 105	Alu	DS	NBR		02206A
100 KA Lug 115	Alu	DS	NBR		02207A
	VA SST	DS	Viton		02207V
	Rg Gun Metal	DS	NBR		02207R
A-110 KA Lug 133	Alu	DS	NBR		02208A
	Alu	DS	NBR	PN 10	42208A
	Kst	-	-	einteilig mit Stahl Kette (nicht druckbelastend) one pcs non-pressure with Steel chain	022245K
	VA SST	DS	Viton		02208V
	VA SST	DS	EPDM	nach DVGW VP 550	02208VTB.D.S
	Rg Gun Metal	DS	NBR weiß white		02208R
125 KA Lug 148	Alu	DS	NBR		02209A
	VA SST	DS	Viton		02209V
	Rg Gun Metal	DS	NBR		02209R
135 KA Lug 159	Alu Guss cast	DS	NBR	PN 10	02218A
F-150 KA Lug 160 3 Nocken Lugs	Alu	DS	NBR		02210A
	Alu	-	-	einteilig mit Stahl Kette one piece with steel chain	022119A
	VA SST	DS	Viton		022301V
	Rg Gun Metal	DS	NBR		02210R
165 KA Lug 188 2 Nocken Lugs	Alu Guss cast	DS	NBR weiß white	PN 10	02211AW
205 KA Lug 220 3 Nocken Lugs	Alu	DS	NBR		02276A
205 KA Lug 220 2 Nocken Lugs	Alu	DS	NBR		02214A
305 KA Lug 328 3 Nocken Lugs	Alu Guss cast	D	NBR	PN 10 mit Sperrklinke with sleeve lock	022107A

Storz Blindkupplungen mit Schloss und Kette PN 16
Storz blank cap with lock and chain PN 16

Blindkupplungen mit Schloss dienen zum Verschließen von Storzkupplungen. Das Schloss an der Kupplung wird optional gleichschließend oder nicht gleichschließend geliefert. Dadurch kann die Kupplung nicht entwendet werden.



Blanking caps with lock are used for sealing Storz couplings. The lock on the blanking caps are optionally available with a universal key or a single key. The advantage of this is that the couplings cannot be stolen.

Größe Size	Material	Dichtung Seals		Hinweis Remarks	Art.-Nr Order-No.
C-52 KA Lug 066	Alu VA SST	DS	NBR	nicht gleichschließend single key	02222A
	Alu VA SST	DS	NBR	gleichschließend universal key	02296A
B-75 KA lug 089	Alu VA SST	DS	NBR	nicht gleichschließend single key	02262A
	Alu VA SST	DS	NBR	gleichschließend universal key	02231A
	VA SST	D	EPDM	nach DVGW VP 550, gleichschließend universal key	02228VTD002.D
	VA SST	D	Silikon	nach DVGW VP 550, gleichschließend universal key	02228VTD122SD
A-110 KA Lug 133	Alu VA SST	DS	NBR	nicht gleichschließend single key	02227A
	VA SST	DS	EPDM	nach DVGW VP 550, nicht gleichschließend single key	02227VTB.D.S
	Alu VA SST	DS	NBR	gleichschließend universal key	022230A

Storz Blindkupplung mit klappbaren Kupplungsgriffen und Kette PN 16
Storz blank cap with folding handles and chain PN 16

Die Storz Blindkupplungen aus Aluminium mit zwei Griffen ermöglichen ein schnelles und leichtes Kuppeln ohne Kupplungsschlüssel.



The Storz blind couplings in aluminium with handles enable fast and easy assembly without a coupling spanner.

Größe Size	Material	Dichtung Seals		Hinweis Remarks	Art.-Nr Order-No.
100 KA Lug 115	Alu	DS	NBR	2 Griffe two handles	02286A
125 KA Lug 148	Alu	DS	NBR	2 Griffe two handles	02265A

Storz Blindkupplung mit klappbaren Kupplungsgriff und Kette PN 16
Storz blank cap with folding handles and chain PN 16

Die Storz Blindkupplungen mit einem Griff ermöglichen ein schnelles und leichtes Kuppeln ohne Kupplungsschlüssel. Gleichzeitig werden die Kupplungen gegen Öffnen gesichert.



Storz blanking caps with folding handles allow quick and easy assembly spanner. The couplings are secured against opening.

Größe Size	Material	Dichtung Seals		Hinweis Remarks	Art.-Nr Order-No.
100 KA Lug 115	VA SST	D	Viton	1 Griff one handles	022246V
A-110 KA Lug 133	VA SST	DS	Viton	1 Griff one handles	022247V
F-150 KA Lug 160 3 Nocken Lugs	VA SST	DS	Viton	1 Griff one handles	022249V

Storzkupplung mit Ablasshahn
Storz couplings with drain tap

Storzkupplungen mit Ablasshahn ermöglichen die Leitung drucklos zu machen.



Storz couplings with drain tap can be used to remove the pressure from a hose.

Größe Size	Material	Dichtung Seals		Hinweis Remarks	Art.-Nr Order-No.
C-52 KA Lug 066	Alu	DS	NBR	Ablasshahn with drain cock	02229A
B-75 KA Lug 089	Alu	DS	NBR	Ablasshahn with drain cock	02234A
A-110 KA Lug 133	Alu	DS	NBR	Ablasshahn with drain cock	02270A

Storz Kupplungen
Storz couplings

Storzkupplung mit Entnahme
Storz couplings with drain valves

Die Kupplungen haben Entnahmemöglichkeiten über Ablassventile und -hahn, auch mit Klauenkupplung DN 40



The couplings are equipped with possibilities for draining through drain valves and a tap, including the claw coupling DN 40

Größe Size	Material	Dichtung Seals	Hinweis Remarks	Art.-Nr Order-No.
C-52 KA Lug 066	Alu Ms Brass	D	2 x ¾" Auslaufventil tap	05810A
	Alu Ms Brass	D	1 x ¾" Auslaufventil und 1x Klauenkupplung DN 40 claw coupling	05878A
B-75 KA Lug 089	Alu Ms Brass	DS	1 x ¾" Auslaufventil tap	058195A

Storzkupplung mit Auslaufventil und Systemtrenner
Storz couplings with drain valves and backflow preventer

Diese Kupplungen sind zur Entnahme von Trinkwasser geeignet und verfügen über einen Systemtrenner BA „S".



These couplings are suited for removing drinking water and have a BA „S" backflow preventer.

Größe Size	Material	Dichtung Seals	Hinweis Remarks	Art.-Nr Order-No.
C-52 KA Lug 066	VA Ms SST Brass	D	1 x ¾" Auslaufventil mit Systemtrenner BA „S" tap with backflow preventer	058136VT.D
	VA Ms SST Brass	D	1 x ¾" Auslaufventil mit Systemtrenner BA „S" tap with backflow preventer	058136VTSD
B-75 KA Lug 089	VA Ms SST Brass	DS	1 x ¾" Auslaufventil mit Systemtrenner BA „S" tap with backflow preventer	058509VM.X

Haltescheiben Kunststoff für Storz-Armaturen
Holding device for Storz fittings

Halteschеiben dienen als Schutz gegen Verschmutzungen. Sie können auch als drucklose Blindkupplung mit und ohne Kette eingesetzt werden.



Holding devices are used to protect against contamination. Blanking caps with or without chain (non pressure) can also be used.

Größe Size	Material	Hinweis Remarks	Art.-Nr Order-No.
D-25 KA Lug 031	Kst		03920K
38 KA Lug 052	Kst	ohne Kette für Steckschloss, nicht dichtend chain for key lock, not waterproof	03935K
C-52 KA Lug 066	Kst	für Steckschloß for key lock	03947K
	Kst	mit T-Griff für Steckschloss with handle for Cylinder key lock	022117K
	Kst	auch für B-75 KA Lug 089, nicht zum Abdichten verwendbar also for B-75 KA Lug 089, not waterproof	03924K
65 KA Lug 081	Kst	für Steckschloß for key lock	03936K
B-75 KA Lug 089	Kst	für Steckschloß for key lock	03949K
	Kst	mit T-Griff für Steckschloss with handle for Cylinder key lock	022118K
A-110 KA Lug 133	Kst		03942K

Steckschloss
Mortise lock

Steckschloss für Haltescheiben gleichschließend - mit 2 Schlüsseln



Mortise lock for holding device with universal key.

Größe Size	Material	Hinweis Remarks	Art.-Nr Order-No.
für C-52 bis A-110 for 2 till 4“	Stahl steel	Steckschloß Cylinder key lock	713003S

Haltescheiben Edelstahl für Storz-Armaturen
Holding device for Storz fittings

Halteschеiben dienen als Schutz gegen Verschmutzung. Sie können auch als Blindkupplung mit oder ohne Kette (drucklos) eingesetzt werden.



Support plates protect against dirt. They can also be used as blind couplings with or without a chain (pressure-less).

Größe Size	Material	Hinweis Remarks	Art.-Nr Order-No.
C-52 KA Lug 066	VA SST	für Steckschloss for mortise lock	03925V
B-75 KA Lug 089	VA SST	für Steckschloss (Abb. mit Steckschloss) for mortise lock	03949V
F-150 KA Lug 160 3 Nocken Lugs	Alu		03939A
C-52 bis A-110 2 till 4“	Stahl steel	Steckschloß Cylinder mortise lock	713003S

Haltescheiben mit Probenentnahmehahn für Storz-Armaturen
Holding device with drain tap for Storz fittings

Diese Haltescheiben sind mit einem Probenentnahmehahn ausgerüstet



The holding devicec are equipped with a sample drain tap.

Größe Size	Material	Hinweis Remarks	Art.-Nr Order-No.
C-52 KA Lug 066	VA SST	mit Probenentnahmehahn with drain tap	02213V

Übergangsstücke Storz auf Storz, drehbar PN 16
Storz to Storz adapter, swivel PN 16

Storz auf Storz Übergangsstücke werden eingesetzt zum Verbinden verschiedener Kupplungsgrößen. Standardmäßig sind die Übergangsstücke drehbar.



Storz to Storz adapters are used for connecting various coupling sizes. By default, the system adapters are swivel.

Größe 1 Size 1	Größe 2 Size 2	Material	Dichtung Gr. 1 Seal Size 1	Dichtung Gr. 2 Seal Size 2	Hinweis Remarks	Art.-Nr Order-No.
D-25 KA Lug 031	Klauenkupplung DN 40 claw coupling	Alu Ms Brass	NBR (DS)	NBR	fest fixed	02039A
	GEKA plus K	VA Ms SST Brass	EPDM (DS)	NBR	nach DVGW VP 550, fest fixed	02039VT.D.S
		VA Ms SST Brass	Silikon (DS)	NBR	nach DVGW VP 550, fest fixed	02039VTSDS
C-52 KA Lug 066	D-25 KA Lug 031	Alu	NBR (D)	NBR (DS)		02000A
		Alu	NBR (D)	NBR (DS)	PN 10	42000A
		VA SST	Viton (D)	Viton (DS)		020120V
		VA SST	EPDM (DS)	EPDM (DS)	nach DVGW VP 550	020120VT.D.S
		VA SST	Silikon (DS)	Silikon (DS)	nach DVGW VP 550	020120VTSDS
	Klauenkupplung DN 40 claw coupling	Alu Ms Brass	NBR (D)	NBR		02014A
		VA Ms SST Brass	EPDM (DS)	NBR	nach DVGW VP 550	02014VT.D.S
		VA Ms SST Brass	Silikon (DS)	NBR	nach DVGW VP 550, fest fixed	02014VTSDS
	32 KA Lug 044	Alu	NBR (D)	NBR (DS)	fest fixed	02001A
	38 KA Lug 052	Alu	NBR (D)	NBR (DS)		02053A
65 KA Lug 081	38 KA Lug 052	Alu	NBR (D)	NBR (DS)		02038A
	C-52 KA Lug 066	Alu	NBR (D)	NBR (D)	fest fixed	02003A
B-75 KA Lug 089	C-52 KA Lug 066	Alu	NBR (D)	NBR (D)		02004A
		Alu	NBR (D)	NBR (D)	PN 10	42004A
		VA SST	Viton (DS)	Viton (DS)		02004V
		VA SST	EPDM (DS)	EPDM (DS)	nach DVGW VP 550	02004VT.D.S
		VA SST	Silikon (DS)	Silikon(DS)	nach DVGW VP 550	02004VTSDS
		VA SST	EPDM (DS)	EPDM (DS)	nach DVGW VP 550, fest fixed	020159VT.D.S
		VA SST	Silikon (DS)	Silikon(DS)	nach DVGW VP 550, fest fixed	020159VTSDS

Übergangsstücke Storz auf Storz, drehbar PN 16
Storz to Storz system adapter, swivel PN 16

Größe 1 Size 1	Größe 2 Size 2	Material	Dichtung Gr. 1 Seal Size 1	Dichtung Gr. 2 Seal Size 2	Hinweis Remarks	Art.-Nr Order-No.
B-75 KA Lug 089	65 KA Lug 081	Alu	NBR (D)	NBR (D)		02005A
	C-52 KA Lug 066	Ms Brass	NBR (D)	NBR (D)		02004M
100 KA Lug 115	B-75 KA Lug 089	Alu	NBR (DS)	NBR (D)		02007A
A-110 KA Lug 133	B-75 KA Lug 089	Alu	NBR (DS)	NBR (D)		02008A
		Alu	NBR (DS)	NBR (DS)	L = 160 mm	02021A
		Alu Stahl steel	NBR (DS)	NBR (DS)	L = 160 mm Mittelteil Stahl steel insert	02021S
		VA SST	Viton (DS)	Viton (DS)		02008V
		VA SST	EPDM (DS)	EPDM (DS)	nach DVGW VP 550	02008VT.D.S
		VA SST	EPDM(DS)	Silikon(DS)	nach DVGW VP 550	02008VTDS
125 KA Lug 148	A-110 KA Lug 133	Alu	NBR (DS)	NBR (DS)		02010A
F-150 KA Lug 160 3 Nocken Lugs	A-110 KA Lug 133	Alu	NBR (DS)	NBR (DS)		02011A
	125 KA Lug 148	Alu	NBR (DS)	NBR (DS)		02022A
205 KA Lug 220 3 Nocken Lugs	F-150 KA Lug 160 3 Nocken Lugs	Alu	NBR (D)	NBR (D)		02097A.D
		Alu	NBR (D)	NBR (D)		020222A.D
		Alu	NBR (DS)	NBR (DS)		02097A

Übergangsstücke Storz auf Flansch, fest PN 16
Storz to flange adapter PN 16, fixed

Diese Übergangsstücke dienen zur Verbindung von Storz auf Flansch Systeme.



These adapters are used to connect Storz to the flange systems.

Größe Size	Material	Dichtung Seal		Flansch Flange	Hinweis Remarks	Art.-Nr Order-No.
D-25 KA Lug 031	VA SST	DS	Viton	DN 25		02100V
C-52 KA Lug 066	Alu	D	NBR	DN 50		02101A
	VA SST	DS	Viton	DN 50		02101V
	VA SST	DS	EPDM	DN 50	nach DVGW VP 550	02101VT.D.S
	VA SST	D	Silikon	DN 50	nach DVGW VP 550	02101VTSD
B-75 KA Lug 089	Alu	D	NBR	DN 65		02103A
	Alu	D	NBR	DN 80		02104A
	VA SST	DS	Viton	DN 80		02104V
	VA SST	D	EPDM	DN 80	nach DVGW VP 550	02104VT.D
	VA SST	D	Silikon	DN 80	nach DVGW VP 550	02104VTSD
	VA SST	DS	EPDM	DN 80	nach DVGW VP 550	02104VT.D.S
	VA SST	DS	Silikon	DN 80	nach DVGW VP 550	02104VTSDS
100 KA Lug 115	Alu	DS	NBR	DN 100		02105A
A-110 KA Lug 133	Alu	DS	NBR	DN 100		02106A
	VA SST	DS	Viton	DN 100		02106V
	VA SST	DS	EPDM	DN 100	nach DVGW VP 550	02106VT
F-150 KA Lug 160 3 Nocken Lugs	Alu	DS	NBR	DN 150		02109A
	VA SST	DS	Viton	DN 150		02109V

Kupplungsgriffe mit Kunststoff zum nachträglichen Anbau
Storz to flange adapter PN 16, fixed

Die klappbaren Edelstahl Kupplungsgriffe haben einen Hebel aus Kunststoff. Sie können an entsprechende Kupplungen angeschraubt werden.



The foldable hadles made out of stainless steel have a plastic lever. They can be screwed to the corresponding couplings.

Typ Type	Material	Hinweis Remarks	Art.-Nr Order-No.
Umleggriff Folding handle	Kunststoff Edelstahl plastic SST	als Ersatzteil as a replacement part	509038V

Kupplungsgriffe Aluminium zum nachträglichen Anbau
Folding coupling handles for on the spot assembly

Unsere Kupplungsgriffe dienen zum nachträglichen Anbau an der entsprechenden Aluminium Knagge. Die Griffe werden ausschließlich paarweise geliefert.



Coupling handles serve for additional mounting to the corresponding aluminum Storz heads. Are solely supplied in pairs.

Größe für Size for	Material	Hinweis Remarks	Art.-Nr Order-No.
100 bis F-150 4 till 6“	Alu	für Storz Kupplungen (2 Stück) for Storz Adapter (2 piece)	04500A

Storz Knagge PN 16
Storz head (nut) PN 16

Das Knaggenteil kann jederzeit in die Saug- oder Blindkupplung als Ersatzteil verbaut werden.



The head part can be installed or removed from the suction hose couplings or blanking caps, at any time.

Größe Size	Material	Hinweis Remarks	Art.-Nr Order-No.
D-25 KA Lug 031	Alu		600001A
38 KA Lug 052	Alu		600003A
C-52 KA Lug 066	Alu		600004A
65 KA Lug 081	Alu		600008A
B-75 KA Lug 089	Alu		600009A
100 KA Lug 115	Alu		600019A
A-110 KA Lug 133	Alu		600012A
125 KA Lug 148	Alu		600014A
135 KA Lug 159	Alu Guss cast	PN 10	600032A
F-150 KA Lug 160 3 Nocken Lugs	Alu		600015A
165 KA Lug 188	Alu Guss cast	PN 10	600016A
205 KA 220 3 Nocken Lugs	Alu		600408A
205 KA 220 2 Nocken Lugs	Alu		600017A

Schlauchstutzen mit NBR Dichtung schwarz
Storz hose tail with nitrile rubber black

Der Stutzen kann jederzeit in das passende Knaggenteil montiert werden.



The hose tail can be mounted on the right head part at any time.

Größe Size	Material	D (mm)	L (mm)	Dichtung Seals		Hinweis Remarks	Art.-Nr Order-No.
B-75 für for KA Lug 089	Alu	3"	125	DS	NBR		606015AD
A-110 für for KA Lug 133	Alu	4"	170	DS	NBR		606030AD

Storz Dichtring für Druck-Saugbetrieb -DS-
Storz seal for delivery and suction operation

Die Storz Dichtringe sind in verschiedenen Materialien, je nach Einsatzgebiet lieferbar. Hauptsächlich wird NBR, EPDM, Silikon und Viton montiert. Die Druck/Saugdichtungen haben eine nach außen stehende Lippe.

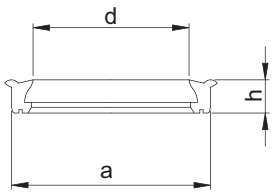

The Storz sealing rings are available in different materials, depending on the application. The most used seals are NBR, EDPM, silicone and Viton. The delivery/suction seals have an external lip.

Größe Size	Dichtung Seals		Maße Dimension	Hinweis Remarks	Art.-Nr Order-No.
D-25 für for KA Lug 031	NBR	schwarz black	29x18x9		500001G
	Silikon silicon	blau blue	29x18x9	Trinkwasserausführung drinking water execution	500090GSI
	EPDM	schwarz black	29x18x9	Trinkwasserausführung drinking water execution	500090GS
	Viton	grün green	29x18x9		500003G
32 für for KA Lug 044	Viton	grün green	42x25x9,5		500063G
38 für for KA Lug 052	NBR	schwarz black	49x32x9,8		500014G
	Viton	grün green	49x32x9,8		500043G
45 für for KA Lug 059	NBR	schwarz black	56x38x9		500062G

Storz Dichtring für Druck-Saugbetrieb -DS-
Storz seal for delivery and suction operation

Größe Size	Dichtung Seals		Maße Dimension	Hinweis Remarks	Art.-Nr Order-No.
C-52 für for KA Lug 066	NBR	schwarz black	64x47x10		500015G
	Silikon silicon	blau blue	64x47x10	Trinkwasserausführung drinking water execution	500095GSI
	EPDM	schwarz black	64x47x10	Trinkwasserausführung drinking water execution	500095GS
	Silikon silicon	transparent	64x47x10		500035G
	Viton	grün green	64x47x10		500026G
65 für for KA Lug 081	NBR	schwarz black	79x60x10		500017G
	EPDM	blau blue	79x60x10	Trinkwasserausführung drinking water execution	500111G
B-75 für for KA Lug 089	NBR	schwarz black	87x67x10,5		500018G
	Silikon silicon	blau blue	87x67x10,5	Trinkwasserausführung drinking water execution	500096GSI
	EPDM	schwarz black	87x67x10,5	Trinkwasserausführung drinking water execution	500096GS
	Silikon silicon	transparent	87x67x10,5		500036G
	Viton	grün green	87x67x10,5		500020G
90 für for KA Lug 105	NBR	schwarz black	103x93x10		500021G
100 für for KA Lug 115	NBR	schwarz black	113x93x10		500023G
A-110 für for KA Lug 133	NBR	schwarz black	130x102x12		500027G
	EPDM	schwarz black	130x102x12	Trinkwasserausführung drinking water execution	500097GS
	Silikon silicon	transparent	130x102x12		500037G
	Viton	grün green	130x102x12		500029G
125 für for KA Lug 148	NBR	schwarz black	144x117x12,5		500024G
135 für for KA Lug 159	NBR	schwarz black	152x125x12,5		500044G
F-150 für for KA Lug 160	NBR	schwarz black	157x132x11,5		500030G
165 für for KA Lug 188	NBR	weiß white	183x152x12,5		500032G

Storz Kupplungen
Storz couplings

Storz Dichtring für Druck-Saugbetrieb -DS-
Storz seal for delivery and suction operation

Größe Size	Dichtung Seals		Maße Dimension	Hinweis Remarks	Art.-Nr Order-No.
205 für for KA Lug 220	NBR	schwarz black	217x187x16		500033G
	Viton	grün green	217x187x16		500098G

Storz Dichtring für Druckbetrieb -D-
Storz seal for delivery operation

Die Storz Dichtringe sind in verschiedenen Materialien, je nach Einsatzgebiet lieferbar. Hauptsächlich wird NBR, EPDM, Silikon und Viton montiert. Die Druckdichtungen sind flach.

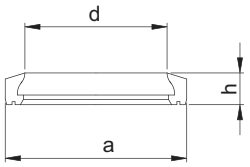

The Storz sealing rings are available in different materials, depending on the application. The most used seals are NBR, EDPM, silicone and Viton. The delivery seals are flat.

Größe Size	Dichtung Seals		Maße Dimension	Hinweis Remarks	Art.-Nr Order-No.
C-52 für for KA Lug 066	NBR	schwarz black	60x47x10,5		500004G
	Silikon silicon	blau blue	60x47x10,5	Trinkwasserausführung drinking water execution	500083GSI
	EPDM	schwarz black	60x47x10,5	Trinkwasserausführung drinking water execution	500083GS
65 für for KA Lug 081	NBR	schwarz black	75x60x10,5		500007G
B-75 für for KA Lug 089	NBR	schwarz black	82x67x10		500008G
	Silikon silicon	blau blue	82x67x10	Trinkwasserausführung drinking water execution	500089GSI
	EPDM	schwarz black	82x67x10	Trinkwasserausführung drinking water execution	500089GS
100 für for KA Lug 115	NBR	schwarz black	113x93x10		500058G
A-110 für for KA Lug 133	NBR	schwarz black	124x109x13,2		500092G
F-150 für for KA Lug 160	NBR	schwarz black	152x130x13,8		500076G
205 für for KA Lug 220	NBR	schwarz black	211x193x17		500075G
305 für for KA Lug 328	NBR	schwarz black	318x300x17		500077G

Sperrring für Storz Kupplungen
Circlip for Storz coupling

Alle Schlauchkupplungen, Festkupplungen drehbar und Blindkupplungen sind mit einem Sperrring montiert.

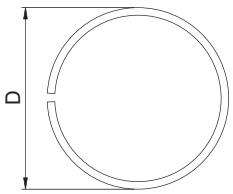

All hose couplings, swivel adapters and blanking caps are mounted with a circlip.

Größe für Size for	Material	D (mm)	Hinweis Remarks	Art.-Nr Order-No.
D-25 für for KA Lug 031	VA SST	27		501000S
C-52 für for KA Lug 066	VA SST	59,5		501004S
B-75 für for KA Lug 089	VA SST	81,5		501006S
A-110 für for KA Lug 133	VA SST	112		501008S
F-150 für for KA Lug 160	Stahl verzinkt galvanised steel	151		501010S

Sperrringentferner
Circlip remover

Der Sperringentferner dient zum Einbau und zum Entfernen der Sperringe an einer Schlauch- oder Blindkupplung.



The circlip remover is used for installing and remove the circlip from Storz hose couplings and blanking caps.

Beschreibung Description	Art.-Nr Order-No.
Zum Einbau und Entfernen von Sperrringen Serves an easier assembly or disamantle of the circlips	501049H

Kupplungsschlüssel für Storz Kupplungen
Spanner for Storz couplings

Die Kupplungsschlüssel dienen zur Montage und Demontage aller Storz Kupplungen.

Storz coupling spanners are used for mounting and dismantling of all Storz couplings.



Größe für Size for	Material	Hinweis Remarks	Art.-Nr Order-No.
B-D for Storz couplings 1" till 3"	Stahl Steel	mit Kälteschutz with plastic hand grip	03356S
BC for Storz couplings 2" and 3"	Stahl Steel	DIN 14822 mit Kälteschutz with plastic hand grip	03300S
	Temperguss Cast Iron		03302T
	Ms Brass	nicht funkenreißend non-sparking	03320M
ABC for Storz couplings 2" till 4"	Stahl Steel	DIN 14822 mit Kälteschutz with plastic hand grip	03301S
	Temperguss Cast Iron		03313T
100-150 for Storz couplings 4" till 6"	Alu	L=36 cm	03310A
125-205 for Storz couplings 5" till 10"	Stahl Steel	L=45 cm	03312S

Einschraubhilfe für drehbare Storz Kupplung
Screw in tool for swivel Storz couplings

Zur einfachen Montage der Storz-kupplungen drehbar, liefern wir Ein-schraubhilfen aus Stahl.

To make the installation of swivel Storz couplings easier, we also offer a screw in aid made of steel.



für Größe for Size	Material	Hinweis Remarks	Art.-Nr Order-No.
C-52 KA Lug 066	Stahl steel		03381SPS
B-75 KA Lug 089	Stahl steel		03382SPS
A-110 und 125 KA Lug 133 and 148	Stahl steel		03383SPS

Ersatzteile für Storz Kupplungen mit Sperrklinke
Spare parts for Storz couplings with sleeve lock

Alle Schott Edelstahlkupplungen können nachträglich ohne weiteren Bearbeitungsaufwand mit dem Ersatzteilset Sperrklinke montiert werden.



All stainless steel couplings can be mounted without any further processing effort, with the sleeve lock spare parts.

Bezeichnung	Hinweis Remarks	Material	Art.-Nr Order-No.
Sperrklinke Sleeve lock	für Kupplungen Storz D-25 for Storz size D-25 (1")	VA SST	04588V
	für Kupplungen Storz C-52 for Storz size C-52 (2")	VA SST	04507A
	für Kupplungen Storz 65 bis 305 for Storz size 65 (2 ½") till 305 (12")	VA SST	04505V

Schott Uhren Ausführung Storz und NOR
Schott clocks in Storz and NOR design

Hochwertige Designeruhr exklusiv von Schott, Größe Storz 65 KA Lug 081 und NOR Las 1, KA Lug 083.



High quality designer watch, exclusively by Schott, sizes Storz 65 KA Lug 081 and NOR Las 1, KA Lug 083.

Bezeichnung	Hinweis Remarks	Material	Art.-Nr Order-No.
65 KA Lug 081	silber silver	Alu	29920A
	gold	Alu	29921A
	schwarz black	Alu	29922A
Las 1 2½" LA Lug 083	schwarz black	Alu	29980A

Kupplungen nach russischem Standard System GOST
Coupling Russian standard system GOST

GOST Kupplungen sind nach russischer Norm. Diese finden hauptsächlich in Russland, Kuba, Litauen, Vietnam und in den angrenzenden Ländern und auf Bohrinseln ihren Einsatz.

Das Kupplungssystem GOST ist symmetrisch und wird in den Größen 2“ - 6“ gefertigt.
GOST Kupplungen sind in Aluminium, Messing oder Rotguß erhältlich.

Optional liefern wir die GOST Kupplungen auch mit Sperrklinke.

GOST couplings correspond to Russian standards. These are mainly used in Russia, Cuba, Lithuania, Vietnam and in neighbouring countries as well as on oil rigs.

The GOST coupling system is symmetrical and manufactured in 2“- 6“ sizes.
GOST couplings are available in aluminium, brass or Gun Metal.

We can also deliver GOST couplings with sleeve lock.

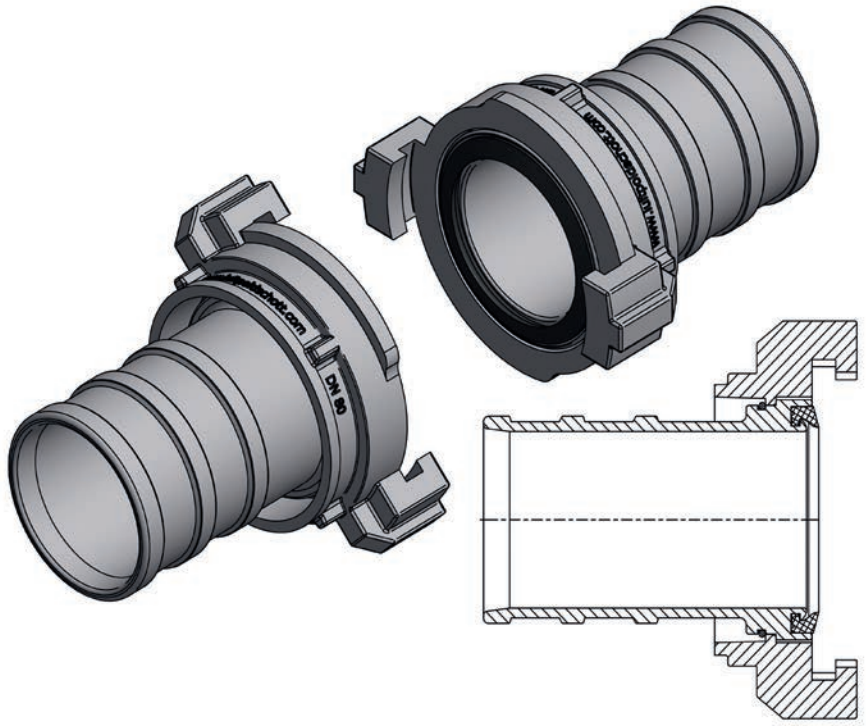

Schlauchkupplung GOST PN 16
GOST delivery hose coupling PN 16

GOST Schlauchkupplungen haben einen Einbindestutzen mit mehreren Einbindefeldern um einen einfachen und schnellen Einband für Draht zu gewährleisten.



GOST hose couplings have a tail piece with several binding areas to ensure a simple and quick cover for wire or clamps.

Größe Size	Material	für Schlauch		Dichtung Seals		Hinweis Remarks	Art.-Nr Order-No.
DN 50 KA Lug 078	Alu	1"	25	D	NBR	Pressteil forging	078126A
	Alu	1 ½"	38	D	NBR	Pressteil forging	078116A
	Alu	2"	52	DS	NBR	Pressteil forging	07898AP
DN 70 KA Lug 095	Alu	1 ½"	38	D	NBR	Pressteil forging	078123AP
	Alu	1 ¾"	45	D	NBR	Pressteil forging	078122AP
	Alu	2"	52	D	NBR	Pressteil forging	078173AP
	Alu	2 ½"	65	D	NBR	Pressteil forging	078156AP
	Alu	2 ½"	65	D	NBR	Pressteil mit Sperrklinke forging with sleeve lock	078234AP
	Rg Gun Metal	2 ½"	65	D	NBR	PN 12	07810M
	Alu	3"	75	D	NBR	Pressteil forging	078117AP
DN 80 KA Lug 107	Alu	3"	75	D	NBR	Pressteil forging	07840AP
DN 100 KA Lug 140	Alu	4"	100	DS	NBR	Pressteil forging	078102A
DN 125 KA Lug 166	Alu	5"	125	DS	NBR weiß white	Pressteil forging	078134APW

GOST Kupplung mit Klemmring FWZ
GOST coupling with FWZ segmented binding

Die GOST Kupplung mit Klemmring kann bei Bedarf jederzeit vor Ort mit einem Inbusschlüssel um- und neu montiert werden.



GOST couplings with segmented binding, can be mounted and dismantled with an hex key, at anytime, anywhere.

Größe Size	Material	D (mm)	s (mm)	L (mm)	Dichtung Seal		Hinweis Remarks	Art.-Nr Order-No.
DN 150 KA Lug 187	Alu	6"	150	108	DS	NBR	PN 12	07817A

Kupplungen nach russischem Standard System GOST
Coupling Russian standard system GOST

Festkupplung GOST mit Innengewinde PN 16
GOST adapter with female BSP thread PN 16

GOST Festkupplungen sind mit einer Druckdichtung versehen. Auf Wunsch ist eine Lieferung mit Druck-Saugdichtung möglich. Alle Festkupplungen mit Innengewinde sind mit einer Flachdichtung ausgestattet.



GOST adapters are provided with a delivery seal. On request, we can also supply them with delivery/suction seals. All couplings with female thread are available with a flat seal.

Größe Size	Material	Gewinde Thread	Dichtung Seal		Hinweis Remarks	Art.-Nr Order-No.
DN 50 KA Lug 078	Alu	2“	D	NBR	Pressteil forging	07851AP
	Ms Brass	2“	D	NBR	Pressteil forging	07851MP
DN 70 KA Lug 095	Alu	2“	D	NBR	Pressteil forging	07811AP
	Alu	2“	D	NBR	Pressteil mit Sperrklinke forging with sleeve lock	078232AP
	Alu	2 ½“	D	NBR	Pressteil forging	07841AP
	Rg Gun Metal	2 ½“	D	NBR	PN 12	07834M
DN 80 KA Lug 107	Alu	2 ½“	D	NBR	Pressteil forging	078105AP
	Ms Brass	2 ½"	D	NBR	PN 12	078105M
	Rg Gun Metal	2 ½“	D	NBR	PN 12	078105R
	Alu	3"	D	NBR	Pressteil forging	078114AP
	Ms Brass	3"	D	NBR	PN 12	078114M
DN 100 KA Lug 140	Alu t	4“	D	NBR weiß white	Pressteil forging	07844APW.D
	Rg Gun Metal	4“	DS	NBR	PN 12	07844M
DN 125 KA Lug 166	Alu	5“	DS	NBR weiß white	Pressteil forging	078109APW
DN 150 KA Lug 187	Alu Guss cast	6“	DS	NBR	PN 12	078119A

Festkupplung GOST mit Außengewinde PN 16
GOST adapter with male BSP thread PN 16

GOST Festkupplungen mit Außengewinde sind je nach Bedarf entweder mit einer Druck- oder mit einer Druck/Saugdichtung montiert.



By default, GOST adapters are provided with a delivery seal (DN 50-DN 100). All other sizes are always supplied with delivery/suction seals.

Größe Size	Material	Gewinde Thread	Dichtung Seal		Hinweis Remarks	Art.-Nr Order-No.
DN 50 KA Lug 078	Alu	1 ½"	D	NBR	Pressteil forging	078128A
	Alu	2"	D	NBR	Pressteil forging	07849AP
DN 70 KA Lug 095	Alu	2"	D	NBR	Pressteil forging	07807AP
	Alu	2 ½"	D	NBR	Pressteil forging	07839AP
	Ms Brass	2 ½"	D	NBR	PN12	07839M
DN 80 KA Lug 107	Alu	2 ½"	D	NBR	Pressteil forging	078106AP
	Alu	3"	D	NBR	Pressteil forging	078115A
DN 100 KA Lug 140	Alu	4"	DS	NBR	Pressteil forging	078101APW
	Rg Gun Metal	4"	DS	NBR	PN12	078101M
DN 125 KA Lug 166	Alu	5"	DS	NBR	PN12	078111A
DN 150 KA Lug 187	Alu Guss cast	6"	DS	NBR	PN 12	078210A

Kupplungen nach russischem Standard System GOST
Coupling Russian standard system GOST

Blindkupplung GOST mit Kette PN 16
GOST blank cap with chain PN 16

Blindkupplungen dienen zum Verschließen von GOST Kupplungen und sind standardmäßig mit Kette ausgestattet.



Blanking caps are used for sealing GOST couplings and as a standard they are delivered with chain.

Größe Size	Material	Dichtung Seal		Hinweis Remarks	Art.-Nr Order-No.
DN 50 KA Lug 078	Alu	D	NBR	Pressteil forging	07850AP
	Ms Brass	D	NBR	PN12	07850M
	Ms Brass	D	NBR	Pressteil forging	07850MP
DN 70 KA Lug 095	Alu	DS	NBR	Pressteil forging	07815AP
	Rg Gun Metal	D	NBR	PN12	07815M
DN 80 KA Lug 107	Alu	D	NBR	Pressteil forging	078107AP
	Ms Brass	D	NBR	PN12	078107M
DN 100 KA Lug 140	Alu	D	NBR	Pressteil forging	07833A
	Rg Gun Metal	DS	NBR	PN12	07833M
DN 125 KA Lug 166	Alu	DS	NBR weiß white	Pressteil forging	078108APW
DN 150 KA Lug 187	Alu Guss cast	DS	NBR	PN 12	078120A

Übergangsstück GOST auf GOST, fest
GOST to GOST adapter, fixed

GOST auf GOST Übergangsstücke werden zum Verbinden unterschiedlichster Kupplungsgrößen eingesetzt. Standardmäßig sind die GOST Übergangsstücke fest.



GOST to GOST system adapters are used for connecting various coupling sizes. GOST adapters are fixed.

Größe Size	Größe Size	Material	Dichtung Seal	Hinweis Remarks	Art.-Nr Order-No.
DN 70 KA Lug 095	DN 50 KA Lug 078	Alu	NBR (D)	Pressteil forging	078152A
DN 80 KA Lug 107	DN 50 KA Lug 078	Alu	NBR (D)	Pressteil forging	078153A
DN 80 KA Lug 107	DN 70 KA Lug 095	Alu	NBR (D)	Pressteil forging	078154A

GOST Kupplungsschlüssel
GOST coupling spanner

Der GOST Kupplungsschlüssel dient zur Montage und Demontage der Kupplungen.



GOST coupling spanner is used for mounting and dismounting the couplings.

für Größe for Size	Material	Hinweis Remarks	Art.-Nr Order-No.
DN 50-DN 100	Ms Brass		03325M

Kupplung nach norwegischem Standard NOR PN 16
Coupling Norwegian standard NOR PN 16

NOR Kupplungen haben ihren Ursprung in Norwegen und werden seit Jahren im Schiffsbau und der Feuerwehr verwendet.

Die NOR Kupplung ist von 1½"- 2½"(NOR Las 1, Las 2, Las 3) erhältlich und wird ausschließlich im Druckbetrieb eingesetzt.

Für den Saugbetrieb greift Norwegen auf das bewährte Storz Kupplungssystem zurück.

Auch bei dem NOR Kupplungssystem handelt es sich um eine symetrische Kupplung, die sich von dem Storz- und GOST Kupplungssystem durch den Verriegelungsring deutlich unterscheidet.

Unsere NOR Kupplungen werden aussschließlich als Pressteil in Aluminium und Messing angeboten.

Die NOR Las 1 ist auch in Edelstahl und Rotguss erhältlich.

NOR couplings originate from Norway and have been used in shipbuilding and fire brigade for years.

The NOR coupling is available from 1½" - 2½" sizes (Nor Las 1, Las 2, Las 3) and is only used for pressures applications.

Norway uses the tried and tested Storz coupling system for suction operations.

The NOR coupling system is also a symmetrical coupling, but it differs significantly from the Storz and GOST coupling system due to its locking ring.

For safety reasons, we offer the NOR couplings only as forged parts in aluminium and brass.

The NOR Las 1 is also available in stainless steel and gun metal.

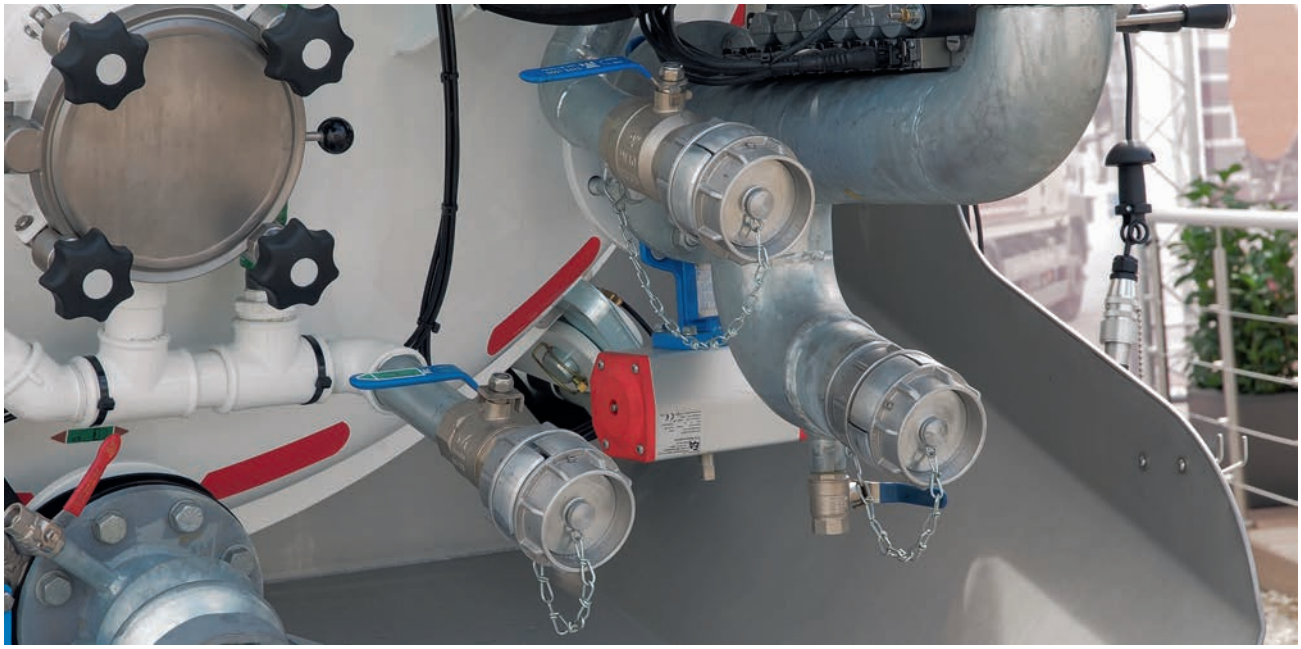

Schlauchkupplung NOR PN 16
NOR delivery hose coupling PN 16

NOR Schlauchkupplungen haben einen Einbindestutzen, um einen einfachen und schnellen Einband für Draht oder Schellen zu gewährleisten.



NOR delivery hose couplings have a tail piece to ensure a simple and quick cover for wire or clamps.

Größe Size	Material	für Schlauch for hose		Dichtung Seal	Hinweis Remarks	Art.-Nr Order-No.
Las 3 1 ½" KA Lug 050	Alu	1 ½"	38	NBR		07827AP
	Ms Brass	1 ½"	38	NBR		07827MP
Las 2 2" KA Lug 066	Ms Brass	1 ½"	38	NBR		07835MP
	Ms Brass	2"	52	NBR		07813MP
Las 1 2 ½" KA Lug 083	Alu	1"	25	NBR		078159AP
	Alu	1 ½"	38	NBR		07823AP
	Ms Brass	1 ½"	38	NBR		07823MP
	Alu	2"	52	NBR		07824AP
	VA SST	2"	52	Viton		07824V
	Ms Brass	2"	52	NBR		07824MP
	Alu	2 ½"	65	NBR		07822AP
	VA SST	2 ½"	65	Viton		07822V
	Ms Brass	2 ½"	65	NBR		07822MP
	Alu	3"	75	NBR		07871AP
	Ms Brass	3"	75	NBR		07871MP

Kupplung nach norwegischem Standard NOR PN 16
Coupling Norwegian standard NOR PN 16

Festkupplung NOR mit Innengewinde PN 16
NOR adapter with female BSP thread PN 16

NOR Kupplungen gibt es ausschließlich als feste Kupplung. Auf Wunsch fertigen wir NOR Festkupplungen auch mit NH oder NPT Gewinde.



NOR couplings exist solely as fixed couplings. On request we can also produce NOR adapters with NH or NPT threads.

Größe Size	Material	Gewinde Thread	Dichtung Seal	Hinweis Remarks	Art.-Nr Order-No.
Las 3 1 ½" KA Lug 050	Alu	1"	NBR		07848AP
	Ms Brass	1"	NBR		07848MP
	Alu	1 ½"	NBR		07861AP
	Alu	2"	NBR		07862AP
Las 2 2" KA Lug 066	Ms Brass	1"	NBR		07856MP
	Ms Brass	1 ½"	NBR		07874MP
	Ms Brass	2"	NBR		07812MP
Las 1 2 ½" KA Lug 083	Alu	1"	NBR		07878AP
	Alu	1 ¼"	NBR		07896AP
	Alu	1 ½"	NBR		07873AP
	VA SST	1 ½"	Viton		07873V
	Ms Brass	1 ½"	NBR		07873MP
	Alu	2"	NBR		07802AP
	VA SST	2"	Viton		07802V
	Ms Brass	2"	NBR		07802MP
	Alu	2 ½"	NBR		07803AP
	VA SST	2 ½"	Viton		078233V
	Ms Brass	2 ½"	NBR		07803MP
	Alu	3"	NBR		07870AP
	Ms Brass	3"	NBR		07870MP

Festkupplung NOR mit Außengewinde PN 16
NOR adapter with male BSP thread PN 16

NOR Kupplungen gibt es ausschließlich als feste Kupplung. Auf Wunsch fertigen wir NOR Festkupplungen auch mit NH oder NPT Gewinde.



NOR couplings exist solely as a fixed couplings. On request we can also produce NOR adapters with NH or NPT threads.

Größe Size	Material	Gewinde Thread	Dichtung Seal	Hinweis Remarks	Art.-Nr Order-No.
Las 3 1 ½“ KA Lug 050	Alu	1“	NBR		07884AP
	Alu	1 ¼“	NBR		07885AP
	Alu	1 ½“	NBR		07857AP
	Ms Brass	1 ½“	NBR		07857MP
Las 2 2“ KA Lug 066	Ms Brass	1 ½“	NBR		07859MP
	Ms Brass	2“	NBR		07854MP
Las 1 2 ½“ KA Lug 083	Alu	1"	NBR		078254AP
	Alu	1 ¼"	NBR		078255AP
	Alu	1 ½“	NBR		07875AP
	Ms Brass	1 ½“	NBR		07875MP
	Alu	2“	NBR		07847AP
	VA SST	2“	Viton		07847V
	Ms Brass	2“	NBR		07847MP
	Alu	2 ½“	NBR		07842AP
	VA SST	2 ½“	Viton		07842V
	Ms Brass	2 ½“	NBR		07842MP
	Rg Gun Metal	2 ½"	NBR		07842RI
	Alu	3“	NBR		07895AP
	Ms Brass	3“	NBR		07895MP

Kupplung nach norwegischem Standard NOR PN 16
Coupling Norwegian standard NOR PN 16

Blindkupplung NOR mit Kette PN 16
NOR blank cap with chain PN 16

Blindkupplungen dienen zum Verschließen von NOR Kupplungen und sind standardmäßig mit Kette ausgestattet.



Blanking caps are used for sealing NOR couplings and as a standard they are delivered with chain.

Größe Size	Material	Dichtung Seal	Hinweis Remarks	Art.-Nr Order-No.
Las 3 1 ½" KA Lug 050	Alu	NBR		07877AP
	Ms Brass	NBR		07877MP
Las 2 2" KA Lug 066	Ms Brass	NBR		07814M
Las 1 2 ½" KA Lug 083	Alu	NBR		07804AP
	Alu VA SST	NBR	mit Steckschloss, gleichschließend with clock, universal key	07805AV
	VA SST	Viton		07804V
	Ms Brass	NBR		07804MP
	Rg Gun Metal	NBR		07804RI

Blindkupplung NOR mit Auslaufventil PN 16
NOR blank cap with outlet valve PN 16

Blindkupplung mitAuslaufventil ¾", 360° drehbar. Zur Entnahme oder Entlastung der Leitung.



Blind coupling with outlet valve ¾ ", rotatable through 360 °. For removing or relieving the line.

Größe Size	Material	Dichtung Seal	Hinweis Remarks	Art.-Nr Order-No.
Las 1 2 ½" KA Lug 083	Alu	NBR		07801AP

Übergangsstück NOR auf NOR, fest PN 16
NOR to NOR adapter, fixed PN 16

NOR auf NOR Übergangsstücke werden eingesetzt zum Verbinden unterschiedlichster Kupplungsgrößen. Standardmäßig sind die NOR Übergangsstücke fest.



NOR to NOR system adapters are used for connecting various coupling sizes. NOR adapters are fixed.

Größe 1 Size 1	Größe 2 Size 2	Material	Dichtung Seal	Hinweis Remarks	Art.-Nr Order-No.
Las 1 2 ½" KA Lug 083	Las 3 1 ½" KA Lug 050	Alu	NBR		078125AP

Dichtringe für NOR Kupplungen
NOR seals

Die NOR Dichtringe sind in NBR und Viton lieferbar.

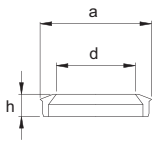

The NOR sealing rings are available in NBR and Viton.

Größe Size	Dichtung Seal		Maße a×d×h Dimension mm)		Art.-Nr Order-No.
Las 3 1½" for KA Lug 050	NBR	schwarz black	41×30×9		07879G
Las 2 2" for KA Lug 066	NBR	schwarz black	54,5×40×10,5		07855G
Las 1 2 ½" for KA Lug 083	NBR	schwarz black	71×56×12		07843G
	Viton	grün green	71×56×12		078174G

Kupplungsschlüssel für NOR
Spanner for NOR couplings

NOR Kupplungsschlüssel dienen zur Montage und Demontage der Kupplungen.



NOR coupling spanners are used for mounting and dismounting the couplings.

für Größe for Size	Material	Hinweis Remarks	Art.-Nr Order-No.
Las 3 - Las 1	VA SST		07841V
	Ms Brass		07841M
Las 2	Ms Brass		07853M

Kupplungen nach britischem Standard PN 16
Instantaneous couplings PN 16

Die BS Kupplung ist hauptsächlich in den Commonwealth Länder im Einsatz und ist asymmetrisch.

Dies bedeutet, es werden Mutter- und Vaterteile eingesetzt. Die richtige Zuordnung muss unbedingt beachtet werden.

Bei der Mutterteil Kupplung wird in zwei Kategorien unterschieden, Single Twist Release und Double Pull Release.

Die BS Kupplungen werden in 1 ½" und 2 ½" für den Druckbetrieb (PN 16) eingesetzt. Diese Kupplungen werden durch Stecken untereinander verbunden. Federbelastende Rastbolzen im Mutterteil rasten in eine Nut des Vaterteils ein.

Die BS Kupplung ist in Aluminium, Rotguß, Messing und Edelstahl erhältlich.

The BS couplings are mainly used in the Commonwealth countries and are asymmetrical.

This means they have a female and male thread. The correct assignment must be strictly observed.

The female couplings have two categories, Single Twist Release and Double Pull Release.

The BS coupling is available from 1 ½" to 2 ½"and is used for pressure operations (PN 16). These couplings can be connected by plugging them together. The female end has two spring loaded lugs which are pulled outwards to release the male.

The BS coupling is available in aluminum, gun metal, brass and stainless steel.

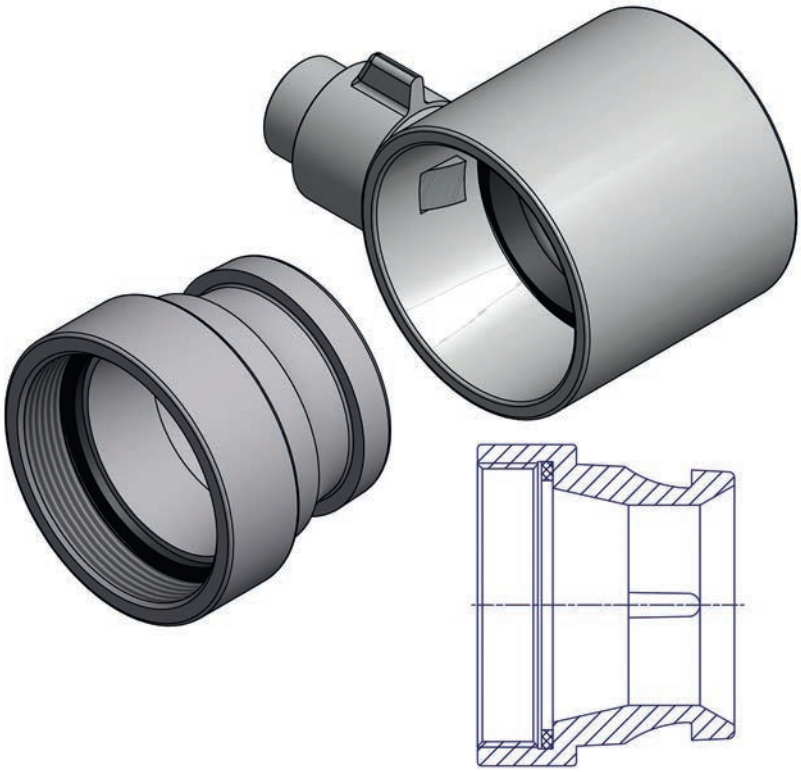

Schlauchkupplung nach britischem Standard PN 16
Instantaneous delivery hose coupling PN 16

BS Schlauchkupplungen haben einen Einbindestutzen, um einen einfachen und schnellen Einband für Draht zu gewährleisten. BS Schlauchkupplungen werden nur paarweise verkauft.



BS hose couplings have a tail piece to ensure a simple and quick cover for wire or clamps. Compared to Storz, GOST and NOR couplings, BS hose couplings are only sold in pairs.

Größe Size	Material	für Schlauch for hose		Dichtung Seal		Hinweis Remarks	Art.-Nr Order-No.
1 ½“	Alu	1 ½“	38	FETA Standard	NBR	Paar pair	05051A
2 ½“	Alu	1 ½“	38	BS 336	NBR	Paar pair	05052A
	Alu	1 ¾“	45	BS 336	NBR	Paar pair	05053A
	Alu	2“	50,8	BS 336	NBR	Paar pair	05054A
	Rg Gun Metal	2“	50,8	BS 336	NBR	Paar pair	05054R
	Alu	2 ½“	63,5	BS 336	NBR	Paar pair	05055A
	VA SST	2 ½“	63,5	BS 336	Viton	Paar pair	05055V
	Rg Gun Metal	2 ½“	63,5	BS 336	NBR	Paar pair	05055R

Mutterteil Festkupplung Instantaneous mit Innengewinde PN 16
Instantaneous female adapter with female BSP thread PN 16

Auf Wunsch fertigen wir BS Festkupplungen auch mit NH oder NPT Gewinde. Die Festkupplungen mit BSP Gewinde sind mit einer Flachdichtung im Innengewinde ausgestattet.



On request, we can also produce BS adapters with NH and NPT threads. Adapters with BSP threads have a flat seal inside the female thread.

Größe Size	Material	Gewinde Thread	Dichtung Seal	Hinweis Remarks	Art.-Nr Order-No.
1 ½“	Alu	1 ½“	NBR	double pull release	05070A.2P
2 ½“	Alu	2“	NBR	single twist release	05073A.1T
	VA SST	2“	Viton	double pull release	05073V.2P
	Rg Gun Metal	2“	NBR	single twist release	05073M.1T
	Alu	2 ½“	NBR	single twist release	05074A.1T
	VA SST	2 ½“	Viton	double pull release	050129V.2P
	Rg Gun Metal	2 ½“	NBR	single twist release	05074R.1T

Kupplungen nach britischem Standard PN 16
Instantaneous couplings PN 16

Mutterteil Festkupplung Instantaneous mit Außengewinde PN 16
Instantaneous female adapter with male BSP thread PN 16

Auf Wunsch fertigen wir BS Festkupplungen auch mit NH oder NPT Gewinde.



On request, we can also produce BS adapters with NH and NPT threads.

Größe Size	Material	Gewinde Thread	Dichtung Seal	Hinweis Remarks	Art.-Nr Order-No.
2 ½“	Alu	2“	NBR	single twist release	05075A.1T
	VA SST	2“	Viton	double pull release	05075V.2P
	Alu	2 ½“	NBR	single twist release	05076A.1T

Vaterteil Festkupplung Instantaneous mit Innengewinde PN 16
Instantaneous male adapter with female BSP thread PN 16

Auf Wunsch fertigen wir BS Festkupplungen auch mit NH und NPT Gewinde. Alle Festkupplungen mit BSP Gewinde sind mit einer Flachdichtung im Innengewinde ausgestattet.



On request, we can also produce BS adapters with NH and NPT threads. Adapters with BSP threads have a flat seal inside the female thread.

Größe Size	Material	Gewinde Thread	Dichtung Seal	Hinweis Remarks	Art.-Nr Order-No.
2 ½“	Alu	1“	NBR		05093A
	Alu	2“	NBR		050031A
	Alu	2 ½“	NBR		05004A
	VA SST	2 ½“	Viton		05004V
	Ms Brass	2 ½“	NBR		05004M

Vaterteil Festkupplung Instantaneous mit Außengewinde PN 16
Instantaneous male adapter with male BSP thread PN 16

Auf Wunsch fertigen wir BS Festkupplungen auch mit NH und NPT Gewinde.



On request, we can also produce BS adapters with NH and NPT threads.

Größe Size	Material	Gewinde Thread	Hinweis Remarks	Art.-Nr Order-No.
2 ½“	Alu	2“		050051A
	Alu	2 ½“		05006A
	Ms Brass	2 ½“		05006M

Mutterteil Blindkupplung Instantaneous mit Kette PN 16
Instantaneous female blank cap with chain PN 16

BS Mutterteil Blindkupplungen dienen zum Verschließen von Vaterteil Kupplungen.



BS female blank caps are used for sealing male couplings.

Größe Size	Material	Dichtung Seal	Hinweis Remarks	Art.-Nr Order-No.
2 ½“	Alu	NBR	single twist release	05011A.1T

Kupplungen nach britischem Standard PN 16
Instantaneous couplings PN 16

Vaterteil Blindkupplung Instantaneous mit Kette PN 16
Instantaneous male blank cap with chain PN 16

BS Vaterteil Blindkupplungen dienen zum Verschließen von Mutterteil Kupplungen. Die BS Blindkupplungen sind in den Nenngrößen 1 ½“ und 2 ½“ lieferbar.



BS male blank caps are used for sealing female couplings. BS blank caps are available in sizes 1 ½“ and 2 ½“.

Größe Size	Material	Hinweis Remarks	Art.-Nr Order-No.
2 ½“	Alu		05013A
	Rg Gun Metal		05013R

Instantaneous Vaterteil auf Instantaneous Vaterteil, fest PN 16
Instantaneous male to Instantaneous male adapter, fixed PN 16

Das Übergangsstück BS Vaterteil auf BS Vaterteil wird zum Verbinden von Mutterteil Kupplungen eingesetzt. Das Übergangsstück ist fest.



BS male to BS male system adapter are used for connecting female adapters. These system adapters are fixed.

Größe 1 Size 1	Größe 2 Size 2	Material	Hinweis Remarks	Art.-Nr Order-Nr.
2 ½“	2 ½“	Alu		050108A

Dichtringe für Instantaneous Mutterteil
Instantaneous seals for female adapter

Ausschließlich das BS-Mutterteil ist mit einer Dichtung ausgestattet.

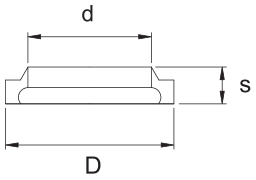

Only BS female threads are equipped with seal.

Größe Size	Dichtung Seal		Maße d×D×s Dimension (mm)	Hinweis Remarks	Art.-Nr Order-No.
1 ½“	NBR	schwarz black	40×49×12		500073G
2 ½“	NBR	schwarz black	57×77,8×17		500056G
	Viton	grün green	57×77,8×17		500084G

BSRT Kupplungen nach britischem Standard
British Standard Round Thread couplings

Die BSRT Kupplungen sind hauptsächlich in England, Irland und in den Arabischen Ländern im Einsatz und sind asymmetrisch. Die richtige Zuordnung muss unbedingt beachtet werden.

Dies bedeutet, es werden Mutter- und Vaterteile mit einem BSRT Rundgewinde ineinander verschraubt.

Die BSRT Kupplungen werden in Aluminium von 4“ bis 5 ½“ für Saugzwecke eingesetzt.

The BSRT couplings are mainly used in England, Ireland and in the Arabic countries and are asymmetrical.

The correct assignment must be strictly observed. This means the female and male threads are screwed into each other.

The BSRT coupling is available from 4“ to 5 ½“ and is used for suction operations.

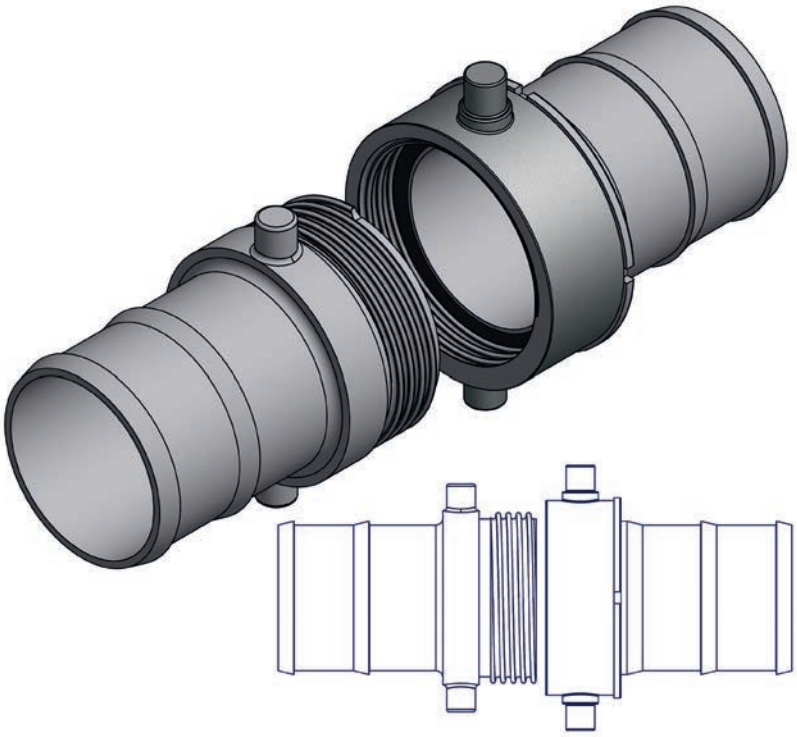

Saugschlauch Verschraubungen mit Rundgewinde BSRT
British Standard Round Thread suction hose coupling

BSRT Schlauchkupplungen haben einen Einbindestutzen, um einen einfachen und schnellen Einband für Draht zu gewährleisten. BSRT Schlauchkupplungen werden paarweise verkauft.



BSRT hose couplings have a tail piece to ensure a simple and quick cover for wire or clamps. Compared to Storz, GOST and NOR couplings, BSRT couplings are sold only in pairs.

Größe Size	Material	für Schlauch for hose		Gewinde Thread	Dichtung Seal	Hinweis Remarks	Art.-Nr Order-No.
4“	Alu	4“	100	Rd 117×1/3“	NBR	Paar pair	05077A
4“	Alu	4“	100	Rd 117×1/3“	NBR	Paar pair Pressteil pressed part	05077AP
5“	Alu	5“	125	Rd 143×1/3“	NBR	Paar pair	050114A
5 ½“	Alu	5 ½“	140	Rd 156×1/3“	NBR	Paar pair	05078A

Mutterteil Festkupplung BSRT mit Innengewinde
British Standard Round Thread female with female thread

Die BSRT Mutterteil Festkupplungen sind in den Nenngrößen 4“, 5“ und 5 ½“ lieferbar.



BSRT female adapters are available in sizes 4, 5 and 5½“.

Größe Size	Material	Gewinde Thread	Dichtung Seal	Hinweis Remarks	Art.-Nr Order-No.
4“	Alu	4“	NBR	nicht drehbar fixed	050143A

BSRT Kupplungen nach britischem Standard
British Standard Round Thread couplings

Mutterteil Festkupplung BSRT mit Außengewinde
British Standard Round Thread female with male thread

Die BSRT Mutterteil Festkupplungen sind in den Nenngrößen 4“, 5“ und 5 ½“ lieferbar.



BSRT female adapters are available in sizes 4, 5 and 5½“.

Größe Size	Material	Gewinde Thread	Dichtung Seal	Hinweis Remarks	Art.-Nr Order-No.
4“	Alu	4“	NBR	drehbar swivel	050128A

Festkupplung Vaterteil BSRT mit Innengewinde
British Standard Round Thread male with female thread

Die BSRT Vaterteil Festkupplungen sind in den Nenngrößen 4“, 5“ und 5 ½“ lieferbar.



BSRT male adapters are available in sizes 4, 5 and 5½“.

Größe Size	Material	Gewinde Thread	Dichtung Seal	Hinweis Remarks	Art.-Nr Order-No.
4“	Alu	4“	NBR	nicht drehbar fixed	626228A

Festkupplung Vaterteil BSRT mit Außengewinde
British Standard Round Thread male with male thread

Die BSRT Vaterteil Festkupplungen sind in den Nenngrößen 4“, 5“ und 5 ½“ lieferbar.



BSRT male adapters are available in sizes 4, 5 and 5½“.

Größe Size	Material	Gewinde Thread	Hinweis Remarks	Art.-Nr Order-No.
4“	Alu	4“	nicht drehbar fixed	626093A

Mutterteil Saugblinddeckel mit Innenrundgewinde und Kette
British Standard Round Thread female blank cap with chain

BSRT Mutterteil Saugblinddeckel dienen zum Verschließen von Vaterteil Kupplungen.



BSRT female blank caps are used for sealing male couplings.

Größe Size	Material	Dichtung Seal	Hinweis Remarks	Art.-Nr Order-No.
4“	Alu	NBR		050175A
5“	Alu	NBR		050163A
5 ½“	Alu	NBR		050134A

BSRT Kupplungen nach britischem Standard
British Standard Round Thread couplings

Vaterteil Saugblinddeckel mit Außenrundgewinde und Kette
British Standard Round Thread male blank plug with chain

BSRT Vaterteil Saugblinddeckel dienen zum Verschließen von Mutterteil Kupplungen.



BSRT male blank caps are used for sealing female couplings.

Größe Size	Material	Hinweis Remarks	Art.-Nr Order-No.
4“	Alu		050118A

Universal Kupplungsschlüssel für BSRT Kupplungen
Universal spanner for British Standard Round Thread couplings

Der Schlüssel für BSRT Kupplungen ist für die Größen 4“ bis 5 ½“ universell einsetzbar.



BSRT couplings have a universal coupling spanner for sizes 4" - 5½“.

für Größe for Size	Material	Hinweis Remarks	Art.-Nr Order-No.
3“-5 ½“	Stahl steel		03371S

Dichtring für BSRT Verschraubungen
British Standard Round Thread seal

Die Dichtringe der BSRT Kupplung befindet sich ausschließlich in der BSRT Mutterteilverschraubung.

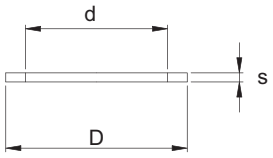

The seal is located in the female screw connection, in the BSRT couplings.

Größe Size	Dichtung Seal		Maße dxDxs Dimension (mm)	Hinweis Remarks	Art.-Nr Order-No.
4“	NBR	schwarz black	94×117×6		502168G
5“	NBR	schwarz black	119×143×6		502174G
5 ½“	NBR	schwarz black	132×155×6		502170G

Kupplungen nach französischem Standard Guillemin
French Standard couplings Guillemin

In Frankreich werden zwei Kupplungssysteme eingesetzt.

Es handelt sich dabei um das System Guillemin und das System DSP.

Die Guillemin wird hauptsächlich in der Industrie verwendet und ist in den Größen 20, 25, 40, 50, 65, 80, 100 und 150 lieferbar.

Die DSP wird in der Feuerwehrbranche eingesetzt und ist in den Größen 40, 65, 100 AR lieferbar. Die DSP können von Hand gekuppelt werden.

Beide Kupplungssysteme sind miteinander kuppelbar.

Lieferbar sind die Kupplungen in Aluminium, Messing und Edelstahl.

France uses two coupling systems.

These are the Guillemin and the DSP couplings.

Guillemin couplings are mainly used in the industry and are available in sizes 20, 25, 40, 50, 65, 80, 100 and 150.

DSP couplings are mostly used in the fire department and are available in sizes 40,65,100 AR.
DSP couplings can be coupled by hand.

Both systems can be coupled together.

The couplings are available in aluminum, brass and stainless steel.

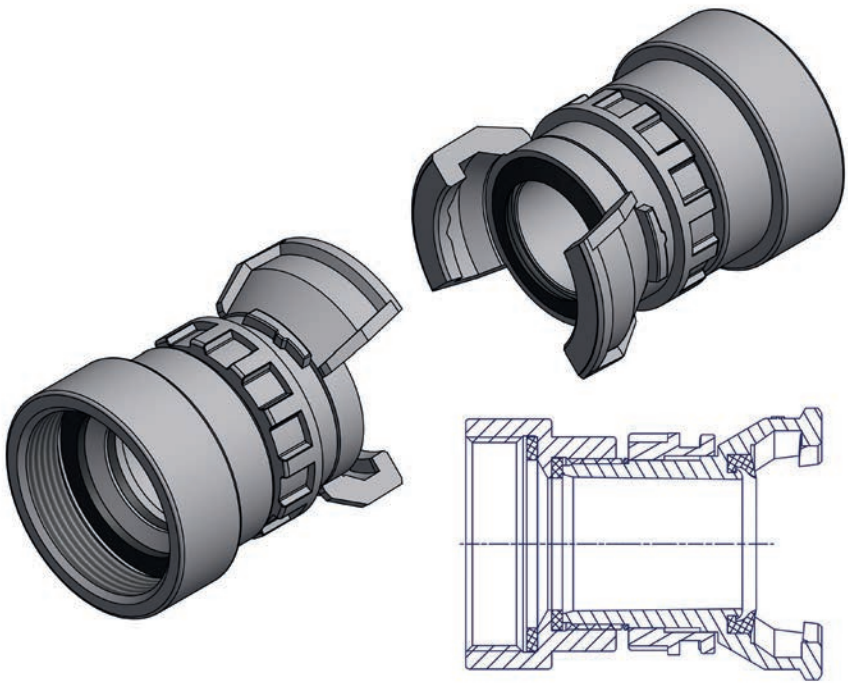

Schlauchkupplung Guillemin gezahnt, mit Verriegelung
Guillemin hose coupling multiserrated with locking ring

Guillemin Saugkupplungen haben einen Sägezahnstutzen und werden immer mit einer Verriegelung geliefert.



Guillemin suction couplings have a serrated hose tail and a locking ring.

Größe Size	Material	für Schlauch for hose		Dichtung Seal	Hinweis Remarks	Art.-Nr Order-No.
40 KA Lug 055	Alu	1 4/7“	40	NBR		05622A
65 KA Lug 084	Alu	2 ¾“	70	NBR		05663A

Festkupplung Guillemin mit Innengewinde und Verriegelung
Guillemin adapter with female BSP thread and locking ring

Diese Guillemin Festkupplungen haben eine Verriegelung. Alle Festkupplungen sind mit einer Flachdichtung im Innengewinde ausgestattet.



These Guillemin adapters are with locking ring. All adapters have a flat seal inside the female thread.

Größe Size	Material	Gewinde Thread	Dichtung Seal	Hinweis Remarks	Art.-Nr Order-No.
50 KA Lug 069	Alu	2“	NBR		05655A
65 KA Lug 084	Alu	2 ½“	NBR		05665A
80 KA Lug 103	Alu	3“	NBR		05601A
100 KA Lug 123	Alu	4“	NBR		0564068
150 KA Lug 190	Alu	6“	NBR		05693A

Kupplungen nach französischem Standard Guillemin
French Standard couplings Guillemin

Festkupplung Guillemin mit Innengewinde ohne Verriegelung
Guillemin adapter with female BSP thread without locking ring

Diese Guillemin Festkupplungen haben keine Verriegelung. Alle Festkupplungen sind mit einer Flachdichtung im Innengewinde ausgestattet.



These Guillemin adapters are without locking ring. All adapters have a flat seal inside the female thread.

Größe Size	Material	Gewinde Thread	Hinweis Remarks	Art.-Nr Order-No.
25 KA Lug 037,5	Alu	1“		056108A
50 KA Lug 069	Alu	2“		05685A
65 KA Lug 084	Alu	2 ½“		05608A
100 KA Lug 123	Alu	4“		0564108

Festkupplung Guillemin mit Außengewinde und Verriegelung
Guillemin adapter with male BSP thread and locking ring

Diese Guillemin Festkupplungen haben eine Verriegelung.



These Guillemin adapters are with locking ring.

Größe Size	Material	Gewinde Thread	Dichtung Seal	Hinweis Remarks	Art.-Nr Order-No.
25 KA Lug 037,5	Alu	1“	NBR		05609A
40 KA Lug 055	Alu	1 ½“	NBR		05610A
50 KA Lug 069	Alu	2“	NBR		0564245A
65 KA Lug 084	Alu	2 ½"	NBR		05660A
100 KA Lug 123	Alu	4“	NBR		0564048

Festkupplung Guillemin mit Außengewinde ohne Verriegelung
Guillemin adapter with male BSP thread without locking ring

Diese Guillemin Festkupplungen haben keine Verriegelung.



These Guillemin adapters are without locking ring.

Größe Size	Material	Gewinde Thread	Hinweis Remarks	Art.-Nr Order-No.
50 KA Lug 069	Alu	2“		0564285A
65 KA Lug 084	Alu	2 ½“		056112A

Kupplungen nach französischem Standard Guillemin
French Standard couplings Guillemin

Blindkupplung Guillemin mit Verriegelung und Kette
Guillemin blank cap with locking ring and chain

Guillemin Blindkupplungen haben eine Verriegelung und sind mit Kette ausgestattet.



Guillemin blanking caps with locking ring and chain.

Größe Size	Material	Dichtung Seal	Hinweis Remarks	Art.-Nr Order-No.
50 KA Lug 069	Alu	NBR		0564545A
65 KA Lug 084	Alu	NBR		05695A
80 KA Lug 103	Alu	NBR		0564147A

Dichtringe für Guillemin Kupplung
Guillemin seals

Alle Guillemin Kupplungen aus Aluminium und Messing werden mit einer NBR Dichtung geliefert.

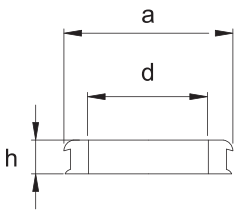

The aluminum and brass Guillemin couplings have an NBR sealing.

Größe Size	Dichtung Seal		Maße a×d×h Dimension (mm)	Hinweis Remarks	Art.-Nr Order-No.
40 für KA Lug 055	NBR	weiß white	50,5×42×5		05678G
50 für KA Lug 069	NBR	schwarz black	63×53×5		05602G
65 für KA Lug 084	NBR	weiß white	78×68×6		05679G
80 für KA Lug 103	NBR	weiß white	95×84×6		05680G
100 für KA Lug 123	NBR	weiß white	116,5×102,5×7		056115G

Schlauchkupplung DSP/AR gezahnt mit Verriegelung
DSP/AR hose coupling multiserrated with locking ring

DSP Schlauchkupplungen haben einen Sägezahnstutzen und werden immer mit Verriegelung geliefert.



DSP hose couplings have a serrated hose tail and locking ring.

Größe Size	Material	für Schlauch for hose		Dichtung Seal	Hinweis Remarks	Art.-Nr Order-No.
40 KA Lug 055	Alu	1 ½“	38	NBR		07724A
	Alu	1 ¾“	45	NBR		07702A
65 KA Lug 084	Alu	2 ¾“	70	NBR		07703A

Festkupplung DSP/AR mit Innengewinde und Verriegelung
DSP/AR adapter with female BSP thread and locking ring

Diese DSP Festkupplungen haben eine Verriegelung. Alle Festkupplungen sind mit einer Flachdichtung im Innengewinde ausgestattet.



These DSP adapters are with locking ring. All adapters have a flat seal inside the female thread.

Größe Size	Material	Gewinde Thread	Dichtung Seal	Hinweis Remarks	Art.-Nr Order-No.
65 KA Lug 084	Alu	2“	NBR		07712A
100 AR KA Lug 123	Alu	4“	NBR		05605A

Kupplungen nach französischem Standard Guillemin
French Standard couplings Guillemin

Festkupplung DSP/AR mit Innengewinde ohne Verriegelung
DSP/AR adapter with female BSP thread without locking ring

Diese DSP Festkupplungen haben keine Verriegelung. Alle Festkupplungen sind mit einer Flachdichtung im Innengewinde ausgestattet.



These DSP adapters are without locking ring. All adapters have a flat seal inside the female thread.

Größe Size	Material	Gewinde Thread	Dichtung Seal	Hinweis Remarks	Art.-Nr Order-No.
40 KA Lug 055	Alu	2“	NBR		07713A
65 KA Lug 084	Alu	2 ½“	NBR		07718A
100 AR KA Lug 123	Alu	4“	NBR		05620A

Festkupplung DSP/AR mit Außengewinde mit Verriegelung
DSP/AR adapter with male BSP thread and locking ring

Diese DSP Festkupplungen haben eine Verriegelung.



These DSP adapters are with locking ring.

Größe Size	Material	Gewinde Thread	Dichtung Seal	Hinweis Remarks	Art.-Nr Order-No.
40 KA Lug 055	Alu	2“	NBR		07725A
65 KA Lug 084	Alu	2 ½“	NBR		07732A
100 AR KA Lug 123	Alu	4“	NBR		07731A

Festkupplung DSP/AR mit Außengewinde ohne Verriegelung
DSP/AR adapter with male BSP thread without locking ring

Diese DSP Festkupplungen haben keine Verriegelung.



These DSP adapters are without locking ring.

Größe Size	Material	Gewinde Thread	Dichtung Seal	Hinweis Remarks	Art.-Nr Order-No.
40 KA Lug 055	Alu	1 ½“	NBR		07704A
65 KA Lug 084	Alu	2 ½“	NBR		07710A
100 AR KA Lug 123	Alu	4“	NBR		07717A

Blindkupplung DSP/AR mit Verriegelung und Kette
DSP blank cap with locking ring and chain

Diese DSP Blindkupplungen haben eine Verriegelung und sind mit einer Kette ausgestattet.



These DSP blanking caps are with locking ring and chain.

Größe Size	Material	Dichtung Seal	Hinweis Remarks	Art.-Nr Order-No.
40 KA Lug 055	Alu	NBR		07705A
65 KA Lug 084	Alu	NBR		07715A

Kupplungen nach französischem Standard Guillemin
French Standard couplings Guillemin

Übergangsstück DSP auf DSP mit Verriegelung, fest
DSP to DSP adapter with locking ring, fixed

DSP auf DSP Übergangsstücke werden eingesetzt zum Verbinden unterschiedlichster Kupplungsgrößen. Standardmäßig sind die Übergangsstücke fest.



DSP to DSP system adapters are for connecting various coupling sizes. By default the system adapters are fixed.

Größe Size	Größe Size	Material	Dichtung Seal	Hinweis Remarks	Art.-Nr Order-No.
65 KA Lug 084	40 KA Lug 055	Alu	NBR		07741A

Übergangsstück AR mit Verriegelung auf Storz
AR to Storz adapter with locking ring

AR auf Storz Übergangsstücke werden zum Verbinden unterschiedlichster Kupplungssysteme eingesetzt. Standardmäßig sind die Übergangsstücke fest.



AR to Storz system adapters are for connecting various coupling systems. By default the system adapters are fixed.

Größe 1 Size 1	Größe 2 Size 2	Material	Dichtung Seal	Hinweis Remarks	Art.-Nr Order-No.
100 AR KA Lug 123	Storz A-110 KA Lug 133	Alu	NBR	nicht drehbar fixed	07755A

Kupplungsschlüssel für Guillemin Kupplungen
Spanner for Guillemin couplings

Der universelle Kupplungsschlüssel für Guillemin ist einsetzbar für die Größen 20 bis 120.



Guillemin couplings have universal coupling spanner for sizes 20 - 100.

für Größe for Size	Material	Hinweis Remarks	Art.-Nr Order-No.
20-120	Ms Brass		03328M

Kupplungen nach spanischem Standard UNE 23400 Barcelona
Spanish Standard couplings UNE 23400 Barcelona

Barcelona Kupplungen haben ihren Ursprung in Spanien. Die Barcelona Kupplungen sind in den Größen 25, 45 und 70 erhältlich und werden ausschließlich für Druckzwecke eingesetzt. Für den Saugbetrieb greift Spanien auf die Storz Kupplung zurück. Bei der Barcelona Kupplung handelt es sich um eine symmetrische Aluminium Kupplung.

Barcelona couplings have their origin in Spain. Barcelona couplings are available in sizes 25, 45 and 70 and are used for pressure purposes only. For suction applications, Spain uses Storz couplings. Barcelona couplings are symmetrical aluminum couplings.



Druckkupplung Barcelona
Barcelona delivery hose coupling

Barcelona Druckkupplungen haben einen Einbindestutzen, um einen einfachen und schnellen Einband für Draht zu gewährleisten.



Barcelona delivery hose coupling have a tail piece to ensure a simple and quick cover for wire or clamps.

Größe Size	Material	für Schlauch for hose		Dichtung Seal	Hinweis Remarks	Art.-Nr Order-No.
25 KA Lug 042	Alu	1“	25	NBR		09711A
45 KA Lug 062	Alu	1 ¾“	45	NBR		09706A

Festkupplung Barcelona mit Innengewinde
Barcelona adapter with female BSP thread

Alle Barcelona Festkupplungen mit Innengewinde sind mit einer Flachdichtung ausgestattet.



All Barcelona female adapters have a flat seal.

Größe Size	Material	Gewinde Thread	Dichtung Seal	Hinweis Remarks	Art.-Nr Order-No.
25 KA Lug 042	Alu	1“	NBR		09718A
45 KA Lug 062	Alu	1 ½“	NBR		09708A
70 KA Lug 088	Alu	2 ½“	NBR		09712A

Kupplungen nach spanischem Standard UNE 23400 Barcelona
Spanish Standard couplings UNE 23400 Barcelona

Festkupplung Barcelona mit Außengewinde
Barcelona adapter with male BSP thread

Barcelona Festkupplungen mit Außengewinde sind mit einer Druckdichtung montiert.



Barcelona male adapters have a pressure seal.

Größe Size	Material	Gewinde Thread	Dichtung Seal	Hinweis Remarks	Art.-Nr Order-No.
45 KA Lug 062	Alu	1 ½“	NBR		09701A
70 KA Lug 088	Alu	2 ½“	NBR		09704A

Blindkupplung Barcelona mit Kette
Barcelona blank cap with chain

Barcelona Blindkupplungen dienen zum Verschließen von Barcelona Kupplungen.



Blanking caps are used for sealing Barcelona couplings.

Größe Size	Material	Dichtung Seal	Hinweis Remarks	Art.-Nr Order-No.
45 KA Lug 062	Alu	NBR		09714A
70 KA Lug 088	Alu	NBR		09705A

Dichtringe für Barcelona Kupplungen
Barcelona seals

Die Barcelona Dichtringe werden in NBR geliefert.

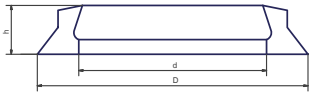

Barcelona couplings have NBR seals.

Größe Size	Dichtung Seal		Maße d x D x h Dimension (mm)	Hinweis Remarks	Art.-Nr Order-No.
45 für for KA Lug 062	NBR	schwarz black	38x55x10		09716G

Kupplungen nach nordamerikanischem Standard NFPA, Pin Lug
North American Standard couplings NFPA, Pin Lug

Die NH Schlauchkupplungen werden hauptsächlich in den nordamerikanischen Ländern eingesetzt und sind asymmetrisch. Dies bedeutet, es werden Mutter- und Vaterteile ineinander verschraubt. Die richtige Zuordnung muss unbedingt beachtet werden.

Die NH Schlauchkupplungen (PIN Lug) werden von 1 ½“ bis 5“ für Druck- und Saugbetrieb eingesetzt und in Aluminium und in Messing geliefert.

NH couplings are mainly used in North American countries and are asymmetrical. This means the female and male threads are being screwed into each other. The correct assignment must be strictly observed.

NH couplings from 1 ½“ to 5“ are used for suction and delivery operations and are available in aluminum and brass.

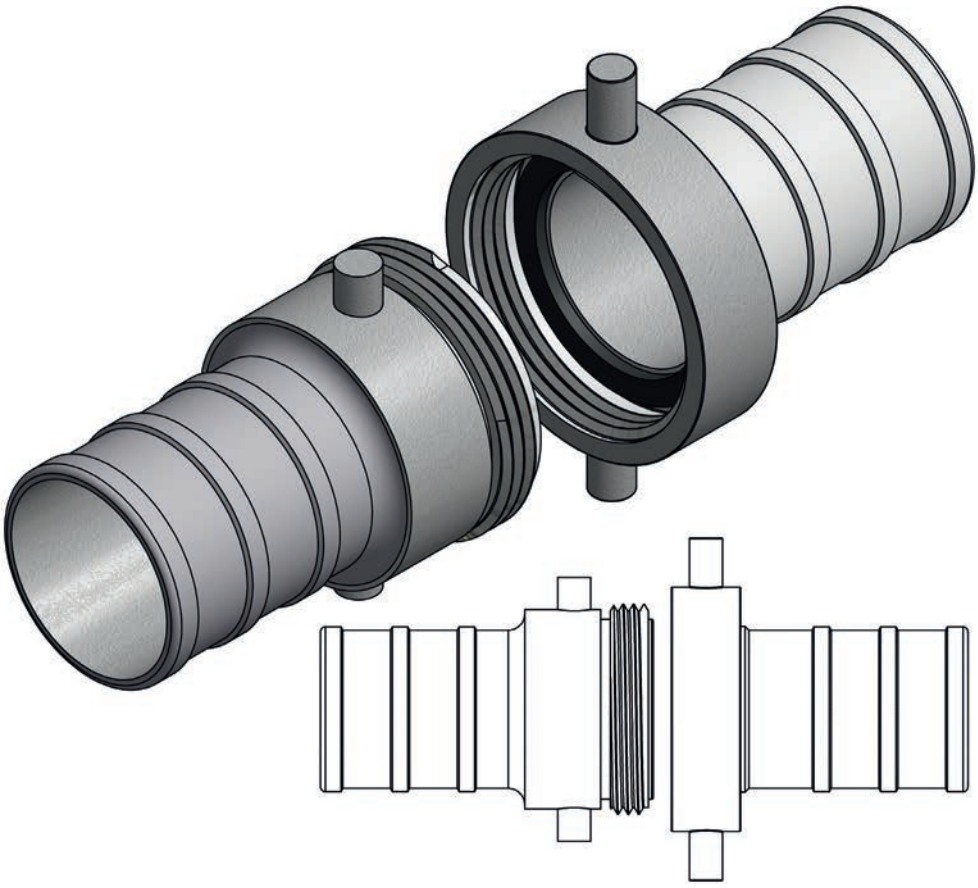

NH-Schlauchverschraubung für Außeneinband
NH threaded hose coupling for external binding

Die NH Schlauchverschraubungen haben einen Einbindestutzen um einen einfachen und schnellen Einband für Draht zu gewährleisten. Sie werden paarweise verkauft.



NH hose couplings have a tail piece to ensure a simple and quick cover for wire or clamps. NH couplings are only sold in pairs.

Größe Size	Material	für Schlauch for hose		Gewinde Thread	Dichtung Seal	Hinweis Remarks	Art.-Nr Order-No.
1 ½“ NH	Alu	1 ½“	38	1 ½“ NH	NBR	Paar pair	06809A
	Ms Brass	1 ½“	38	1 ½“ NH	NBR	Paar pair	06809M
2 ½“ NH	Alu	2 ½“	65	2 ½“ NH	NBR	Paar pair	06811A
	Ms Brass	2 ½“	65	2 ½“ NH	NBR	Paar pair	06811M
4“ NH	Alu	4“	100	4“ NH	NBR	Paar pair	06826A

Muffe, NH Innengewinde auf Rohrinnengewinde, fest
NH female thread to female BSP threaded socket, fixed

Die Muffen Innengewinde NH auf Innengewinde BSP werden in den Nenngrößen 1 ½“ bis 4“ angeboten.



Our standard sockets with female NH thread to female BSP thread, are available in nominal sizes 1 ½“ - 4“.

Größe Size	Material	Gewinde Thread	Dichtung Seal	Hinweis Remarks	Art.-Nr Order-No.
1 ½“ NH	Alu	2“	NBR	L = 40mm	626011A
	Ms Brass	2“	NBR	L = 42mm	07652M
2 ½“ NH	Alu	2“	NBR	L = 50mm	626015A
	Alu	2 ½“	NBR	L = 50mm	626016A
	Ms Brass	2 ½“	NBR	L = 50mm	07683M
4“ NH	Alu	4“	NBR	L = 58mm	626244A

Kupplungen nach nordamerikanischem Standard NFPA, Pin Lug
North American Standard couplings NFPA, Pin Lug

Muffe NH Innengewinde auf Rohrinnengewinde, drehbar PIN Lug
NH female thread to female BSP threaded socket, swivel PIN Lug

Die Muffen Innengewinde NH auf Innengewinde BSP werden in den Nenngrößen 1 ½“ bis 4“ angeboten. Die drehbaren Übergangsstücke werden immer mit Pin Lug geliefert.



Female NH to female BSP (swivel) system adapter, are available in nominal sizes 1 ½“ - 4“. Swivel system adapters are always delivered with Pin Lug.

Größe Size	Material	Gewinde Thread	Dichtung Seal	Hinweis Remarks	Art.-Nr Order-No.
1 ½“ NH	Alu	2“	NBR		06829A
2 ½“ NH	Alu	2“	NBR		06878A
	Alu	2 ½“	NBR		06879A
4“ NH	Alu	4“	NBR		06823A

Nippel NH Außengewinde auf Rohraußengewinde, fest
NH male thread to male BSP threaded nipple, fixed

Die Nippel NH Außengewinde auf BSP Außengewinde, sind in den Nenngrößen 1 ½“ bis 4“ lieferbar.



Male NH to male BSP nipple (fixed), are available in nominal sizes 1 ½“ - 4“

Größe Size	Material	Gewinde Thread	Hinweis Remarks	Art.-Nr Order-No.
1 ½“ NH	Alu	2“	L = 40mm	626034A
	Ms Brass	2“	L = 41mm	07691M
	Ms Brass	2“	L = 43mm	07686M
	Alu	2 ½“	L = 53,5mm	626171A
	Ms Brass	2 ½“	L = 50mm	07685M
4“ NH	Alu	4“	L = 54mm	626156A

Übergangsstück NH Innengewinde auf Rohraußengewinde, fest
NH female thread to male BSP threaded adapter, fixed

Die Reduzierstücke Innengewinde NH auf Außengewinde BSP, sind in den Nenngrößen 1 ½“ bis 4“ lieferbar.



NH female to male BSP reducers (fixed) are available in nominal sizes 1 ½“ - 4“.

Größe Size	Material	Gewinde Thread	Dichtung Seal	Hinweis Remarks	Art.-Nr Order-No.
1 ½“ NH	Alu	2"	NBR	L = 23mm	626235A
	Ms Brass	2"	NBR	L = 23mm	076103M
2 ½“ NH	Alu	2"	NBR	L = 45mm	626236A
	Alu	2 ½"	NBR	L = 54mm	626010A
4“ NH	Alu	4"	NBR	L = 62mm	626139A

Übergangsstück NH Außengewinde auf Rohrinnengewinde, fest
NH male thread to female BSP threaded adapter, fixed

Die Reduzierstücke Außengewinde NH auf Innengewinde BSP (fest) sind in den Nenngrößen 1 ½“ bis 4“ lieferbar.



NH male to female BSP reducers (fixed) are available in nominal sizes 1 ½“ - 4“.

Größe Size	Material	Gewinde Thread	Dichtung Seal	Hinweis Remarks	Art.-Nr Order-No.
1 ½“ NH	Alu	2“	NBR	L = 42mm	626239A
2 ½“ NH	Alu	2“	NBR	L = 50mm	626240A
	Alu	2 ½“	NBR	L = 50mm	626172A
	Ms Brass	2 ½“	NBR	L = 50mm	07679M
4“ NH	Alu	4“	NBR	L = 65mm	626241A

Kupplungen nach nordamerikanischem Standard NFPA, Pin Lug
North American Standard couplings NFPA, Pin Lug

Übergangsstück NH Innengewinde auf Rohraußengewinde, drehbar
NH female thread to male BSP threaded adapter, swivel

Die Übergangsstücke Innengewinde NH auf Außengewinde BSP sind in den Nenngrößen 1 ½“ bis 4“ lieferbar. Die drehbaren Übergangsstücke werden immer mit Pin Lug geliefert.

FOTO NEU
06841A

Female NH to male BSP reducer (swivel), are available in nominal sizes 1 ½“- 4“ Swivel system adapters are always delivered with Pin Lug.

Größe Size	Material	Gewinde Thread	Dichtung Seal	Hinweis Remarks	Art.-Nr Order-No.
1 ½“ NH	Alu	2“	NBR		06839A
2 ½“ NH	Alu	2 ½“	NBR		06841A
4“ NH	Alu	4“	NBR		06828A

Kupplungsschlüssel für PIN Lug Kupplung
Spanner (PIN Lug) for NH couplings

Für die NH Kupplungen bieten wir Ihnen verschiedene Kupplungsschlüssel an.



For NH couplings we offer various spanners.

für Größe for Size	Material	Hinweis Remarks	Art.-Nr Order-No.
1 ½“ NH	Ms Brass		03367R
2 ½“ NH	Ms Brass		03339R

Kupplungen nach italienischem Standard System UNI
Italian Standard couplings system UNI

Die UNI Kupplungen werden in Italien eingesetzt und sind asymmetrisch. Dies bedeutet es werden Mutter- und Vaterteile ineinander verschraubt. Die richtige Zuordnung muss unbedingt beachtet werden.

Die UNI Kupplungen werden in den Größen 25 bis 70 für den Druckbetrieb und 70 bis 150 für den Saugbetrieb in Messing eingesetzt.

UNI couplings are mainly used in Italy and are asymmetrical. This means the female and male threads are being screwed into each other. The correct assignment must be strictly observed.

UNI coupling sizes from 25 to 70 are used for delivery operations, and 70 to 150 are used for suction operations. UNI couplings are available in brass.

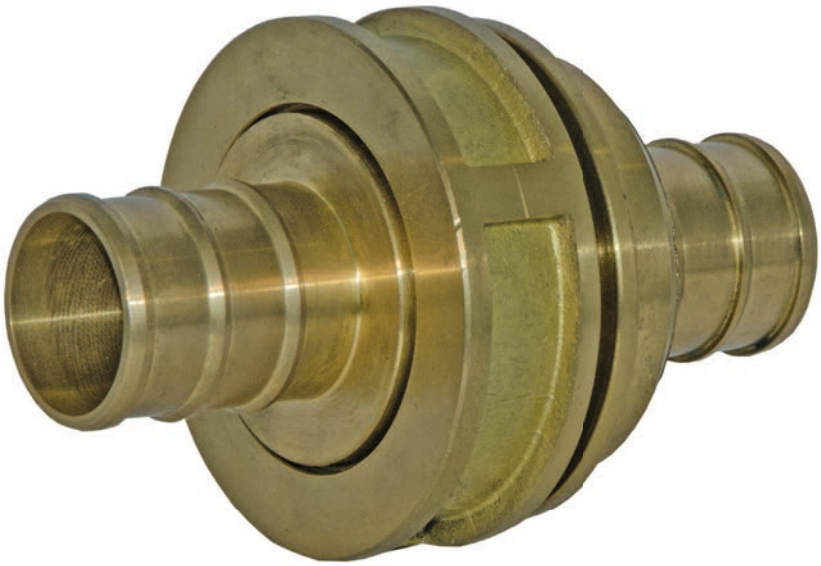

Schlauchkupplungen UNI Typ A
UNI hose coupling Type A

Die UNI Schlauchkupplungen haben einen Einbindestutzen um einen einfachen und schnellen Einband für Draht zu gewährleisten. Sie werden paarweise verkauft.



UNI hose couplings have a tail piece to ensure a simple and quick cover for wire or clamps. UNI couplings are sold in pairs.

Größe Size	Material	für Schlauch for hose		Dichtung Seal	Hinweis Remarks	Art.-Nr Order-No.
UNI 45	Ms Brass	1 ¾“	45	NBR	Paar pair	09810M

Mutterteil Festkupplung UNI mit Innengewinde, fest
UNI female to female BSP threaded adapter, fixed

Die Mutterteil Festkupplungen mit UNI Innengewinde auf Innengewinde BSP werden in den Nenngrößen UNI 25 bis UNI 70 geliefert.



UNI female to BSP female fixed adapters are available in nominal sizes UNI 25 to UNI 70.

Größe Size	Material	Gewinde Thread	Dichtung Seal	Hinweis Remarks	Art.-Nr Order-No.
UNI 45	Ms Brass	2“	NBR		09802M
UNI 70	Ms Brass	2 ½“	NBR		09828M

Kupplungen nach italienischem Standard System UNI
Italian Standard couplings system UNI

Mutterteil Festkupplung UNI mit Innengewinde, drehbar
UNI female to female BSP threaded adapter, swivel

Die Mutterteil Festkupplungen mit UNI Innengewinde auf Innengewinde BSP werden in den Nenngrößen UNI 25 bis UNI 70 geliefert.



UNI female to BSP female swivel adapters are available in nominal sizes UNI 25 to UNI 70.

Größe Size	Material	Gewinde Thread	Dichtung Seal	Hinweis Remarks	Art.-Nr Order-No.
UNI 25	Ms Brass	1“	NBR		09829M
UNI 70	Ms Brass	2 ½“	NBR		09832M

Vaterteil Festkupplung UNI mit Innengewinde, fest
UNI male to female BSP threaded adapter, fixed

Die Vaterteil Festkupplungen mit Innengewinde BSP werden in den Nenngrößen UNI 25 bis 70 geliefert.



UNI male to BSP female fixed adapters are available in nominal sizes UNI 25 to UNI 70.

Größe Size	Material	Gewinde Thread	Dichtung Seal	Hinweis Remarks	Art.-Nr Order-No.
UNI 45	Ms Brass	1 ½“	NBR		09805M

Mutterteil Festkupplung UNI mit Außengewinde, drehbar
UNI female to male BSP threaded adapter, swivel

Die Mutterteil Festkupplungen mit UNI Innengewinde auf Außengewinde BSP werden in den Nenngrößen UNI 25 bis UNI 70 geliefert.



UNI female to BSP female swivel adapters are available in nominal sizes UNI 25 to UNI 70.

Größe Size	Material	Gewinde Thread	Dichtung Seal	Hinweis Remarks	Art.-Nr Order-No.
UNI 45	Ms Brass	2“	NBR		09838M

Blinddeckel UNI mit Außengewinde Typ A ohne Kette
UNI male threaded blank cap Typ A without chain

Blindkupplung mit UNI Außengewinde zum Verschließen von UNI Innengewinde.



UNI blanking caps with male threads used for sealing UNI female threads.

Größe Size	Material	Hinweis Remarks	Art.-Nr Order-No.
UNI 45	Ms Brass		09816M

Klauenkupplungen DN 40
Claw couplings DN 40

Wir bieten zwei Systeme von Klauenkupplungen DN 40 an:

- Klauenkupplungen DN 40 werden in den Bereichen Wasser und Industrie aus Messing verwendet.

- GEKA Kupplungen DN 40 aus Messing und Edelstahl werden im Trinkwasserbereich eingesetzt.

  Die GEKA plus K und E Kupplung entspricht der DVGW Prüfgrundlage VP 550. Diese sind mit einer Hochleistungsformdichtung für Trinkwasser ausgestattet. Die Dichtung hat eine KTW und W270 Zulassung. Der Betriebsdruck entspricht max. 40 bar.

We offer two systems of DN 40 claw couplings:

- Brass DN 40 claw couplings are used in the industry and water sector.

- Brass and stainless steel DN 40 Geka couplings are for drinking water supply.

  The Geka Plus K and E coupling corresponds to the DVGW-VP 550 test specifications. These are equipped with a high-performance molded seal for drinking water. The seal has a KTW and W270 approval. The operating pressure corresponds to a max. of 40 bar.



Klauen Schlauchkupplung DN 40
Claw hose coupling DN 40

Die Schlauchkupplungen sind mit einem gezahnten Stutzen ausgestattet - zum schlauchschonenden Einband.



The hose couplings are equipped with a serrated tail for a hose-friendly cover.

Größe Size	Material	für Schlauch for hose		Dichtung Seal	Hinweis Remarks	Art.-Nr Order-No.
40	Ms Brass	¾"	19	NBR	fest fixed	05204M

Klauenkupplung mit Innengewinde DN 40
Claw adapter with female thread DN 40

Die Festkupplungen mit Innengewinde sind zusätzlich mit einer NBR Flachdichtung ausgestattet.



The female adapter is available with a NBR flat seal.

Größe Size	Material	Gewinde Thread	Dichtung Seal	Hinweis Remarks	Art.-Nr Order-No.
40	Ms Brass	¼"	NBR		05231M
	Ms Brass	½"	NBR		05208M
	Ms Brass	¾"	NBR		05209M
	Ms Brass	1"	NBR		05200M

Klauenkupplungen DN 40
Claw couplings DN 40

Klauenkupplung DN 40 mit Außengewinde
Claw adapter DN 40 with male thread

Die Festkupplungen mit Außengewinde sind vielschichtig einsetzbar.



The male adapter is available for various applications.

Größe Size	Material	Gewinde Thread	Dichtung Seal	Hinweis Remarks	Art.-Nr Order-No.
40	Ms Brass	½“	NBR		05210M
	Ms Brass	1“	NBR		05214M
	Ms Brass	1 ½“	NBR		05217M

Klauen Blindkupplung DN 40, ohne Kette
Claw blank cap, without chain

Die Blindkupplungen sind mit einer Bohrung versehen, für die nachträgliche Montage einer Kette.



The blank cap is provided with a bore for the subsequent installation of a chain.

Größe Size	Material	Dichtung Seal	Hinweis Remarks	Art.-Nr Order-No.
40	Ms Brass	NBR		05215M

GEKA® plus K, Kupplung mit fester Schlauchtülle
GEKA® plus K, hose coupling, fixed tail

Die GEKA® plus K Schlauchkupplungen sind mit einem gezahnten Stutzen ausgestattet - zum schlauchschonenden Einband.



GEKA® plus K hose couplings are equipped with a serrated tail for a hose-friendly cover.

Größe Size	Material	für Schlauch for hose		Dichtung Seal	Hinweis Remarks	Art.-Nr Order-No.
40	Ms Brass	½“	13	NBR	nach DVGW VP 550	05202MKTW
	Ms Brass	¾“	19	NBR	nach DVGW VP 550	05204MKTW
	Ms Brass	1“	25	NBR	nach DVGW VP 550	05205MKTW

GEKA® plus XK, Schlauchkupplung
GEKA® plus XK, hose coupling

Die GEKA® plus XK Schlauchkupplung enthält eine schraubbare Schlauchfassung zur einfachen Montage des formstabilen Trinkwasserschlauches. Die Verschraubung ist jederzeit lös- und wiederverwendbar und garantiert eine einwandfreie und feste Verbindung.



GEKA® plus XK hose couplings contain a screwable hose sleeve for an easy installation of the dimensionally stable Aquapal hose. The screw connection is always removable and reusable. This hose assembly guarantees a flawless and firm connection between the hose and the fitting.

Größe Size	Material	für Schlauch for hose		Dichtung Seal	Hinweis Remarks	Art.-Nr Order-No.
40	Ms Brass	½“	13	NBR	nach DVGW VP 550	05226MKTW
	Ms Brass	¾“	19	NBR	nach DVGW VP 550	05227MKTW
	Ms Brass	1“	25	NBR	nach DVGW VP 550	05228MKTW

Klauenkupplungen DN 40
Claw couplings DN 40

GEKA® plus K, Kupplung mit Innengewinde
GEKA® plus K, adapter with female thread

Die GEKA® plus K Festkupplungen mit Innengewinde sind zusätzlich zur Formdichtung NBR mit einer EPDM Flachdichtung ausgestattet.



In addition to the NBR sealing GEKA® plus K adapters with female thread are also available with a EPDM flat seal.

Größe Size	Material	Gewinde Thread	Dichtung Seal	Hinweis Remarks	Art.-Nr Order-No.
40	Ms Brass	½“	NBR	nach DVGW VP 550	05208MKTW
	Ms Brass	¾“	NBR	nach DVGW VP 550	05209MKTW
	Ms Brass	1“	NBR	nach DVGW VP 550	05200MKTW
	Ms Brass	1 ¼“	NBR	nach DVGW VP 550	05213MKTW

GEKA® plus K, Kupplung mit Außengewinde
GEKA® plus K, adapter with male thread

Die GEKA® plus K Festkupplungen mit Außengewinde sind mit einer Formdichtung NBR ausgestattet.



GEKA® plus K adapters with male thread are available with a NBR flat seal.

Größe Size	Material	Gewinde Thread	Dichtung Seal	Hinweis Remarks	Art.-Nr Order-No.
40	Ms Brass	¾“	NBR	nach DVGW VP 550	05211MKTW
	Ms Brass	1“	NBR	nach DVGW VP 550	05214MKTW
	Ms Brass	1 ¼“	NBR	nach DVGW VP 550	05216MKTW

GEKA® plus K, Blindkupplung, ohne Kette
GEKA® plus K, blank cap, without chain

Die GEKA® plus K Blindkupplungen sind mit einer Bohrung versehen für die nachträgliche Montage einer Kette.



The GEKA plus K coupling is provided with a bore for the subsequent installation of a chain.

Größe Size	Material	Dichtung Seal	Hinweis Remarks	Art.-Nr Order-No.
40	Ms Brass	NBR	nach DVGW VP 550	05215MKTW

Klauenkupplung Ausführung „P“ mit fester Schlauchtülle
Claw coupling „P“ hose tail, fixed

Diese Klauenkupplungen werden bei Trinkwasserschläuchen bis 1“ verwendet. Der Stutzen ist gezahnt. Die Einbindung erfolgt meist mit Schlauchschellen. Die Klauenkupplungen Ausführung „P“ sind mit GEKA Systemen kuppelbar.



These claw couplings are used for drinking water hoses up to 1“. The tail piece is serrated. The binding is usually done using hose clamps. The quick couplings type „P“ can be coupled with GEKA systems.

Größe Size	Material	für Schlauch for hose		Dichtung Seal	Hinweis Remarks	Art.-Nr. Order-No.
40	Ms Brass	½“	13	NBR	nach DVGW VP 550	05202MPKTW
	Ms Brass	¾“	19	NBR	nach DVGW VP 550	05204MPKTW
	Ms Brass	1“	25	NBR	nach DVGW VP 550	05205MPKTW

Klauenkupplungen DN 40
Claw couplings DN 40

Klauenkupplung Ausführung „P“ mit Innengewinde
Claw coupling „P“ adapter with female thread

Die Festkupplungen mit Innengewinde werden z.B. an Systemtrennern BA verwendet und sind zusätzlich mit einer EPDM Flachdichtung ausgestattet.



The adaptors with female thread are usually used on BA backflow preventers and equipped are with a EPDM flat seal.

Größe Size	Material	Gewinde Thread	Dichtung Seal	Hinweis Remarks	Art.-Nr. Order-No.
40	Ms Brass	¾“	NBR	nach DVGW VP 550	05209MPKTW
	Ms Brass	1“	NBR	nach DVGW VP 550	05200MPKTW

Klauenkupplung Ausführung „P“ mit Außengewinde
Claw coupling „P“ adapter with male thread

Die Festkupplungen mit Außengewinde werden an Armaturen mit Innengewinde verwendet.



Adapters with male thread are used on fittings which have an internal thread connection.

Größe Size	Material	Gewinde Thread	Dichtung Seal	Hinweis Remarks	Art.-Nr. Order-No.
40	Ms Brass	½“	NBR	nach DVGW VP 550	05210MPKTW

Klauenkupplung Ausführung „P“ Blindkupplung, ohne Kette
Claw coupling „P“ blank cap, without chain

Die Blindkupplungen haben eine Bohrung für die nachträgliche Montage einer Kette.



The blank cap is provided with a borehole for the subsequent installation of a chain.

Größe Size	Material	Dichtung Seal	Hinweis Remarks	Art.-Nr. Order-No.
40	Ms Brass	NBR	nach DVGW VP 550	05215MPKTW

Klauenkupplungen DN 40
Claw couplings DN 40

GEKA® plus E, Kupplung mit fester Schlauchtülle
GEKA® plus E, hose coupling, fixed tail

Die Schlauchkupplungen sind mit einem gezahnten Stutzen ausgestattet - zum schlauchschonenden Einband.



The hose couplings are equipped with a serrated tail for a hose-friendly cover.

Größe Size	Material	für Schlauch for hose		Dichtung Seal	Hinweis Remarks	Art.-Nr Order-No.
40	VA SST	¾“	19	Viton	fest fixed	05204V
	VA SST	1“	19	NBR	fest fixed nach DVGW VP 550	05249VKTW
	Ms/VA SST	1“	19	NBR	fest fixed Kupplung Ms Stutzen VA nach DVGW VP 550	05249MVKTW

GEKA® plus E, Kupplung Edelstahl mit Innengewinde
GEKA® plus E, adapter stainless steel with female thread

Die GEKA® plus E Festkupplungen mit Innengewinde sind zusätzlich zur Formdichtung NBR mit einer EPDM Flachdichtung ausgestattet.



In addition to the NBR sealing GEKA® plus E adapters with female thread are also available with a EPDM flat seal.

Größe Size	Material	Gewinde Thread	Dichtung Seal	Hinweis Remarks	Art.-Nr Order-No.
40	VA SST	1“	NBR	nach DVGW VP 550	05200VKTW

GEKA® plus E, Kupplung Edelstahl mit Außengewinde
GEKA® plus E, adapter stainless steel with female thread

Die GEKA® plus E Festkupplungen mit Außengewinde sind zusätzlich zur Formdichtung NBR mit einer EPDM Flachdichtung ausgestattet.



In addition to the NBR sealing GEKA® plus E adapters with male thread are also available with a EPDM flat seal.

Größe Size	Material	Gewinde Thread	Dichtung Seal	Hinweis Remarks	Art.-Nr Order-No.
40	VA SST	1“	NBR	nach DVGW VP 550	05249VKTW

GEKA® Blindkupplung, Edelstahl ohne Kette
GEKA® plus K, blank cap, without chain

Die GEKA® Blindkupplungen sind mit einer Bohrung versehen für die nachträgliche Montage einer Kette.



The GEKA coupling is provided with a bore for the subsequent installation of a chain.

Größe Size	Material	Dichtung Seal	Hinweis Remarks	Art.-Nr Order-No.
40	VA SST	Viton		05215V
40	VA SST	NBR	nach DVGW VP 550	05215VKTW

Tankwagen Kupplungen
Tank truck couplings

Tankwagenkupplungen finden ihren Einsatz in Fahrzeugen zum Transport von Flüssigkeiten aller Art.

Bei den Tankwagenkupplungen sind Mutter- und Vaterteilkupplungen im Einsatz.

Erhältlich sind die Kupplungen in 2, 3 und 4“ und werden hauptsächlich in den Materialien Messing und Edelstahl verkauft. Gerne liefern wir auch Storz auf Tankwagen und Tankwagen auf Tankwagen Übergangsstücke.

Tank truck couplings are used in vehicles for the transport of all kind of liquids.

For Tank truck couplings, both female and male couplings are in use. The couplings are available in 2, 3 and 4“ and are distributed in brass and stainless steel.

We can also supply Storz to tank truck and tank truck to tank truck reducer systems.

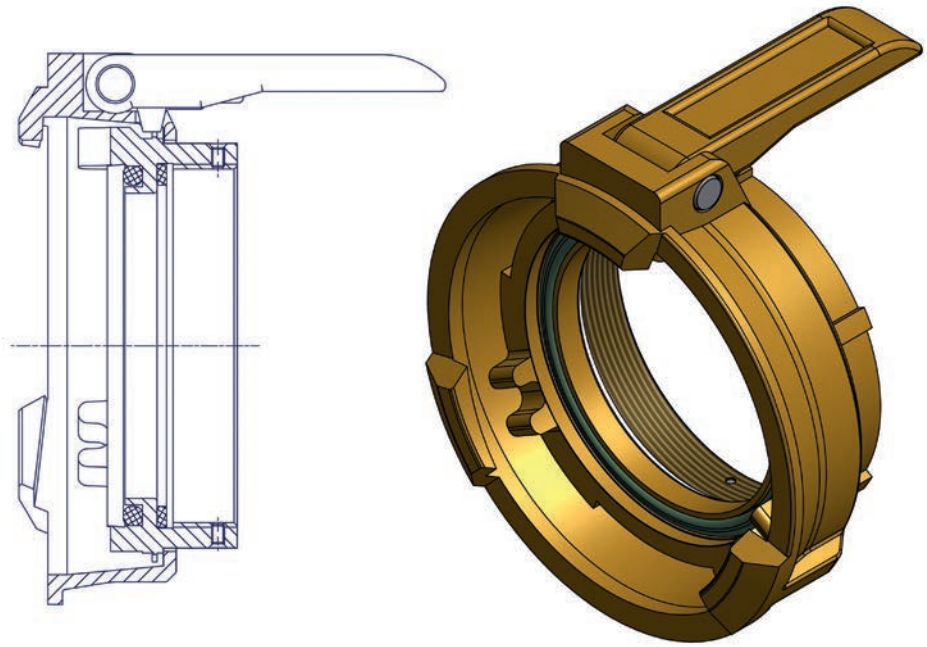

Tankwagen Vaterteil Schlauchverschraubung
Tank truck male hose coupling

Der Vaterteil Schlauchstutzen wird mit Außengewinde geliefert und kann mit der MK oder VK Kupplung kombiniert werden. Wir liefern Schlauchstutzen für Drahteinband.



The male part hose tail is always supplied with external thread and can be combined as needed with the MK or VK coupling. Depending on the application, the hose tail is available for wire binding.

Größe Size	Material	für Schlauch for hose	D (mm)	Hinweis Remarks	Art.-Nr Order-No.
50	Ms Brass	2"	53	gezahnter Stutzen für Schellen oder Draht serrated tail for clamps and wire	04891M

Tankwagenkupplung MK nach DIN 28450 PN 16
Tank truck coupling MK with female BSP thread DIN 28450 PN 16

Die Mutterteilkupplung mit Innengewinde besteht aus zwei Teilen:
1.) Dem Spannring mit Hebel.
2.) Dem Dichtringstück.
Wir liefern diese beiden Ersatzteile auch einzeln.



The female coupling with female thread consists of two parts:
1.) Clamping ring with lever.
2.) Sealing ring.
We supply you with both of these spare parts as well.

Größe Size	Material	Gewinde Thread	Dichtung Seal	Hinweis Remarks	Art.-Nr Order-No.
MK 50	VA SST	2"	Hypalon PTFE		04801V
	Ms Brass	2"	NBR		04801M
MK 80	VA SST	3"	Hypalon PTFE		04811V
	Ms Brass	3"	NBR		04811M
MK 100	VA SST	4"	Hypalon PTFE		04837V
	Ms Brass	4"	NBR		04837M

Tankwagen Kupplungen
Tank truck couplings

Blindstopfen VB nach DIN 28450 PN 16, ohne Kette
Blank cap VB DIN 28450 PN 16, without chain

Der Blindstopfen VB dient zum Verschließen der MK Kupplung (Mutterteil).

VB blank caps are used for sealing MK couplings (female).



Größe Size	Material	Hinweis Remarks	Art.-Nr Order-No.
VB 50 TW 1507	VA SST		04856V
VB 80 TW 1507	VA SST		04857V
	Ms Brass		04857M

Tankwagenkupplung VK nach DIN 28450 PN 16
Tank truck coupling VK with female BSP thread DIN 28450 PN 16

Die Vaterteilfestkupplung wird immer mit Innengewinde ausgeliefert.

The male coupling is always supplied with female thread.



Größe Size	Material	Gewinde Thread	Dichtung Seal	Hinweis Remarks	Art.-Nr Order-No.
VK 50	VA SST	2“	PTFE		04804V
	Ms Brass	2“	NBR		04804M
VK 80	VA SST	3“	PTFE		04814V
	Ms Brass	3“	NBR		04814M
VK 100	VA SST	4“	PTFE		04822V
	Ms Brass	4“	NBR		04822M

Blindkappe MB nach DIN 28450 PN 16, ohne Kette
Blank cap MB DIN 28450 PN 16, without chain

Die Blindkappe MB dient zum Schließen der VK Kupplung (Vaterteil).



MB blank caps are used for sealing VK couplings (male).

Größe Size	Material	Dichtung Seal	Hinweis Remarks	Art.-Nr Order-No.
MB 50 TW 1506	VA SST	Hypalon		04853V
	Ms Brass	NBR		04809M
MB 80 TW 1506	VA SST	Hypalon		04854V
	Ms Brass	NBR		04854M

Tankwagen Schauglasarmaturen PN 10
Tank truck sight glass fitting PN 10

Schaugläser werden zur Kontrolle des Durchflusses an Tankwagen eingesetzt.



Sight glasses are used to control the flow on tank trucks.

Größe Size	Material	Anschluss Connection		Hinweis Remarks	Art-Nr Order-No.
DN 80	Alu	3“ IG female BSP thread	3“ AG male BSP thread	zweiteilig two-pcs adapter	06404A
	Alu	3“ AG male BSP thread	3“ AG male BSP thread	zweiteilig two-pcs adapter	06415A
DN 100	Alu	4“ IG female BSP thread	4“ AG male BSP thread	zweiteilig two-pcs adapter	06406A

Kesselwagen Kupplungen
Tank car couplings

Kesselwagenarmaturen werden zum Befüllen und Entladen von Flüssigkeiten bei Eisenbahngüterwagen eingesetzt.

Lieferbar sind die Kesselwagenkupplungen in 5 ½“ DIN 11 und werden in Aluminium, Messing und Edelstahl angeboten.

Tank car couplings are used for filling and emptying of liquids in railway wagons.

Tank car couplings are available in 5 ½“ DIN 11 and can be delivered in aluminum, brass and stainless steel.

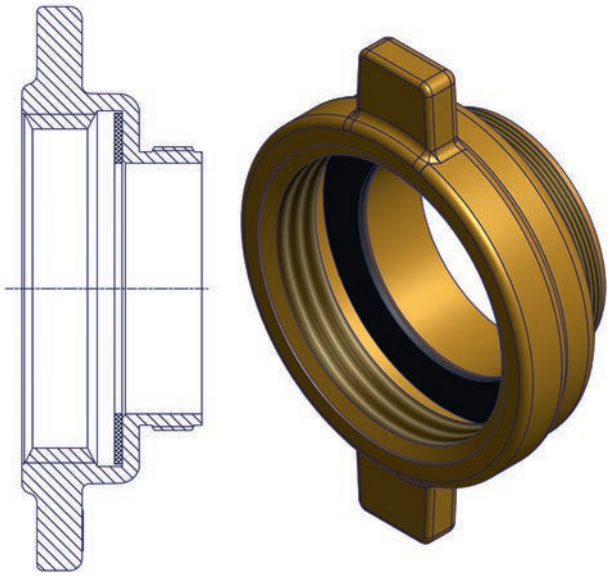

Mutterteil Schalenverschraubung 5 ½“ mit Bund nach DIN 2817
Female hose coupling 5 ½“ with security collar to DIN 2817

Die Mutterteilschalenverschraubungen werden für dickwandige Gummischläuche eingesetzt. Diese können nur in Kombination mit Halbschalen (siehe Seite 15) verwendet werden.



The female hose couplings with security collar are used for thick rubber hoses. These may be used only in combination with clamps (see page 15).

Größe Size	Material	für Schlauch for hose		Dichtung Seal	Hinweis Remarks	Art.-Nr Order-No.
5½“ DIN 11	Alu	4“	100,3	NBR	Stahlstutzen tail pc steel	07313S

Reduzierstück 5 ½“ DIN 11 Innengewinde - Außengewinde, fest
Reducer 5 ½“ DIN 11 female to male BSP thread, fixed

Die Reduzierstücke sind immer mit einer Flachdichtung ausgestattet.



The reducer is always equipped with a seal.

Größe Size	Material	Gewinde Thread	Dichtung Seal	Hinweis Remarks	Art.-Nr Order-No.
5 ½“ DIN 11	Alu	3“	NBR		07303A
	Alu	4“	NBR		07302A

Reduzierstück 5 ½“ DIN 11 Außengewinde - Innengewinde, fest
Reducer 5 ½“ DIN 11 male to female BSP thread, fixed

Die Reduzierstücke sind immer mit einer Flachdichtung ausgestattet.



The reducer is always equipped with a flat seal.

Größe Size	Material	Gewinde Thread	Dichtung Seal	Hinweis Remarks	Art.-Nr Order-No.
5 ½“ DIN 11	Alu Guss cast	4“	NBR		07308A

Nippel 5 ½“ DIN 11 auf 4“ , fest
Nipple 5 ½“ DIN 11 male to 4“ male BSP thread, fixed

Der Doppelnippel wird im Eingang mit 5 ½“ Gewinde DIN 11 und im Ausgang mit 4“ BSP Gewinde geliefert.



The double thread nipple is supplied with a 5 ½“ DIN 11 thread inlet and a 4“ BSP thread outlet.

Größe Size	Material	Gewinde Thread	Hinweis Remarks	Art.-Nr Order-No.
5 ½“ DIN 11	Alu Guss cast	4“		07314A

Nippel 5 ½“ DIN 11, fest
Nipple 5 ½“ DIN 11 male to 5 ½“ male thread, fixed

Der Doppelnippel hat beiderseits ein 5 ½“Gewinde DIN 11.



The double thread nipple has a 5 ½“ DIN 11 thread on both sides.

Größe Size	Material	Gewinde Thread	Hinweis Remarks	Art.-Nr Order-No.
5 ½“ DIN 11	Alu Guss cast	5 ½“ DIN 11		07307A

5 ½“ Blindkappe mit Innengewinde
Blank cap with 5 ½“ female thread

Die Blindkappen mit 5 ½“ Innengewinde DIN 11 sind immer mit einer Flachdichtung ausgestattet und dienen zum Verschließen der Kesselwagenadapter mit Außengewinde.



The blind caps with 5 ½“ female thread DIN 11 are always equipped with a flat seal and serve to seal the tank car coupling with male thread.

Größe Size	Material	Dichtung Seal	Hinweis Remarks	Art.-Nr Order-No.
5 ½“ DIN 11	Alu	NBR		07304A

5 ½“ Blindstopfen mit Außengewinde
Blank cap with 5 ½“ male thread

Der Blindstopfen 5 ½" Außengewinde DIN 11 dient zum Verschließen der Kesselwagenadapter mit Innengewinde.



The blank cap 5 ½“ DIN 11 male thread serves to seal the tank car coupling with female thread.

Größe Size	Material	Dichtung Seal	Hinweis Remarks	Art.-Nr Order-No.
5 ½“ DIN 11	Alu Guss cast	NBR		07315A

Kamlok Kupplungen
Cam & Groove couplings

Kamlok Kupplungen sind Schnellkupplungen zur Verbindung von Schlauch- und Rohrleitungen und werden nach der amerikanischen „Military Specification MIL-C-27487“ gefertigt.

Bei den Kamlok Kupplungen sind Mutter- und Vaterteile im Einsatz. Es ist keine Positionierung der Kupplungsteile notwendig. Zum Kuppeln wird kein Spezialschlüssel benötigt.

Die Kupplungen werden in der Industrie zum Fördern von Flüssigkeiten und Feststoffen eingesetzt und sind in Aluminium, Messing und Edelstahl in den Größen ½“ bis 8“ lieferbar.

Cam & Groove couplings are couplings used for connecting tubes and pipes and are manufactured according to the US „Military Specification MIL-C-27487“.

Cam & Groove couplings use both male and female threads. No special positioning of the couplings is necessary and they also do not require any special spanner.

The couplings are used in industry for conveying liquids and solids and are available in sizes from ½“ to 8“ in aluminum, brass and stainless steel.

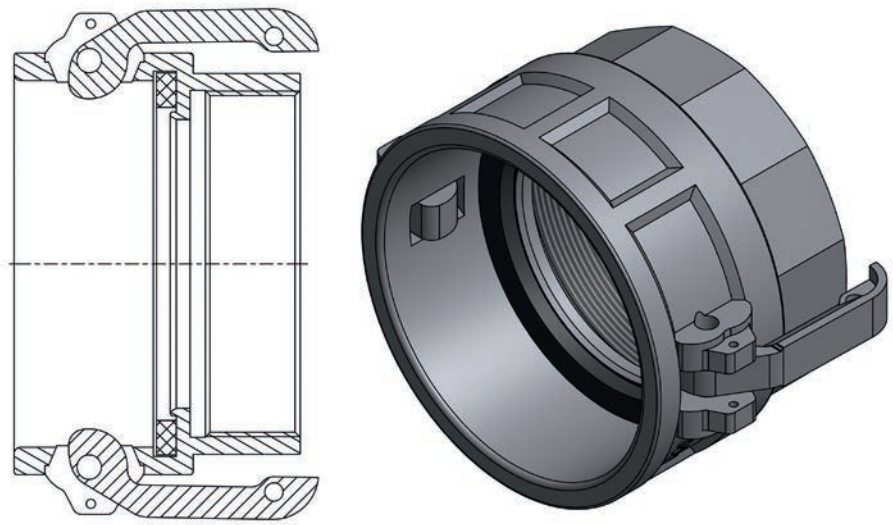

Kamlok Vaterteil Kupplung mit Innengewinde Typ A
Cam & Groove coupling with female thread Type A

Bei den Kamlok Kupplungen Typ A handelt es sich um Vaterteil Kupplungen mit Innengewinde.



The Cam & Groove Type A coupling represents a male coupling with female thread.

Größe Size	Material	Gewinde Thread	Dichtung Seal	Hinweis Remarks	Art.-Nr Order-No.
25	Alu	1“	NBR	US-Mil C27487	05128A
	VA SST	1“	NBR	US-Mil C27487	05128V
50	Alu	2“	NBR	US-Mil C27487.	05103A
	VA SST	2“	NBR	US-Mil C27487	05103V
80	Alu	3“	NBR	US-Mil C27487	05111A
	VA SST	3“	NBR	US-Mil C27487	05111V
100	Alu	4“	NBR	US-Mil C27487	051104A
	VA SST	4“	NBR	US-Mil C27487	051104V

Kamlok Kupplungen
Cam & Groove couplings

Kamlok Mutterteil Kupplung mit Außengewinde Typ B
Cam & Groove coupling with male thread Type B

Bei den Kamlok Kupplungen Typ B handelt es sich um eine Mutterteil-kupplung mit Außengewinde und zwei Hebelarmen.



The Cam & Groove Type B coupling represents a female coupling with two lever arms. This coupling is always supplied with a male thread.

Größe Size	Material	Gewinde Thread	Dichtung Seal	Hinweis Remarks	Art.-Nr Order-No.
25	Alu	1“	NBR	US-Mil C27487	05125A
50	Alu	2“	NBR	US-Mil C27487	05106A
	VA SST	2“	NBR	US-Mil C27487	05106V
80	Alu	3“	NBR	US-Mil C27487	05123A
100	Alu	4“	NBR	US-Mil C27487	05162A

Kamlok Mutterteil Schlauchkupplung Typ C
Cam & Groove coupling with hose tail Type C

Bei den Kamlok Kupplungen Typ C handelt es sich um eine Mutterteil Kupplung mit zwei Hebelarmen mit Schlauchtülle.



The Cam & Groove Type C coupling represents a female coupling with two lever arms with a hose tail.

Größe Size	Material	für Schlauch for hose		Dichtung Seal	Hinweis Remarks	Art.-Nr Order-No.
25	Alu	1“	25	NBR	US-Mil C27487	05127A
	VA SST	1“	25	NBR	US-Mil C27487	05127V
50	VA SST	2“	50	NBR	US-Mil C27487	05107V
80	Alu	3“	75	NBR	US-Mil C27487	05157A

Kamlok Mutterteil Kupplung mit Innengewinde Typ D
Cam & Groove coupling with female thread Type D

Bei den Kamlok Kupplungen Typ D handelt es sich um eine Mutterteil Kupplung mit Innengewinde und zwei Hebelarmen.



The Cam & Groove Type D coupling represents a female coupling with two lever arms. This coupling is always supplied with female thread.

Größe Size	Material	Gewinde Thread	Dichtung Seal	Hinweis Remarks	Art.-Nr Order-No.
25	Alu	1“	NBR	US-Mil C27487	05129A
50	Alu	2“	NBR	US-Mil C27487	05104A
80	Alu	3“	NBR	US-Mil C27487	05109A
100	Alu	4“	NBR	US-Mil C27487	051102A

Kamlok Vaterteil Schlauchkupplung Typ E
Cam & Groove coupling with hose tail Type E

Bei den Kamlok Kupplungen Typ E handelt es sich um eine Vaterteil Kupplung mit Schlauchtülle.



The Cam & Groove Type E coupling represents a male coupling with a hose tail.

Größe Size	Material	für Schlauch for hose		Hinweis Remarks	Art.-Nr Order-No.
25	Alu	1“	25	US-Mil C27487	05126A
50	Alu	2“	50	US-Mil C27487	05108A
	VA SST	2“	50	US-Mil C27487	05108V
80	Alu	3“	75	US-Mil C27487	05164A
100	Alu	4“	100	US-Mil C27487	05193A

Kamlok Kupplungen
Cam & Groove couplings

Kamlok Vaterteil Kupplung mit Außengewinde Typ F
Cam & Groove coupling with male thread Type F

Bei den Kamlok Kupplungen Typ F handelt es sich um eine Vaterteil Kupplung mit Außengewinde.



The Cam & Groove Type F coupling represents a male coupling with male thread.

Größe Size	Material	Gewinde Thread	Hinweis Remarks	Art.-Nr Order-No.
25	Alu	1“	US-Mil C27487	05151A
50	Alu	2“	US-Mil C27487	05146A
80	Alu	3“	US-Mil C27487	05152A
100	Alu	4“	US-Mil C27487	05180A

Kamlok Mutterteil Blindkappe Typ DC
Cam & Groove female blank cap Type DC

Bei den Kamlok Kupplungen Typ DC handelt es sich um eine Mutterteil Blindkappe. Diese dient zum Verschließen der Vaterteil Kamlok Kupplungen.



The Cam & Groove Type DC coupling is a female blank cap used for sealing Cam & Groove male couplings.

Größe Size	Material	Dichtung Seal	Hinweis Remarks	Art.-Nr Order-No.
25	Alu	NBR	US-Mil C27487	051203A
	VA SST	NBR	US-Mil C27487	051203V
50	Alu	NBR	US-Mil C27487	05141A
80	Alu	NBR	US-Mil C27487	05142A
100	Alu	NBR	US-Mil C27487	051207A

Kamlok Vaterteil Blindstopfen Typ DP
Cam & Groove male blank cap Type DP

Bei den Kamlok Kupplungen Typ DP handelt es sich um einen Vaterteil Blindstopfen. Dieser dient zum Verschließen der Mutterteil Kamlok Kupplungen.



The Cam & Groove Type DP coupling is a male blank cap used for sealing Cam & Groove female couplings.

Größe Size	Material	Hinweis Remarks	Art.-Nr Order-No.
25	Alu	US-Mil C27487	05116A
50	Alu	US-Mil C27487	05138A
	VA SST	US-Mil C27487	05138V
80	Alu	US-Mil C27487	05139A
100	Alu	US-Mil C27487	051101A

Perrot Kupplungen
Perrot couplings

Bei den Perrot Kupplungen handelt es sich um ein Schnellkupplungssystem aus Stahl.

Sie sind vielseitig einsetzbar - bevorzugt in der Beregnung und in der Landwirtschaft.

Es sind Mutter- und Vaterteil im Einsatz. Die Perrot Kupplungen sind in den Größen 50, 70, 89, 108, 133 und 159 lieferbar. Auf Anfrage liefern wir die Kupplungen auch in Edelstahl.

Perrot couplings are a couplings system made of steel.

They are generally suitable for irrigations and agriculture.

They use both male and female threads and are available in sizes 50, 70, 89, 108, 133, 159.

On request, we can also supply the couplings in stainless steel.



Perrot Schlauchkupplungen Mutterteil
Perrot female hose couplings

Größe Size	Material	für Schlauch for hose		Dichtung Seal	Hinweis Remarks	Art.-Nr Order-No.
89	Stahl steel	3“	75	SBR		08300S
108	Stahl steel	4“	100	SBR		08367S

Perrot Schlauchkupplungen Vaterteil
Perrot male hose couplings

Größe Size	Material	für Schlauch for hose		Hinweis Remarks	Art.-Nr Order-No.
89	Stahl steel	3“	75		08301S
108	Stahl steel	4“	100		08368S

Festkupplung Perrot Mutterteil mit Außengewinde
Perrot female coupling with male BSP thread

Größe Size	Material	Gewinde Thread	Dichtung Seal	Hinweis Remarks	Art.-Nr Order-No.
89	Stahl steel	3“	SBR		08305S
108	Stahl steel	4“	SBR		08330S

Festkupplung Perrot Vaterteil mit Außengewinde
Perrot male coupling with male BSP thread

Größe Size	Material	Gewinde Thread	Hinweis Remarks	Art.-Nr Order-No.
89	Stahl steel	3“		08315S
108	Stahl steel	4“		08324S

Ersatzteile und Zubehör für Kupplungen
Fittings equipment

Wir bieten ein umfangreiches Programm an Ersatzteilen und praktischem Zubehör an.

Aufgrund der Vielzahl können wir nur einen Teil der Ersatzteile und des Zubehörs hier aufführen.

Gerne unterstützen wir Sie bei nicht genannten Artikeln.

We offer an extensive range of spare parts and practical accessories.

Because of our large variety of spare parts and accessories, we can only list a small part.

We are happy to assist you on not listed products.



Flachdichtringe für Festkupplungen mit Innengewinde
Flat gaskets for couplings with female BSP thread

Festkupplungen der Systeme Storz, GOST, BS und NOR mit BSP Innengewinde, haben eine Flachdichtung. Bei Aluminium und Messing ist diese in NBR. Unsere Edelstahl Kupplungen haben eine Flachdichtung aus Viton oder EPDM.

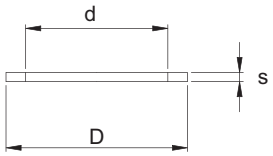

All Storz, GOST, BS and NOR couplings with BSP female thread, are equipped with a flat seal. Aluminum and brass couplings always have a NBR seal. Depending on the application, our stainless steel couplings have either a flat Viton or EPDM seal.

Größe Size	Dichtung Seal		Maße dxDxs Dimension (mm)	Hinweis Remarks	Art.-Nr Order-No.
¾“	NBR	schwarz black	20x26x2		502007G
	EPDM	blau blue	20x26x2		502007G.B
1“	NBR	schwarz black	20×33×3		502008G
	EPDM	blau blue	20x33x3		502186G.B
1 ¼“	NBR	schwarz black	32×42×3		502016G
	EPDM	blau blue	32x42x3		502016G.B
1 ½“	NBR	schwarz black	37×48×3		502017G
	EPDM	blau blue	37x48x3		502185G.B
1 ½“ NH	NBR	schwarz black	35×52×5		502111G
2“	EPDM	schwarz black	47x60x3		502022G
	EPDM	blau blue	47x60x3		502187G.B
2 ½“	NBR	schwarz black	66×76×3		502032G
	EPDM	blau blue	66x76x3		502188G.B
3“	NBR	schwarz black	78×88×3		502033G
	EPDM	blau blue	78x88x3		502198G.B
4“	NBR	schwarz black	100×113×3		502045G
	EPDM	blau blue	100x113x3		502045G.B
4 ½“	NBR	schwarz black	105×126×3		502048G
5“	NBR	schwarz black	120×140×4		502064G
6“	NBR	schwarz black	145×165×4		502103G
8“	NBR	schwarz black	185×215×4		502056G
12“	NBR	schwarz black	285×318×6		502181G

Dichtungsmaterial für Kupplungen
Sealing material for couplings

Unsere Kupplungen können je nach Verwendungszweck mit verschiedenen Dichtungen ausgestattet werden. Bei einigen Kupplungstypen ist die Auswahl eingeschränkt.

Our couplings can be equipped with different seals depending on the application. The selection is limited for some coupling types.

Dichtungen Verwendungszweck Seals intended use				
	Nitril (NBR)	**Silikon**	**Viton**	**EPDM**
Temperaturbereich temperature range	-30° bis 120°	-40° bis 120°	-40° bis 200°	-50° bis 120°
Beständigkeit gegen resistance to				
Fett und Öl grease and oil	gut good	gut good	gut good	schlecht
Säure acid	auf Anfrage on inquiry	auf Anfrage on inquiry	auf Anfrage on inquiry	auf Anfrage on inquiry
trinkwassergeeignet for drinking water	Wenn Zertifikat vorhanden If certificate is available	Wenn Zertifikat vorhanden If certificate is available	nein no	Wenn Zertifikat vorhanden If certificate is available
lebensmittelgeeignet for food	Wenn Zertifikat vorhanden If certificate is available	Wenn Zertifikat vorhanden If certificate is available	nein no	Wenn Zertifikat vorhanden If certificate is available

Flansch mit Außengewinde PN 16
Flange with male BSP thread PN 16

Wir liefern Flansche gebohrt nach DIN. Auf Wunsch können wir Ihnen die Flansche mit ANSI Bohrung anbieten.



Our Flanges are drilled to DIN standards. On request we can also supply Flanges with ANSI bore hole.

Größe Size	Material	Gewinde Thread	D (mm)	Lochkreis (mm) hole circle	Hinweis Remarks	Art.-Nr Order-No.
50	Alu	2“	165	125 (4×18)		05403A
	VA SST	2“	165	125 (4×18)		05403V
65	Alu	2 ½“	185	145 (4×18)		05412A
80	Alu	2 ½“	200	160 (8×18)		05405A
	Alu	3“	200	160 (8×18)		05411A
	VA SST	3“	200	160 (8×18)	zweiteilig	05440V
100	Alu	4“	220	180 (8×18)		05406A
150	Alu	6“	285	240 (8×22)		05419A

Flansch mit Innengewinde PN 16
Flange with female BSP thread PN 16

Wir liefern die Flansche gebohrt nach DIN. Auf Wunsch können wir Ihnen die Flansche auch mit ANSI Bohrung anbieten.



Our Flanges are drilled to DIN standards. On request we can also supply Flanges with ANSI bore hole.

Größe Size	Material	Gewinde Thread	D (mm)	Lochkreis (mm) hole circle	Dichtung Seal	Hinweis Remarks	Art.-Nr Order-No.
50	Alu	2“	165	125 (4×18)	NBR		05304A
	VA SST	2“	165	125 (4×18)	Viton		05304V
65	Alu	2 ½“	185	145 (4×18)	NBR		05312A
80	Alu	2 ½“	200	160 (8×18)	NBR		05313A
	Alu	3“	200	160 (8×18)	NBR		05314A
100	Alu	4“	220	180 (8×18)	NBR		05306A
150	Alu	6“	285	240 (8×22)	NBR		05309A

Tabelle Flanschabmessungen
Flange dimensions table

Nenngrösse mm	PN 16 (Standard ISO)						ASA 150 lbs - ISO PN 20					
DN	D	d	d1	Gewinde thread	n	e	D	d	d1	Gewinde thread	n	e
15	95	65	14	M 12	4	14	88,9	60,3	15,9	M 14	4	11,2
20	105	75	14	M 12	4	16	98,4	69,8	15,9	M 14	4	12,7
25	115	85	14	M 12	4	16	108,0	79,4	15,9	M 14	4	14,3
32	140	100	18	M 16	4	16	117,5	88,9	15,9	M 14	4	15,9
40	150	110	18	M 16	4	16	127,0	98,4	15,9	M 14	4	17,5
50	165	125	18	M 16	4	18	152,4	120,6	19,0	M 16	4	19,1
65	185	145	18	M 16	4	18	177,8	139,7	19,0	M 16	4	22,3
80	200	160	18	M 16	8	20	190,5	152,4	19,0	M 16	4	23,9
100	220	180	18	M 16	8	20	228,6	190,5	19,0	M 16	8	23,9
125	250	210	22	M 16	8	22	254,0	215,9	22,2	M 20	8	23,9
150	285	240	22	M 20	8	22	279,4	241,3	22,2	M 20	8	25,4
200	340	295	26	M 20	12	24	342,9	298,4	22,2	M 20	8	28,6
250	405	355	26	M 24	12	26	406,4	362,0	25,4	M 24	12	30,2
300	460	410	26	M 24	12	28	482,6	431,8	25,4	M 24	12	31,8
350	520	470	30	M 24	16	30	533,4	476,2	26,6	M 27	12	34,9
400	580	525	30	M 27	16	32	596,9	539,8	28,6	M 27	16	36,5
450	640	585	30	M 27	20	32	635,0	577,8	31,8	M 30	16	39,7
500	715	650	33	M 30	20	34	698,5	635,0	31,8	M 30	20	42,9

D	Außendurchmesser
d	Lochkreis
d1	Lochdurchmesser
n	Anzahl Schraublöcher
e	Flanschstärke

D	Outside diameter
d	Pitch circle
d1	Hole diameter
n	Number of screw holes
e	Flange thickness

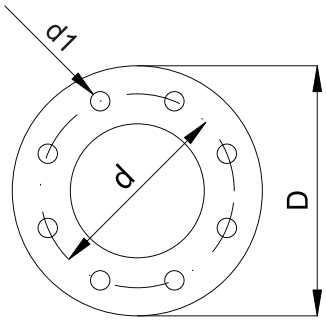

Reduzierstücke (Außengewinde auf Innengewinde)
Threaded adapters (male BSP thread to female BSP thread)

Reduzierstücke liefern wir in einer breiten Vielzahl an Ausführung und Materialien. In der Tabelle finden Sie unsere gängigsten Reduzierstücke.



Reducers are available in a wide variety of different designs and materials. On the chart you will find our most popular reducers.

Größe AG Size Male	Größe IG Size Female	Material	Dichtung Seal		Hinweis Remarks	Art.-Nr Order-No.
1“	1 ¼“	Alu	NBR	schwarz black	L = 34mm	626026A
	2“	Alu	NBR	schwarz black	L = 39mm	626022A
1 ½“	¾“	Ms Brass			L = 26mm	07641M
	1“	Ms Brass	EPDM	blau blue	L = 18mm	07638M
	2“	Ms Brass	NBR	schwarz black	L = 40mm	07655M
2“	1“	VA SST	EPDM	blau blue	L = 40mm	626298V
	1 ½“	Alu	NBR	schwarz black	L = 21mm	626029A
	1 ½“	Ms Brass	EPDM	blau blue	L = 21mm	07656M
	2 ½“	Alu	NBR	schwarz black	L = 45mm	626069A
2 ½“	2“	Alu	EPDM	schwarz black	L = 28mm	626049A
	3“	Alu	NBR	schwarz black	L = 49mm	626043A
3“	2 ½“	Alu	NBR	schwarz black	L = 28mm	626056A
4“	2 ½“	Alu	NBR	schwarz black	L = 25mm	626112A
5“	4“	Alu	NBR	schwarz black	L = 30mm	626159A

Ersatzteile und Zubehör für Kupplungen
Fittings equipment

Muffen (Innengewinde auf Innengewinde)
Sockets (female BSP thread to female BSP thread)

Muffen liefern wir in einer breiten Vielzahl und in verschiedenen Ausführungen und Materialien. In der Tabelle finden Sie unsere gängigsten Muffen.



Sockets are available in a wide variety of different designs and materials. On the chart you will find our most popular sockets.

Gewinde 1 Thread 1	Gewinde 2 Thread 2	Material	Dichtung Seal		Hinweis Remarks	Art.-Nr Order-No.
2“	2“	Alu	EPDM	schwarz black	L= 45 mm	626028A
	2“	VA SST			L= 45 mm / 49 mm	626182V
2 ½“	2 ½“	Alu	NBR	schwarz black	L= 45 mm	626135A
	3“	Alu	NBR	schwarz black		626004A

Nippel (Außengewinde auf Außengewinde)
Nipples (male BSP thread to male BSP thread)

Nippel liefern wir in einer breiten Vielzahl und in verschiedenen Ausführungen und Materialien. In der Tabelle finden Sie unsere gängigsten Nippel.



Nipples are available in a wide variety of different designs and materials. On the chart you will find our most popular nipples.

Gewinde 1 Thread 1	Gewinde 2 Thread 2	Material	Hinweis Remarks	Art.-Nr Order-No.
1“	2“	VA SST	L= 39 mm	626154V
1 ¼“	1 ¼“	Ms Brass	L= 37 mm	07625M
1 ½“	2“	Ms Brass	L= 36 mm	07610M
2“	2“	Alu	L= 40 mm	626000A
	2“	Ms Brass	L= 48 mm	07600M
	2 ½“	Alu	L= 40 mm	626070A
2 ½“	2 ½“	Alu	L= 40 mm	626027A
	2 ½“	Ms Brass	L= 42 mm	07605M
	3“	Alu	L= 48 mm	626013A

Nippel (Außengewinde auf Außengewinde)
Nipple (male BSP thread to male BSP thread)

Gewinde 1 Thread 1	Gewinde 2 Thread 2	Material	Hinweis Remarks	Art.-Nr Order-No.
3“	3“	VA SST	L= 42 mm	626005V
	4“	Alu	L= 48 mm	626033A
4“	4“	Alu	L= 55 mm	626006A
	5“	Alu	L= 116 mm	626050A
6“	6“	Alu	L= 50 mm	626007A

Schläuche
Hoses

Je nach Einsatzgebiet liefern wir Schläuche in den Größen 1“ bis 12“ mit der jeweiligen Zulassung. Nach Kundenwunsch bieten wir verschiedene Längen an.

Bei Schläuchen insbesondere im Trinkwasserbereich ändern sich zulassungsbedingt häufig die einsetzbaren Schlauchtypen Geben Sie bei Anfragen den Verwendungszweck, die Schlauchlänge und die gewünschte Kupplungsart an.

Alle unsere Schlauchkupplungen (Storz, GOST, NOR, BS, BSRT, Guillemin, DSP, Barcelona, NH-Schlauchverschraubung, UNI, Kamlok, GEKA®, Klauenkuppplung DN 40 oder Perrot), können eingebunden werden. Grundsätzlich binden wir alle Schläuche von D-25 bis A-110 mit Edelstahldraht ein. Ab 5“ kommen bevorzugt unsere Klemmringkupplungen zum Einsatz.

Depending on the application, we supply hoses in sizes between 1“ to 12“ each with its particular certification.

When it comes to hoses, especially in the drinking water area, these are frequently developed as a result of the approval conditions which are constantly changing. When sending an inquiry for hoses, please specify the intended use, the hose length, and the type of couplings required.

According to the customers needs, we can supply the hoses in different lengths. All our hose couplings which are illustrated in the catalog (Storz, GOST, NOR, BS, BSRT, Guillemin, DSP, Barcelona, NH hose connection, UNI, Cam & Groove, GEKA®, claw adapter DN 40 or Perrot) can be integrated at your request. Basically, we bind all hoses from 1“ - A-110 with a stainless steel wire. From 5“ we preferably use our couplings with segmented binding.



Trinkwasserschlauch Aquaman®
Drinking water hose Aquaman®

Blauer Trinkwasserschlauch, flexibel und strapazierfähig. Zulassung nach DVGW W 290 und KTW A. Einsatzgebiete: zur zeitweiligen Trinkwasserversorgung nach DIN 2001-2 und DVGW W 408.



Blue drinking water hose, flexible and durable. Approval according to DVGW W 290 and KTW A. Areas of application: for temporary drinking water supply according to DIN 2001-2 and DVGW W 408.

Innendurchmesser Bore size		Wandstärke Wall thickness	Betriebsdruck Working pressure	Platzdruck Bursting pressure
mm	inch	mm	bar	bar
Aquaman - Standardlänge 15, 20 und 30m **Standard length 50, 66, and 100 ft**				
25,4	1“	1,9	15	50
38	1½“	2,1	15	45
51	2“	2,2	15	45
65	2½“	2,3	13	42
76	3“	2,4	13	42
102	4”	3,0	12	36

Die wichtigsten Vorteile:
Sehr leicht und flexibel. Erstklassige Abriebfestigkeit.
Minimale Verlängerung in der Länge und minimale Schlangenbildung während des Gebrauchs.

Features:
Lightweight and highly flexible.
Premium abrasion resistance.
Minimum extension in length and minimum snaking when in use.

Temperaturbereich:
-50°C bis 75°C
Temperature range:
-58°F up to 167°F

Materialaufbau:
Der Schlauch besteht aus extrudiertem thermoplastischem Polyurethan auf Polyetherbasis (TPU) mit hervorragenden Abriebeigenschaften. Die Verstärkung besteht aus kreisförmig gewebtem Polyestergarn. Innen- und Aussenseele aus TP-PUR, kristallblau, mit rundgewebter Polyestereinlage.

Construction:
Is made from extruded thermoplastic polyether based polyurethane (TPU) with excellent wear & tear properties. The reinforcement is made from circular woven filament polyester yarn. Inner and outer core made of TP-PUR, crystal blue with a round woven polyester insert.

Konfigurator Aquaman Schläuche
Configurator Aquaman hoses

zzgl. komplette Montage Art.-Nr. 01055

1

1 Einband

Klauenkupplungen DN 40 sollten immer mit Schelle eingebunden werden, dass mindert das Verletzungsrisiko.



Einband mit Draht	Art.-Nr.
Schlaucheinbände VA mit Draht pro Seite/Kupplung bis 2“	101
Schlaucheinbände VA mit Draht pro Seite/Kupplung bis 3“	171
Schlaucheinbände VA mit Draht pro Seite/Kupplung bis 4“	172
Mit Klemmring-Einband	
Schlaucheinbände Klemmring pro Seite/Kupplung bis 2“	173
Schlaucheinbände Klemmring pro Seite/Kupplung bis 3“	174
Schlaucheinbände Klemmring pro Seite/Kupplung bis 4“	175
Einband mit Schlauchschelle 04634V	
Für Storz D-25 VA (ohne Rillen)	179
Für Klauenkupplung DN 40-25 Ms VA	179

2

2 Kupplung

weitere Kupplungen finden Sie auf der Seite 6, 7 und 28



Typ	Art.-Nr.
Klauenkupplung DN 40 Schlauchtülle 1“ Stutzen aus Ms VA	05249MVKTW
Storz D-25 Saugkupplung für Drahteinband VA	011227VT.D.S
Storz C-52 Saugkupplung für Drahteinband VA	01409VT.D.S
Storz C-52 Druckkupplung mit Klemmring VA Alu	088189AVT.D.S
Storz B-75 Saugkupplung für Drahteinband VA	01413VT.D.S
Storz B-75 Druckkupplung mit Klemmring VA Alu	088310AVT.D
Storz A-100 Saugkupplung für Drahteinnand VA	01419VTB.D.S
Storz A-100 Druckkupplung mit Klemmring VA Alu	088103VTAB.D.S

3

3 Trinkwasserschlauch



Typ	Art.-Nr.
Flachschlauch ø 25 mm	92700000000019
Flachschlauch ø 38 mm	92700000000068
Flachschlauch ø 52 mm	92700000000008
Flachschlauch ø 65 mm	92700000000070
Flachschlauch ø 76 mm	92700000000009
Flachschlauch ø 102 mm	92700000000057

Feuerlöschschlauch, unbeschichtet - weiß - MERCURY
Uncoated single jacket fire hose - white - MERCURY

Weißer unbeschichteter Feuerwehrschlauch, sehr flexibel und leicht. Einsatzgebiete: Feuerwehr, Industrie und Schiffsbau.



White uncoated fire hose, very flexible and lightweight. Application areas: fire departments, industry and shipbuilding.

Innendurchmesser Bore size		Wandstärke Wall thickness	Betriebsdruck Working pressure	Platzdruck Bursting Pressure
mm	inch	mm	bar	bar
Mercury-911... Standardlänge 15, 20 und 30 m Standard length 50, 66, 100 ft				
25	1“	1,8	16	60
42	1 2/3“	1,8	16	60
52	2"	1,8	16	60
75	3"	1,8	16	60
110	4“	2	12	35

Die wichtigsten Vorteile:
sehr leicht und flexibel (auch bei großer Kälte); geringer Rollendurchmesser; alterungs- und ozonbeständig; verrottungs- und moderfest; ausgezeichnet beständig gegen Seewasser und viele Chemikalien; einfach zu reparieren.

Features:
lightweight and highly flexible (even at low temperature); small coil diameter; resistance to weathering and ozone; mildew and rotproof; inner lining ecxellent resistant to sea water and a wide range of chemicals; easy to repair.

Temperaturbereich:
-40°C bis 100°C
Temperature range:
-40°F up to 212°F

Materialaufbau:
Gewebe: hochfestes synthetisches Polyestergarn, rundgewebt in Körperbindung
Innenseele: hochwertiger EPDM Kautschuk, kälteflexibel, auch für Heißwasser geeignet, exzellente Beständigkeit gegen Seewasser, Chemikalien, UV-Strahlung und Ozon

Construction:
Jacket: high tenacity multifilament polyester yarn, circular woven in twill weave Lining: high grade EPDM rubber, cold flexible, suitable also for hot water
excellent resistance to sea water, a wide range of chemicals, UV and ozone

Feuerlöschschlauch, PU beschichtet - rot - MAXIMUS
Coated single jacket fire hose - red - MAXIMUS

Rot beschichteter Feuerwehrschlauch, sehr flexibel und leicht. Einsatzgebiete: Feuerwehr, Industrie und Schiffsbau.



Red coated fire hose, very flexible and lightweight.
Application areas: fire departments, industry and shipbuilding.

Innendurchmesser Bore size		Wandstärke Wall thickness	Betriebsdruck Working pressure	Platzdruck Bursting Pressure
mm	inch	mm	bar	bar
Maximus 906...- Standardlänge 15, 20 und 30 m Standard length 50, 66, 100 ft				
25	1“	1,9	16	60
42	1 2/3“	1,9	16	60
52	2“	1,9	16	60
75	3"	1,9	16	60
110	4“	2,1	12	35

Die wichtigsten Vorteile:
sehr leicht und flexibel (auch bei großer Kälte); geringer Rollendurchmesser; alterungs- und ozonbeständig; verrottungs- und moderfest; ausgezeichnet beständig gegen Seewasser und viele Chemikalien; einfach zu reparieren.

Features:
very lightweight and highly flexible; excellent resistance to weathering and ozone; mildew and rotproof; highly resistant to sea water and a wide range of chemicals ; easy to repair

Temperaturbereich:
-40°C bis 100°C
Temperature range:
-40°F up to 212°F

Materialaufbau:
Gewebe: hochfestes Polyestergarn mit Außenbeschichtung aus Polyurethan
Innenseele: hochwertiger EPDM Kautschuk im Zweischichtverfahren, kälteflexibel, auch für Heißwasser geeignet, exzellente Beständigkeit gegen Seewasser, Chemikalien, UV-Strahlung und Ozon
Außenbeschichtung: sehr abriebfeste synthetische Beschichtung für erhöhte Beständigkeit gegen Hitze, Öl und Chemikalien, zusätzlicher mechanischer Schutz gegen Beschädigung am Gewebe

Construction:
Jacket: high tenacity multifilament polyester, yarn, circular woven in twill weave
Lining: high grade EPDM rubber, cold flexible, suitable also for hot water, excellent resistance to sea water, a wide range of chemicals, UV and ozone
External coating: abrasive resistant synthetic coating to withstand the impact of oil, chemicals and heat
additional protection against mechanical damage at the jacket

Feuerlöschschlauch, innen und außen gummiert - rot - SPARTACUS
Inside and outside rubberized fire hose - red - SPARTACUS

Roter Feuerwehrschlauch. Hervorragende Abriebfestigkeit durch Längsriefen der Außengummierung. Bietet darüber hinaus eine hohe Beständigkeit gegen Laugen, Salzlösungen, Säuren, Öl, Benzin und Treibstoff. Einsatzgebiete in Raffinerien, Werk- und Berufsfeuerwehren.



Red fire hose, using the "Through-the-weave-extrusion process". Offers high resistance to acids, salt solutions, oil, fuel and many more chemicals Application areas: refineries, site and professional fire department.

Innendurchmesser Bore size		Wandstärke Wall thickness	Betriebsdruck Working pressure	Platzdruck Bursting Pressure
mm	inch	mm	bar	bar
Spartacus 905...- Standardlänge 15 und 20 m Standard length 50 and 66 ft				
25	1"	2,3	17	50
38	1 ½"	2,3	17	50
42	1 2/3"	2,4	17	50
52	2"	2,4	17	50
65	2 ½"	2,4	17	50
75	3"	2,5	17	50
110	4"	2,8	12	35
152	6"	3.1	12	35

Die wichtigsten Vorteile:
sehr abriebfest, robust und langlebig; öl-, benzin- und chemikalienbeständig; hitze-, alterungs- und ozonbeständig; sehr geringer Druckverlust, minimale Längsdehnung.

Features:
tough, durable and very abrasion resistant; resistance to oil, fuel and wide range of chemicals; resistance to heat, UV and ozone; very low friction loss and low elongation.

Temperaturbereich:
-35°C bis 100°C
Temperature range:
-25°F up to 212°F

Materialaufbau
100% synthetisches Polyestergewebe aus hochfestem Garn, eingebettet in eine kompakte, vulkanisierte Gummierung aus Spezialpolymeren

Construction:
Circular woven jacket out of 100% high tenacity synthetic yarn, embedded in a vulcanized high grade Nitrile/PVC compound

Mehrzweckschlauch, innen und außen gummiert - schwarz - TACITUS
Inside and outside rubberized multipurpose hose - black - TACITUS

Hervorragende Abriebfestigkeit durch Längsriefen der Außengummierung. Bietet darüber hinaus eine hohe Beständigkeit gegen Laugen, Salzlösungen, Säuren, Öl, Benzin und Treibstoff. Einsatzgebiete in Landwirtschaft, Beregnung und Kanalreinigung.



Black inside and outside rubberized hose. Tough, durable and very abrasion resistant, excellent adhesion between rubber and fabric, no cleaning and drying required. Application areas: agriculture, irrigation and sewer cleaning.

Innendurchmesser Bore size		Wandstärke Wall thickness	Betriebsdruck Working pressure	Platzdruck Bursting Pressure
mm	inch	mm	bar	bar
Tacitus 910... - Standardlänge 100 m Standard length 330 ft				
25	1“	2,3	17	50
32	1 ¼“	2,3	17	50
38	1 ½“	2,4	17	50
45	1 ¾“	2,4	17	50
52	2“	2,4	17	50
65	2 ½“	2,4	17	50
70	2 ¾“	2,5	17	50
75	3“	2,5	17	50
90	3 ½“	2,8	15	40
102	4“	3,0	15	40
127	5“	2.8	12	35
152	6“	3,0	12	35
203	8“	3,8	10	30

Die wichtigsten Vorteile:
abriebfest, robust und langlebig; öl-, benzin- und chemikalienbeständig; hitze-, alterungs- und ozonbeständig; sehr geringer Druckverlust und geringe Längsdehnung; sehr leicht, flexibel und druckstabil gegenüber dorngewickelten Industrieschläuchen; kein Reinigen und Trocknen erforderlich .

Features:
hardwearing and very abrasion resistant; resistance to oil, fuel and a wide range of chemicals; minimum pressure loss, very low elongating; resistance to heat, weathering and ozone; very flexible and lightweight compared to mandril built hoses; no cleaning and drying require.

Temperaturbereich:
-35°C bis 100°C
Temperature range:
-25°F up to 212°F

Materialaufbau:
100% synthetisches Polyestergewebe aus hochfestem Garn, eingebettet in eine kompakte, vulkanisierte Gummierung aus Spezialpolymeren

Construction:
Circular woven jacket out of 100% high tenacity synthetic yarn, embedded in a vulcanized high grade Nitrile/PVC compound using the “Through-the-weave-extrusion process“

Schlauchbeschriftung
Hose labeling

Mit unserer Signieranlage können wir Flachschläuche an beiden Schlauchenden mit beliebigen Textvorgaben beschriften. Damit können Verwechselungen ausgeschlossen und Schläuche eindeutig gekennzeichnet werden.



With our signage system, we can label flat hoses on both ends with the text of your choice. This way, mix-ups can be prevented and hoses can be clearly marked.

Typ **type**	**Hinweis** **Remarks**	**Art.-Nr** **Order-No.**
Textfarbe gelb text color yellow	Textlänge 15 Zeichen, mehr auf Anfrage Text length 15 characters, more on request	180

Zubehör für Schläuche
Accessories for hoses

Damit wir Ihnen alles aus einer Hand anbieten können, führen wir ein umfangreiches Schlauchsortiment inkl. Zubehör. Diese sind für verschiedene Branchen und für alle unsere Schlauchkupplungssysteme einsetzbar.

Damit wir Ihnen alles aus einer Hand anbieten können, führen wir ein umfangreiches Schlauchsortiment inkl. Zubehör. Diese sind für verschiedene Branchen und für alle unsere Schlauchkupplungssysteme einsetzbar.



Einbindegeräte für Schläuche
External binding with wire

Im Feuerwesen ist es üblich, den Einband für Druck- und Saugschläuchen mit Draht auszuführen. Als Ersatz bieten wir Edelstahldraht zum Nachrüsten an.



In fire fighting practice it is usual to bind hoses for delivery and suction operation with wire. As a replacement, we offer stainless steel wire for upgrade.

Bezeichnung Description	Material	Hinweis Remarks	Art-Nr Order-No.
Einbindeapparat * Binding device	Stahl steel		10132601
Mechanische Spannvorrichtung* Mechanical coupling device	Stahl steel		10132605
Einbindedraht für Druckschlauch Binding wire for delivery hoses	VA SST	Stärke 1,4 mm Thickness 1,4 mm	10101V

* Die Farbe und Griffform kann abweichen.
* The color of the device and design of the handles may vary.

Schlauchmanometer (Meßzwischenstück)
Pressure gauge

Prüf-Manometer für Leitungen
Manometer: 0-25 bar.
Ein- und Ausgang Storz, drehbar.



Pressure measuring instrument with a range from 0 to 25 bar. Inlet and outlet with swivel Storz couplings.

Größe Size	Anschluss Connection		Material	Hinweis Remarks	Art-Nr Order-No.
2"	Storz C-52 KA Lug 066	Storz C-52 KA Lug 066	Alu Ms Brass		06400A
3"	Storz B-75 KA Lug 089	Storz B-75 KA Lug 089	Alu Ms Brass		06401A

Zubehör für Schläuche
Accessories for hoses

Schlauchwaschapparat
Hose washing attachment

Die Schlauchwaschapparate werden zum gründlichen und schonenden Waschen von Flachschläuchen bis Durchmesser 125 mm eingesetzt. Das Innenteil besteht aus Edelstahl.



The hose washing attachment is used for a thorough and gentle washing of fire hoses which have a diameter up to 125 mm. The inner part is made of stainless steel.

Anschluss Connection	Material	Hinweis Remarks	Art.-Nr Order-No.
2"AG male BSP thread	VA Alu SST	mit Sieb with filter	10026A
Storz 38 KA Lug 052	VA Alu SST	mit Sieb with filter	10068A
Storz C-52 KA Lug 066	VA Alu SST	mit Sieb with filter	10069A
Storz 65 KA Lug 081	VA Alu SST	mit Sieb with filter	10070A
Storz B-75 KA Lug 089	VA Alu SST	mit Sieb with filter	10071A
BS 2½"male	VA Alu SST	mit Sieb with filter	10072A

Schlauchbrücke Vollgummi
Hose protection ramp, solid rubber

Unsere Schlauchbrücken sind widerstandsfähig und robust. Sie werden von Feuerwehr, Industrie und bei Eventveranstaltungen eingesetzt.



Our hose protection ramps are resistant and robust. They are used in fire department, industry and for events.

Bezeichnung Description	Material	für Schläuche for hoses	Hinweis Remarks	Art-Nr Order-No.
zwei Kanäle two channels	Vollgummi solid rubber	3"		101331
zwei Kanäle two channels	Vollgummi solid rubber	3"	klappbar folding	10109
zwei Kanäle two channels	Vollgummi solid rubber	3½"	klappbar mit Deckel folding with cover	10111
zwei Kanäle two channels	Vollgummi solid rubber	4"	klappbar folding	10108
zwei Kanäle two channels	Alu	4"	mit passender Transportbox with suitable transport box	101332A

Schlauchreparaturhülse
Hose sleeve

Zum Verbinden defekter Schlauchenden.



To connect faulty hose ends.

für Schläuche für hoses		Material	Hinweis Remarks	Art-Nr Order-No.
52	2“	Alu	L= 83 mm	03407A
65	2 ½“	Alu	L= 127 mm	03422A
75	3“	Alu	L= 123 mm	03408A
100	4“	Alu	L= 150 mm	03409A

Schlauchbinder "Perfekt"
Hose binder "Perfekt"

Zum Abdichten beschädigter Schläuche. Die Schlauchbinde besteht aus flexiblem Federbandstahl mit Moosgummieinlage und Exzenterverschluß.



For sealing damaged hoses. The tubular tape is made of flexible spring steel strip with foam rubber inserts and buckle.

für Schläuche for hoses	Material	Hinweis Remarks	Art-Nr Order-No.
38	Federbandstahl steel		03430S
52	Federbandstahl steel		03400S
65	Federbandstahl steel		03414S
70	Federbandstahl steel		03411S
75	Federbandstahl steel		03401S

Zubehör für Schläuche
Accessories for hoses

Gummispannschelle mit Scharnier
Safety clamp made of steel with a rubber insert

Gummispannschelle mit Schanier verhindert unbeabsichtigtes Entkuppeln.



Rubber clamps with hinge prevent accidental uncoupling.

für Schläuche for hoses	Größe Size	Material	Hinweis Remarks	Art-Nr Order-No.
C-52	97/25 SVSP	Stahl steel		04600G
B-75	125/25 SVSP	Stahl steel		04602G
A-110	185/25 SVSP	Stahl steel		04604G

Kupplungsschelle „Fest und Sicher“ Stahl
Patented safety clamp „Fest und Sicher“ steel

Die Kupplungsschelle verhindert zuverlässig das ungewollte Lösen von Schlauchverbindungen, schützt vor Unfällen und Umweltschäden.



The safety clamp offers ultimate protection against unintentional opening of hose assemblies and protects against accidents and environmental damage.

für Schläuche for hoses	Material	Hinweis Remarks	Art-Nr Order-No.
C-C	Stahl steel		04607S
B-C	Stahl steel		04610S
B-B	Stahl steel	für Schloß* for lock	04614S
A-B	Stahl steel		04611S
A-A	Stahl steel		04609S

* zur Sicherung der Kupplungsschelle to secure the safety clamp

Sicherheitsschloss
Safety lock

Das Sicherheitsschloss verhindert zuverlässig das ungewollte Öffnen der Kupplungsschelle. Das Schloss ist mit der Kupplungsschelle kompatibel.



The safety lock reliably prevents unintentional opening of the coupling clamp. The lock is compatible with the safety clamp.

Bezeichnung Description	Material	Hinweis Remarks	Art-Nr Order-No.
Sicherheitsschloss safety lock	Ms Brass	für B-Sicherungsschelle 04614S for B safety clamp 04614S	713000M

Systemtrenner BA und B-FW
Backflow preventer BA and B-FW

Als Sicherheitsarmaturen an Standrohren und Verteilern zur zeitweisen Trinkwasserversorgung werden Systemtrenner BA eingesetzt. Die Verwendung wird u.a. durch die DIN EN 1717, die DIN 2001-2 und DVGW W 408 geregelt. Für Entnahme von Löschwasser aus Hydranten durch die Feuerwehr werden Systemtrenner B-FW nach DIN 14346 vorgeschrieben. Der Einsatz ist im DVGW W 405-1 geregelt. Systemtrenner Typ BA und B-FW sichern bis zur Kategorie 4 nach der DIN EN 1717.

Unsere Systemtrenner BA sind auch als nachrüstbare Sicherheitsarmaturen erhältlich.

Backflow preventers BA are used as safety valves on standpipes and distributors for temporary drinking water supply. Their use is governed amongst others by DIN EN 1717, DIN 2001-2 and DVGW W 408. For the tapping of water for fire-fighting at hydrants by the fire department, backflow preventer in accordance B-FW to DIN 14346 are prescribed. The use is governed by DVGW W 405-1. Backflow preventers type BA and B-FW are safe up to category 4 according to DIN EN 1717.

Our backflow preventers BA are also available as retrofittable safety valves.



Systemtrenner BA Typ „S“
Backflow preventer BA type „S“

Systemtrenner BA „S“ werden vorrangig zur Einzelabsicherung bei Veranstaltungen oder bei geringer Wasserabnahme eingesetzt.



Backflow preventer BA „S“ are used primarily for individual protection at events or for low water removal.

Typ Material Type	Anschluss Connection	Hinweis Remarks		Art.-Nr. Order-No.
Systemtrenner BA „S“ Ms Brass	¾“ IG female BSP thread	¾“ AG male BSP thread		199805M
	1“ IG female BSP thread	¾“ AG male BSP thread		199804M
	1“ IG female BSP thread	1“ AG male BSP thread		199780M
	¾“ AG male BSP thread	mit Klauenkupplung DN 40 with claw coupling	Auslaufventil ¾“ mit “S“ Systemtrenner drain valve with type “S“ backflow preventer	199783M
	1“ IG female BSP thread	mit Klauenkupplung DN 40 with claw coupling	ohne Auslaufventil without drain valve	199782M

Zwischenstück für Systemtrenner “S“ mit Sieb
Connection piece for Backflow preventer “S” with filter

Mit dem Zwischenstück mit Lochblechsieb ist der Systemtrenner „S“ bestens vor Feststoffen aus dem Rohrnetz geschützt.
Somit wird das Innenleben des Systemtrenners nicht beschädigt.



With the connecting piece with steel plate filter, the backflow preventer „S” is optimally protected against solid material from the pipeline network.
Thus, the inner workings of the Backflow preventer will not be damaged.

Typ Material Type	Hinweis Remarks	Art.-Nr. Order-No.
Zwischenstück G ¾“ IG - ¾“ AG Reducer ¾” female thread to ¾” male thread, with filter and seal VA SST	mit Sieb und Dichtung with steel plate filter and flat seal	199789V
Zwischenstück G 1“ IG - 1“ AG Reducer 1” female thread to 1” male thread, with filter and seal VA SST	mit Sieb und Dichtung with steel plate filter and flat seal	199787V
Zwischenstück G 1“ IG - 1“ AG Reducer 1” female thread to 1” male thread, with filter and seal VA SST	mit Feinsieb und Dichtung with steel plate fine filter and flat seal	199788V

Systemtrenner BA und B-FW
Backflow preventer BA and B-FW

Ausdrückdorn „S“

Diese Werkzeuge dienen zur Entfernung der Rückschlagventile in den verbauten Systemtrennern.

Die Bedienungsanleitung finden Sie unter „Downloads“ auf www. luitpold schott.com



These tools are used to remove the installed backflow preventer.

The operating instructions can be found under „Downloads“ on www. luitpold schott.com

Typ Type	Material	Hinweis Remarks	Art.-Nr. Order-No.
Ausdrückdorn	Kunststoff	für Systemtrenner „S“, Ausgang Rückschlagventil	199015K
	Kunststoff	für Systemtrenner „S“, Eingangskartusche	199016K

Funktion Systemtrenner BA „S“
Operation backflow preventer BA „S“

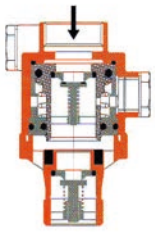

Trennstellung

beide Rückflussverhinderer geschlossen
Ablassventil geöffnet

Disconnected position

both backflow preventers closed
drain valve opened

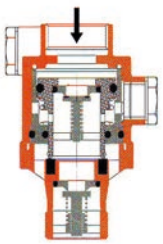

Betriebsdruck ohne Abnahme

beide Rückflussverhinderer geschlossen
Ablassventil geschlossen

Operating pressure without loss

both backflow preventers closed
drain valve closed

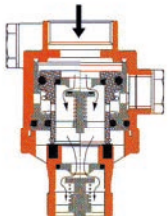

Durchflussstellung

beide Rückflussverhinderer geöffnet
Ablassventil geschlossen

Flow rate

both backflow preventers opened
drain valve closed

Ersatzteile für Systemtrenner BA „S“
Spare parts for backflow preventer BA „S“

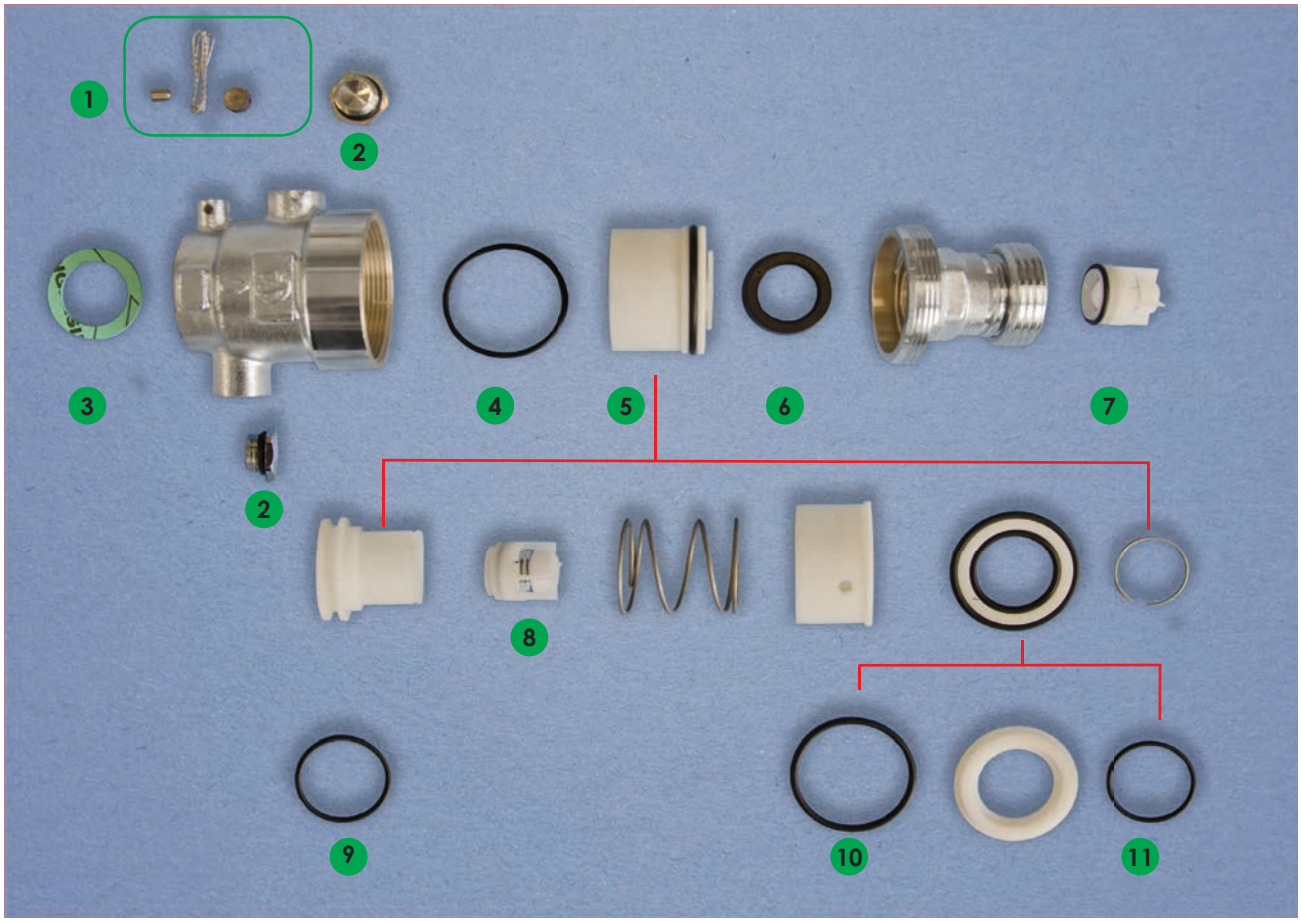

Abb.	Typ Type	Art.-Nr. Order-No.
1	Plombenset	199420M
2	Verschlussstopfen ¼“ inkl. Dichtung	199794V
3	Flachdichtung ø30x21x2 Klingersil	502235G
4	O-Ring ø34x2 EPDM	503103G
5	Kartusche inkl. Rückflussverhinderer	199132KI
6	EPDM Lippendichtring am Ablassventil	502232G
7	Rückflussverhinderer Ausgang	199150KI
8	Rückflussverhinderer Eingang	199133KI
9	O-Ring ø28x3 EPDM	503102G
10	O-Ring ø35x2,5 EPDM	503104G
11	O-Ring ø24x2,5 EPDM	503101G
12	Aufkleber mit Wartungs-Termin und Seriennummer	52486
o. Abb.	Dichtung für Verschlussstopfen ¼“	502238G

Systemtrenner BA und B-FW
Backflow preventer BA and B-FW

Systemtrenner BA Typ „VO“
Backflow preventer BA type „VO“

Die Systemtrenner "VO" sind in DN 50 ausgeführt und zur Abgabe größerer Wassermengen bis 24 m³/h bei ΔP 1 bar geeignet.



The backflow preventer "VO" is in DN 50 executed and is suitable for delivering large amounts to 24 m³/h at ΔP 1 bar of water.

Typ Type	Material	Anschluss Connection		Hinweis Remarks	Art-.Nr. Order-No.
Systemtrenner BA „VO“	VA SST	1½“ AG male BSP thread	1½“ AG male BSP thread		199414V
	VA SST	1½“ AG male BSP thread	1½“ IG female BSP thread		199415V
	VA SST	1½“ IG female BSP thread	1½“ IG female BSP thread		199416V
	VA SST	1½“ IG female BSP thread	1½“ AG male BSP thread		199417V
	VA SST	1½“ AG male BSP thread	2“ AG male BSP thread		199716V
	VA SST	2“ AG male BSP thread	2“ IG female BSP thread		199138V
	VA SST	2“ AG male BSP thread	2“ AG male BSP thread		199139V
	VA SST	2“ IG female BSP thread	2“ IG female BSP thread		199144V
	VA SST	2“ IG female BSP thread	2“ AG male BSP thread		199145V
	VA SST	2“ AG male BSP thread	1½“ IG female BSP thread		199155V
	VA SST	2½“ IG female BSP thread	2½“ IG female BSP thread		199801V

Systemtrenner BA Typ „VO“ mit Storzkupplung
backflow preventer BA type „VO“ with Storz coupling

Diese Systemtrenner mit Storz Kupplung sind zum Nachrüsten von Standrohren ohne Systemtrenner vorgesehen. Nach dem Trocknen und beim Transport können sie mit Halteschеiben verschlossen werden.



This backflow preventer with Storz coupling are provided for retro-fitting standpipes without backflow preventer, after drying they can be sealed with holding devices.

Typ Type	Material	Anschluss Connection	Hinweis Remarks	Art.-Nr. Order-No.
Systemtrenner BA „VO“	VA SST	2× Storz C-52 KA Lug 066	Eingang drehbar mit Schloß, beidseitig Haltescheibe für drucklosen Zustand, Kst, für Storz C-52 inlet swivel with lock, both sides with holding device	199142VT.D.S
	VA SST	2× Storz C-52 KA Lug 066	Eingang drehbar mit Schloß und Sieb, beidseitig Haltescheibe für drucklosen Zustand, Kst, für Storz C-52 inlet swivel with lock and filter, both sides with holding device	199759V.D.S
	VA SST	2× Storz B-75 KA Lug 089	Eingang drehbar mit Schloß, beidseitig Haltescheibe für drucklosen Zustand, Kst, für Storz B-75 inlet swivel with lock, both sides with holding device	199143VT.D.S
	VA SST	2× Storz B-75 KA Lug 089	Eingang drehbar mit Schloß, beidseitig Haltescheibe für drucklosen Zustand, Kst, für Storz B-75 inlet swivel with lock, both sides with holding device	199771V.D

Ausdrückdorn für BA „VO“
Push aut pin for BA „VO“

Zum Austausch der Rückflußverhinderer des Systemtrenner „VO“ wird der Ausdrückdorn zusammen mit dem Untersatz benötigt. Durch die Verwendung werden Beschädigungen der Dichtflächen bei der Demontage verhindert.



To replace the backflow preventers of the “VO” shut-off valve, the push-out pin and the stand are required. Using them prevents damage to the seal surfaces during disassembly.

Typ Type	Material	Hinweis Remarks	Art.-Nr. Order-No.
Ausdrückdorn	Kunststoff	für Systemtrenner „VO“	199018K

Untersatz für BA „VO“
Pedestal for BA „VO“

Der Untersatz für den BA „VO“ wird bei der Demontage der Rückflussverhinderer zusammen mit dem Ausdrückdorn benötigt. Die Verwendung wird in der Bedienanleitung beschrieben.



The stand for the “VO” BA is required together with the push-out pin for disassembly of the backflow preventers. Its use is described in the instructions manual.

Typ Type	Material	Hinweis Remarks	Art.-Nr. Order-No.
Untersatz	Kunststoff	für Systemtrenner „VO“	199021K

Aufbewahrungs- und Transportkoffer für BA „VO“
Storage- and transport case for BA „VO“

Der Koffer dient zur Aufbewahrung und zum Transport eines Systemtrenners BA „VO“. Damit ist der Systemtrenner vor Schmutz u. ä. geschützt.



The case is used to store and transport a backflow preventers BA “VO”. This protects the backflow preventers from dirt.

Typ Type	Material	Hinweis Remarks	Art.-Nr. Order-No.
Koffer	Kunststoff	für einen Systemtrenner „VO“ C-C, C-B oder B-C	199010K
	Kunststoff	für einen Systemtrenner „VO“ 2x B	199025K

Ersatzteile für Systemtrenner BA „VO“
Spare Parts for Backflow preventer BA „VO“

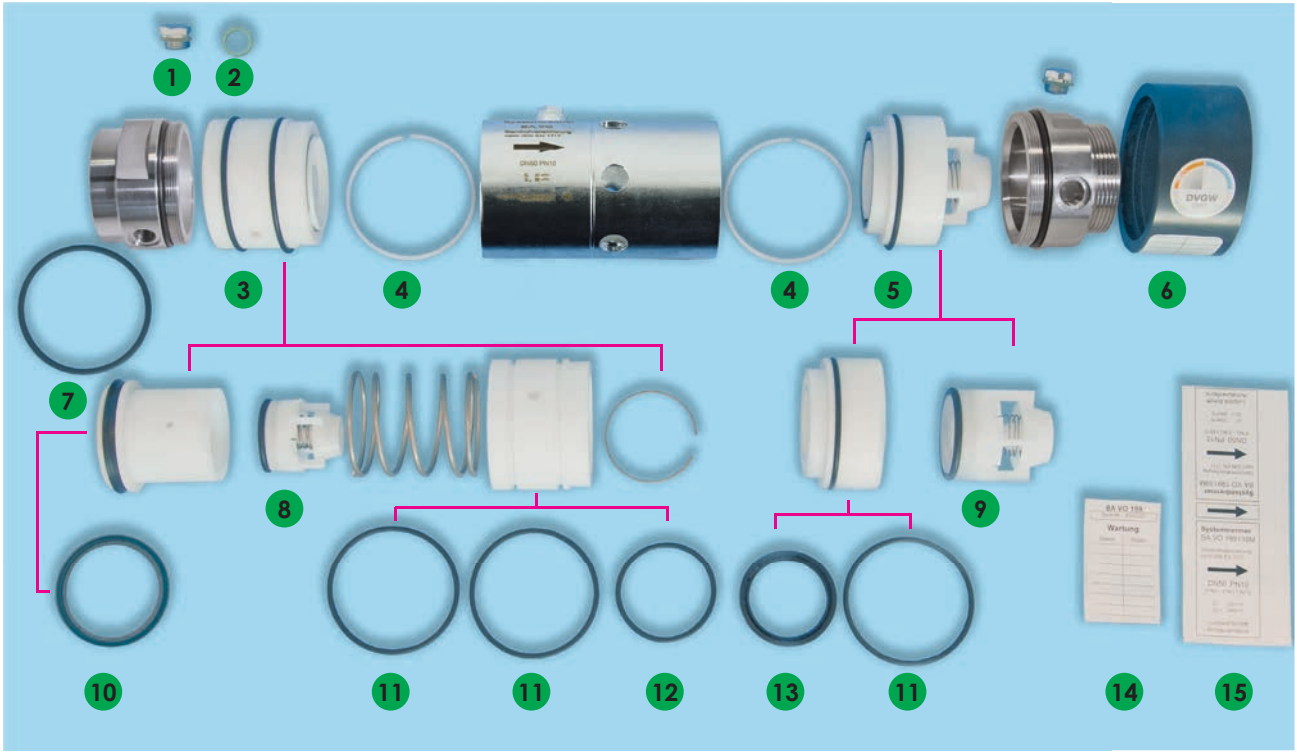

Abb.	Typ Type	Art.-Nr. Order-No.
1	Verschlussstopfen ¼“ inkl. Dichtungen	199131MV
2	Flachdichtung ø13x17x2 Klingersil	502238G
3	Kartusche inkl. Rückflussverhinderer Eingang	199132KV
4	Stützring für Eingangs- und Ausgangskartusche	199711
5	Kartusche inkl. Rückflussverhinderer Ausgang	199736KV
6	Spritzwasserglocke	199710
7	O-Ring ø68 x 2,5 NBR	503114G
8	Rückflussverhinderer Eingang	199133KV
9	Rückflussverhinderer Ausgang	199150KV
10	Nutring 60x50x7,0 NBR	199728G
11	O-Ring ø65 x 3 NBR	503098G
12	O-Ring ø50 x 3 NBR	503099G
13	Nutring 42x52x7 NBR	199735G
14	Wartungsplakette	524501
ohne	Wartungplakette 56 Stück auf A4 Bogen	524501.B
15 bis 04.21	Typenschild 1½“ AG - 1½“ AG für Artikel 199414V	52477
	Typenschild 1½“ AG - 1½“ IG für Artikel 199415V	52478
	Typenschild 1½“ IG - 1½“ IG für Artikel 199416V	52479
	Typenschild 1½“ IG - 1½“ AG für Artikel 199417V	52480
	Typenschild 1½“ AG - 2“AG für Artikel 199716V	52481
	Typenschild 2“ AG - 2“ IG für Artikel 199138V	52483
	Typenschild 2“ AG - 2“ AG für Artikel 199139V	52484
	Typenschild 2“ IG - 2“ IG für Artikel 199144V	52485
	Typenschild 2“ IG - 2“ AG für Artikel 199145V	524446
	Typenschild 2“ AG - 1½“ IG für Artikel 199155V	52482
	Typenschild 2½“ IG - 2½“ IG für Artikel 199801V	524630

Funktion Systemtrenner BA Typ „VO“
Operation backflow preventer BA type „VO“



Trennstellung

beide Rückflussverhinderer geschlossen
Ablassventil geöffnet

Disconnected position

both backflow preventers closed
drain valve opened

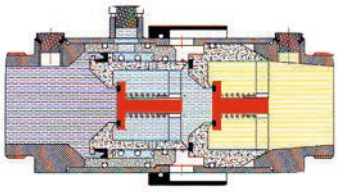

Betriebsdruck ohne Abnahme

beide Rückflussverhinderer geschlossen
Ablassventil geschlossen

Operating pressure without loss

both backflow preventers closed
drain valve closed

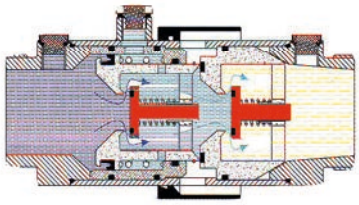

Durchflussstellung

beide Rückflussverhinderer geöffnet
Ablassventil geschlossen

Flow rate

both backflow preventers opened
drain valve closed

Systemtrenner B-FW „F2“
Backflow preventer B-FW „F2“

Der Systemtrenner B-FW „F2“ entspricht der DIN 14346 und ist zum Einsatz bei der Feuerwehr nach DVGW W 405-B1 vorgesehen. Er sichert das Rohrnetz bis zur Flüssigkeitskategorie 4 der DIN EN 1717.



The B-FW „F2“ Backflow preventer corresponds to DIN 14346 and is intended for use by the fire brigade in accordance with DVGW W 405-B1. Thus, the pipe network is protected during opreation against liquids up to Category 4 of DIN EN 1717.

Typ Type	Material	Anschluss Connection	Hinweis Remarks	Art.-Nr. Order-No.
Systemtrenner B-FW „F2“	Alu VA SST	2× Storz B-75 KA Lug 089		191011AP
	Alu VA SST	2× Storz B-75 rot & blau eloxiert KA Lug 089 red & blue anodized		191011AEPBR

Ersatzteile für Systemtrenner B-FW Typ „F2“
Spare parts for Backflow preventer B-FW „F2”

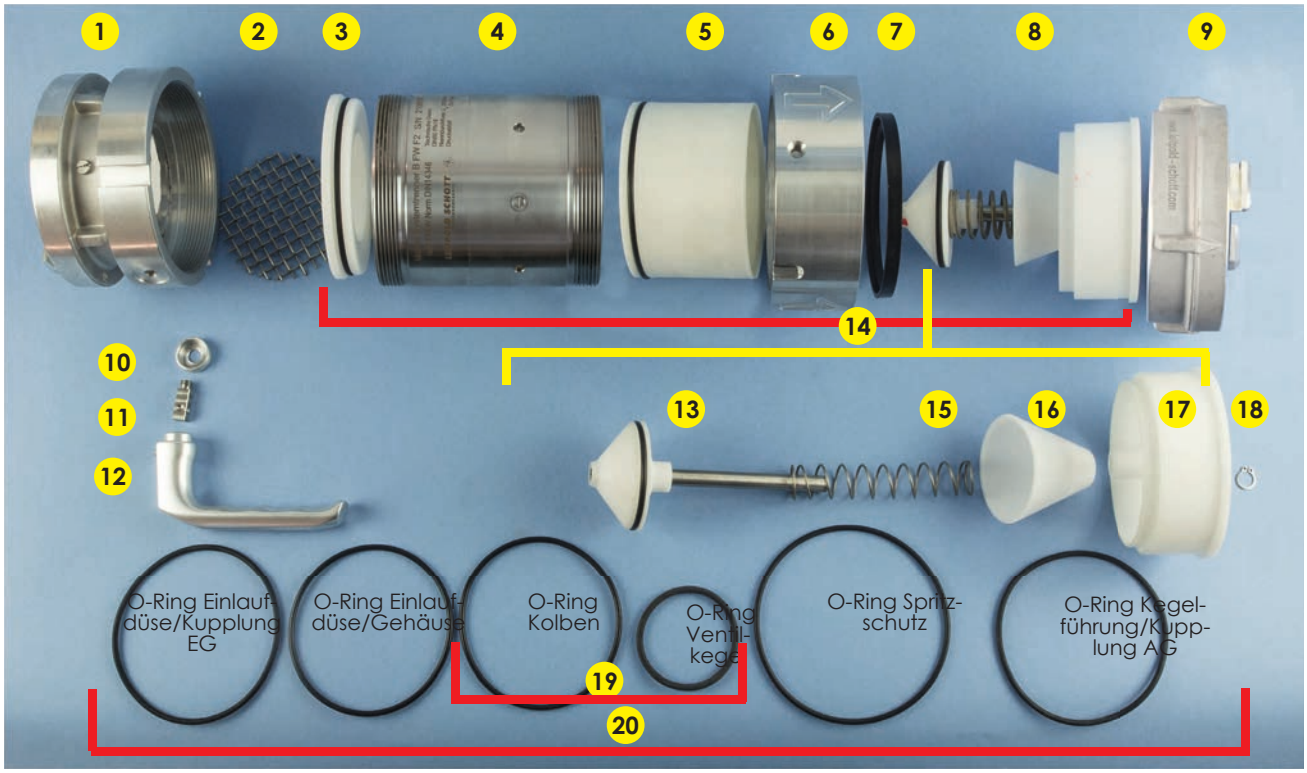

Abb.	Typ Type	Art.-Nr. Order-No
1	B-Festkupplung 4“ IG gekuppelt drehbar für Systemtrenner F2	019205AP
2	Drahtsieb für F2; Flachsieb Ø83/ Maschenweite 6,5	513017V
3	Eingangsdüse vollständig	191012K
4	Gehäuse F2	kein ET
5	Kolben F2 vollständig	191010K
6	Spritzschutz F2, vollständig	191018A
7	Nutring F2	191012G
8	AG Kartusche, komplett	191036K
9	B-Festkupplung G4“ IG, einteilig, f. Systemtrenner F2	015216AP
10	Aufnahme (Zentrierbuchse) für Systemtrenner F2 Griff	199800A
11	Aufnahmebolzen für Systemtrenner F2 Griff	199799V
12	Griff lose für Systemtrenner F2	191009A
13	Ventilkegel mit Ventilstange	kein ET
14	Systemtrenner B-FW Typ F2 , ohne Sieb, o. Griff, o. Kupplungen	191015A
15	Feder F2	191013V
16	Leitkegel F2	kein ET
17	Kegelführung F2	kein ET
18	Sicherungsring F2	191015V
19	Dichtungssatz für Wartung (für Abb. 5 und 13) 10er Set Artnr 191048G.Set	191047G.Set
20	Dichtungssatz F2 (6xO Ring, mit 1x Nutring Abb.7)	191011G
o. Abb	Wartungsplakette (bis 03/21)	524445
o. Abb.	Wartungsplakette (ab 04/21)	524501
o. Abb.	Wartungsplakette (ab 04/21) 56 Stück auf A4 Bogen	524501.B
o. Abb.	Storz B Druckdichtung	500008G

Dichtungssatz für Systemtrenner BA „F1“
Gasket set for backflow preventers BA “F1”

Wartungsplakette und Dichtungsset für BA „F1“ zur Dokumentation der Prüfung bzw. Wartung des Systemtrenners.



Maintenance badge and gasket set for BA “F1” to document the testing and maintenance of the backflow preventers.

Typ Type	Hinweis Remarks	Art.-Nr. Order-No.
Wartungsplakette (bis 03/21)	Aufkleber Folie	524626
Wartungsplakette (ab 04/21)	Aufkleber Folie	524501
Dichtungsset BA „F1“	1x Nutring 80x68x8,5, 3x O-Ring 72x3, 1x Nutring 70x82x8,5, 1x Nutring 50x60x7	191049G.Set

Aufbewahrungs- und Transportkoffer für B-FW „F2“
Storage- and transport case for B-FW „F2“

Der Koffer dient zur Aufbewahrung und zum Transport eines Systemtrenners B-FW „F2“. Damit ist der Systemtrenner vor Schmutz u. ä. geschützt.



The case is used to store and transport a backflow preventers B-FW „F2“. This protects the backflow preventers from dirt.

Typ Type	Material	Hinweis Remarks	Art.-Nr. Order-No.
Koffer	Kunststoff	für einen Systemtrenner B-FW „F2“	199010K

Funktion Systemtrenner B-FW „F2“
Operation backflow preventer B-FW „F2“

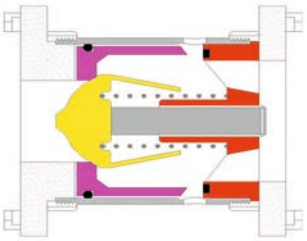

Trennstellung

Rückflussverhinderer geschlossen
Ablassventil geöffnet

Disconnected position

backflow preventers closed
drain valve opened

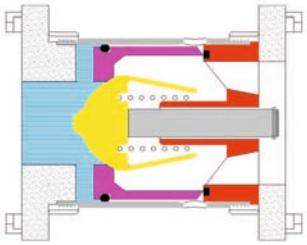

Betriebsdruck ohne Abnahme

Rückflussverhinderer geschlossen
Ablassventil geschlossen

Operating pressure without loss

backflow preventers closed
drain valve closed

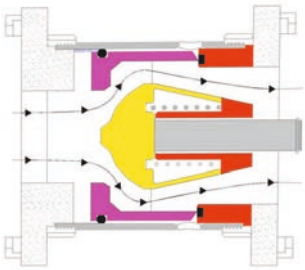

Durchflussstellung

Rückflussverhinderer geöffnet
Ablassventil geschlossen

Flow rate

backflow preventers opened
drain valve closed

Prüfkoffer Kunststoff für Systemtrenner BA
Test kit for backflow preventer BA with plastic case

Die Prüfkoffer aus Kunststoff dienen zur Aufbewahrung aller notwendigen Teile, um die Prüfung der Systemtrenner BA durchzuführen.



The plastic test cases, are used to store all necessary parts in order to perform the audit of the backflow preventer BA.

Typ Type	Hinweis Remarks	Art.-Nr. Order-No.
Prüfkofferset für Differenzdruckprüfung im Kunststoffkoffer Test kit for differential pressure test in a plastic case	für Systemtrenner BA mit Prüfanschluss ¼“ IG for every backflow preventer with testport ¼“ female	199505

Prüfkoffer Alu für Systemtrenner BA
Test kit for backflow preventer BA with aluminum case

Die Prüfkoffer aus Aluminium sind stabil und auch für häufig wechselnde Einsatzorte geeignet. Dazu empfehlen wir die Zusatzfüße für Standrohre (Seite 238).



The aluminum test case is stable and suitable for frequently changing locations. Beside that, we also recommend the additional feet for standpipes (page 238).

Typ Type	Hinweis Remarks	Art.-Nr. Order-No.
Prüfkofferset für Differenzdruckprüfung im Alukoffer Test kit for differential pressure in an aluminum case	für Systemtrenner BA mit Prüfanschluss ¼“ IG for every backflow preventer with testport ¼“female	199505A
	mit zusätzlichen Prüfadaptern with extension for adapter	199512A

Systemtrenner BA und B-FW
Backflow preventer BA and B-FW

Prüfkoffer-Set BA und B-FW
test case set BA and B-FW

Das Prüfkoffer-Set 199797A ermöglicht zusätzlich zur Prüfung der B-FW auch die Prüfung von Systemtrenner BA, welche einen Prüfanschluss ¼“ IG haben.



The test case set 199797A enables backflow preventer to be testet in addition to testing B-FW and BA.
The Backflow preventer BA has a test connection from ¼“ female BSP thread.

Typ Type	Hinweis Remarks	Art.-Nr. Order-No.
Prüfkofferset für Differenzdruckprüfung Test kit for differential pressure	für alle Systemtrenner BA mit Prüfanschluss ¼“ IG und alle B-FW for every backflow preventer with testport ¼“ female and all B-FW	199797A
	für B-FW for B-FW	191023A
	für B-FW, Manometer ohne zusätzliche Betriebsdruckanzeige for B-FW, Pressure gauge without additional operating pressure display	191027A

Erweiterungsset für alle B-FW
Extension set for all B-FW

Mit diesem Erweiterungskit können sie den bereits vorhandenen Koffer auf die Prüfung aller B-FW erweitern.



With this extension kit, you can extend the already existing case for the test of all B-FW.

Typ Type	Hinweis Remarks	Art.-Nr. Order-No.
Nachrüstset für die Koffer 199505, 199505A, 199512 und 199512A	für alle B-FW for alle B-FW	191023A

Koffer zur Wartung der Systemtrenner „S“, „VO“, Endo, und B-FW „F2“

Die Koffer dienen zur Unterstützung der Wartung von Systemtrennern. Je nach Typ sind entsprechende Werkzeuge und Dichtungssätze vorhanden. Dazu enthält er ein Armaturenfett, was besonders für die beweglichen Teile des Systemtrenners geeignet ist.



The cases serve as an aid for the maintenance of backflow preventers. Corresponding tools and sealing kits are available depending on the type.
It also contains grease for fittings, which is especially suited to the moving parts on the backflow preventer.

Typ Type	Hinweis Remarks	Art.-Nr. Order-No.
Koffer für BA „S“, „VO“ und Endo Case for „S“, „VO“ and Endo	mit Ausdrückdornen, Untersatz und Spannschlüssel with press out mandrels, mat and chuck key	191040K
Koffer für BA „S“, Case for „S“	mit Ausdrückdornen, with press out mandrels	191043K
Koffer für BA „VO“ Case for „VO“	mit Ausdrückdornen, Untersatz und Spannschlüssel with press out mandrels, mat and chuck key	191044K
Koffer für BA Endo Case for Endo	mit Ausdrückdornen, Untersatz und Spannschlüssel with press out mandrels, mat and chuck key	191045K
Koffer für B-FW „F2“ Case for B-FW „F2“	mit Kupplungsschlüssel with coupling spanner	191048K

Protokoll zur Prüfung Systemtrenner BA (Beispiel)

Auf der Homepage finden Sie Prüfprotokolle zum Download.
Test reports can be downloaded from the homepage.

Nr.	Prüfung	Kontrolle	erfüllt Wert:	nicht erfüllt
1	Zustand und Dichtheit vor Prüfung	kein Wasseraustritt, keine Ablagerungen und Verschmutzungen		
2	Kontrolle des Differenzdruckes im Betrieb	Funktionsfähigkeit beim Durchfluss	Δp=	
3	Kontrolle des Öffnungsdrucks des Entlastungsventils	Beginn des Wasseraustritts bei mind. Δp > 0,14 bar	Δp=	
4	Prüfung der Dichtheit des Entlastungsventils	kein Wasseraustritt nach Schließen des Bypassventils		
5	Prüfung der Entlüftung der Mittelkammer	völlige Entleerung der Mittelkammer		
6	Dichtheit des Ausgangs-RV	Wasseraustritt unter Druck nach Öffnen des Ablasskugelhahns der Blindkupplung		
7	Endkontrolle unter Betriebsbedingungen	Dichtheit des Systemtrenners		
Seriennummer:		Prüfer:	Datum:	

Prüfung / Wartung Systemtrenner BA
Inspection / maintenance Backflow Preventer BA

Als Dienstleitung bieten wir die jährliche Prüfung/ Wartung der Systemtrenner BA „VO“ und „S“ an. Die Systemtrenner sind uns frachtfrei zuzusenden.



As a service, we offer testing for backflow preventers BA type „VO“, and „S“. The backflow preventers must be send to us free of carriage charge.

Typ Type	Hinweis Remarks	Art.-Nr. Order-No.
Wartung für „S“ Systemtrenner Annual maintenance for „S“ backflow preventer	inkl. Plombenset incl. seal set	34E
Jährliche Prüfung/ Wartung für „VO“ Systemtrenner Annual maintenance for „VO“ backflow preventer		35E
	inkl. Ausgangskartusche including outlet cartridge	176E
	inkl. Eingangskartusche including iinlet cartridge	177E
	inkl. Austausch beider Kartuschen including replacement both cartridges	178E

Protokoll zur Prüfung Systemtrenner B-FW „F2“ (Beispiel)

Nr.	Prüfung	Kontrolle	erfüllt Wert:	nicht erfüllt
1	Zustand und Dichtheit vor Prüfung	kein Wasseraustritt, keine Ablagerungen und Verschmutzungen		
2	Kontrolle des Differenzdruckes im Betrieb	Funktionsfähigkeit beim Durchfluss	Δp=	
3	Kontrolle des Öffnungsdrucks des Entlastungsventils	Beginn des Wasseraustritts bei mind. Δp > 0,14 bar	Δp=	
4	Prüfung der Dichtheit des Entlastungsventils	kein Wasseraustritt nach schließen des Bypassventil		
5	Prüfung der Entlüftung der Mittelkammer	völlige Entleerung der Mittelkammer		
6	Dichtheit des Ausgangs-RV	Wasseraustritt unter Druck nach öffnen des Ablasskugelhahns der Blindkupplung		
7	Endkontrolle unter Betriebsbedingungen	Dichtheit des Systemtrenner		
Seriennummer:		Fahrzeug-Kennzeichen:	Datum:	

Prüfung / Wartung Systemtrenner B-FW „F2“
Inspection /maintenance Backflow Preventer B-FW „F2“

Als Dienstleistung bieten wir die jährliche Prüfung/ Wartung der Systemtrenner B-FW „F2“ an. Die Systemtrenner sind uns frachtfrei zuzusenden.



As a service, we offer testing for backflow preventers type B-FW „F2“. The backflow preventers must be send to us free of carriage charge.

Typ Type	Hinweis Remarks	Art.-Nr. Order-No.
Jährliche Prüfung/ Wartung für B-FW „F2“ Systemtrenner Annual maintenance for B-FW „F2“ backflow preventer	Wartung B-FW „F2“	186E
	mit Austausch Kolben with replacement of piston	203E
	mit Austausch Eingangsdüse with replacement of inlet nozzle	204E
	mit Austausch Eingangsdüse und Kolben with replacement of inlet nozzle and piston	205E

Standrohre
Standpipes

Standrohre werden immer dann eingesetzt, wenn Wasser von Unterflurhydranten entnommen werden soll.

Die Standrohrfüße unterscheiden sich nach dem jeweils vorhandenen Hydranten. In Deutschland werden vier Größen eingesetzt.

Standrohre mit Fuß DN 40 werden zur Bewässerung für Gartenanlagen benutzt, Fuß DN 50 für den Württemberger Schachthydrant und im nichtöffentlichen Rohrnetz der Industrie, der Fuß DN 80 ist Standard im öffentlichen Rohrnetz, Standrohre mit dem Fuß DN 100 werden überwiegend in Rohrnetzen der Industrie und auf Flughäfen eingesetzt.

Wir fertigen einige hundert Versionen von Standrohren und produzieren für unsere Kunden Standrohre mit unterschiedlichen Anschlüssen und in verschiedenen Längen, Farben und Materialien. Die Trinkwasser Standrohre sind mit Systemtrenner BA ausgerüstet, die verwendeten Materialien sind regelkonform.

Standpipes are always used when water must be tapped from pavement hydrants.

The standpipe base depends on the type of hydrant. In Germany, four different sizes are used.

Standpipes with a DN 40 base are used to irrigate gardens, the DN 50 base is used for the Württemberg shaft hydrant and in non-public industrial pipe networks, DN 80 is the standard in public pipe networks, while standpipes with a DN 100 base are primarily used in industrial pipe networks and at airports.

We manufacture several hundred different standpipe versions and produce standpipes with varying connections and various lengths, colours and materials for our clients. The drinking water standpipes are equipped with BA shut-off valves and the materials used conform to the norms.



Standrohr mit Wasserzähler, Systemtrenner BA und Klauenkupplung
Standpipe with water meter, backflow preventer BA and claw adapter

Die Standrohre haben ein Unterteil nach DIN 14375-1 in Edelstahl. Zur Versorgung bei Veranstaltungen und Festen ist bei diesen Standrohren die Einzelabnahme für Verbraucher gewährleistet.



The standpipes have a DIN 14375-1 stainless steel base. For supplying at events and festivals, these standpipes guarantee an individual use for each customer.

Fuß Foot	Material	Bezeichnung Description	Hinweis Remarks	Art.-Nr. Order-No.
DN 80	VA Ms SST Brass	1× ¾" Hahn, Systemtrenner BA, Klauenkupplung DN 40 1× ¾" tap with backflow preventer BA and claw adapter	Wasserzähler Q_3 4 water meter Q_3 4	025334VMS
	VA Ms SST Brass	2× ¾" Hahn, Systemtrenner BA, Klauenkupplung DN 40 2× ¾" tap with backflow preventer BA and claw adapter	Wasserzähler Q_3 4 water meter Q_3 4	025335VMS
	VA Ms SST Brass	4× ¾" Hahn, Systemtrenner BA, Klauenkupplung DN 40 4× ¾" tap with backflow preventer BA and claw adapter	Wasserzähler Q_3 4 water meter Q_3 4	025336VMS
	VA Ms SST Brass	6× ¾" Hahn, Systemtrenner BA, Klauenkupplung DN 40 6× ¾" tap with backflow preventer BA and claw adapter	Wasserzähler Q_3 10 water meter Q_3 10	025337VMS

Gegenüberstellung Wasserzähler ISO und MID Werte
Comparison of water meters ISO and MID values

Vergleich Wasserzähler Q_n zu Q_3	
(m^3/h)	(m^3/h)
Q_n 1,5	Q_3 2,5
Q_n 2,5	Q_3 4
Q_n 6	Q_3 10
Q_n 10	Q_3 16

Standrohr mit Wasserzähler, Systemtrenner BA und Kupplung
Standpipe with water meter, backflow preventer BA and coupling

Die Standrohre haben ein Unterteil nach DIN 14375-1 in Edelstahl. Diese Standrohre können zusätzlich zur Storz C-52 Kupplung bis zu zwei Auslaufhähne mit Systemtrenner BA und Klauenkupplungen ausgestattet werden.



Standpipes have a DIN 14375-1 stainless steel base. These standpipes can also be provided with up to 2 drain valves with backflow preventers BA and claw adapters, in addition to the Storz C-52 coupling.

Fuß Foot	Material	Bezeichnung Description	Hinweis Remarks	Art.-Nr. Order-No.
DN 80	VA Ms SST Brass	1× C-52, Systemtrenner BA 1× C-52, backflow preventer BA	Wasserzähler Q_3 10 water meter Q_3 10	025400VV.D.S
	VA Ms SST Brass	1× C-52, 1 ×¾" Hahn, Systemtrenner BA, Klauenkupplung DN 40 1× C-52, 1 ×¾" tap with backflow preventer BA and claw adapter	Wasserzähler Q_3 10 water meter Q_3 10	025401VVS.SDS
	VA Ms SST Brass	1× C-52, 2 ×¾" Hahn, Systemtrenner BA, Klauenkupplung DN 40 1× C-52, 2 ×¾" tap with backflow preventer BA and claw adapter	Wasserzähler Q_3 10 water meter $Q_3$10	025402VVS.D.S
	VA Ms SST Brass	1× C-52, Systemtrenner BA 1× C-52, backflow preventer BA	Wasserzähler Q_3 16 water meter Q_3 16	025403VV.D.S
	VA Ms SST Brass	1× C-52, 1 ×¾" Hahn, Systemtrenner BA, Klauenkupplung DN 40 1× C-52, 1 ×¾" tap with backflow preventer BA and claw adapter	Wasserzähler Q_3 16 water meter Q_3 16	025404VVS.D.S
	VA Ms SST Brass	1× C-52, 2 ×¾" Hahn, Systemtrenner BA, Klauenkupplung DN 40 1× C-52, 2 ×¾" tap with backflow preventer BA and claw adapter	Wasserzähler Q_3 16 water meter Q_3 16	025405VVS.D.S

Standrohr LIGHT mit Wasserzähler, Systemtrenner BA und Klauenkupplung
Standpipe LIGHT with water meter, backflow preventer BA and claw adapter

Die Standrohre der Lightversion haben ein 2" Steigrohr und ein drehbares Oberteil. Die Griffe können bei dieser Version abgeschraubt werden. Bei diesen Standrohren ist die Einzelabsicherung nach EN 1717 gegeben.



The Light version standpipes have a 2" pipe and a rotatable head part. By these standpipes, the individual approval is given according to EN 1717.

Fuß Foot	Material	Bezeichnung Description	Hinweis Remarks	Art.-Nr. Order-No.
DN 80	VA Ms SST Brass	1× ¾" Hahn, Systemtrenner BA, Klauenkupplung DN 40 1× ¾" tap with backflow preventer BA and claw adapter	Wasserzähler Q_3 4 water meter Q_3 4	215334VMS
	VA Ms SST Brass	2× ¾" Hahn, Systemtrenner BA, Klauenkupplung DN 40 2× ¾" tap with backflow preventer BA and claw adapter	Wasserzähler Q_3 4 water meter Q_3 4	215335VMS
	VA Ms SST Brass	4× ¾" Hahn, Systemtrenner BA, Klauenkupplung DN 40 4× ¾" tap with backflow preventer BA and claw adapter	Wasserzähler Q_3 4 water meter Q_3 4	215336VMS
	VA Ms SST Brass	6× ¾" Hahn, Systemtrenner BA, Klauenkupplung DN 40 6× ¾" tap with backflow preventer BA and claw adapter	Wasserzähler Q_3 10 water meter Q_3 10	215337VMS

Gegenüberstellung Wasserzähler ISO und MID Werte
Comparison of water meters ISO and MID values

Vergleich Wasserzähler Q_n zu Q_3	
(m^3/h)	(m^3/h)
Q_n 1,5	Q_3 2,5
Q_n 2,5	Q_3 4
Q_n 6	Q_3 10
Q_n 10	Q_3 16

Standrohr LIGHT mit Wasserzähler, Systemtrenner BA und Kupplung
Standpipe LIGHT with water meter, backflow preventer and coupling

Die Standrohre der Lightversion haben ein 2" Steigrohr und ein drehbares Oberteil. Bei dieser Version können die Griffe abgeschraubt werden. Diese Standrohre können zusätzlich zur Storz C-52 Kupplung mit bis zu zwei Auslaufhähne mit Systemtrenner BA und Klauenkupplungen ausgestattet werden.



The Light version standpipes have a 2" pipe and a rotatable head part. With this version, the handles can be screwed in. These standpipes can also be provided with up to 2 drain valves with BA backflow preventers and claw adapters, in addition to the Storz C-52 coupling.

Fuß Foot	Material	Bezeichnung Description	Hinweis Remarks	Art.-Nr. Order-No.
DN 80	VA Ms SST Brass	1× C-52, Systemtrenner BA 1× C-52, backflow preventer BA	Wasserzähler Q3 10 water meter Q3 10	215400VV.D.S
	VA Ms SST Brass	1× C-52, 1 ×¾" Hahn, Systemtrenner BA, Klauenkupplung DN 40 1× C-52, 1 ×¾" tap with backflow preventer BA and claw adapter	Wasserzähler Q3 10 water meter Q3 10	215401VVS.D.S
	VA Ms SST Brass	1× C-52, 2 ×¾" Hahn, Systemtrenner BA, Klauenkupplung DN 40 1× C-52, 2 ×¾" tap with backflow preventer BA and claw adapter	Wasserzähler Q3 10 water meter Q3 10	215402VVS.D.S
	VA Ms SST Brass	1× C-52, Systemtrenner BA 1× C-52, backflow preventer BA	Wasserzähler Q3 16 water meter Q3 16	215403VV.D.S
	VA Ms SST Brass	1× C-52, 1 ×¾" Hahn, Systemtrenner BA, Klauenkupplung DN 40 1× C-52, 1 ×¾"tap with backflow preventer BA and claw adapter	Wasserzähler Q3 16 water meter Q3 16	215404VVS.D.S
	VA Ms SST Brass	1× C-52, 2 ×¾" Hahn, Systemtrenner BA, Klauenkupplung DN 40 1× C-52, 2 ×¾" tap with backflow preventer BA and claw adapter	Wasserzähler Q3 16 water meter Q3 16	215405VVS.D.S

Standrohr mit Distanzrohr, Systemtrenner BA und Kupplung
Standpipe with spacing pipe, backflow preventer BA and coupling

Die Standrohre haben ein Unterteil nach DIN 14375-1 in Edelstahl. Die Distanzrohre können bei diesen Standrohren bei Bedarf auch gegen passende Wasserzähler ausgetauscht werden. Die Einzelabsicherungen bei dem Standrohr erfüllen die Anforderungen der EN 1717 bis einschließlich der Flüssigkeitskategorie 4.



The standpipes have a DIN 14375-1 stainless steel base. The spacing pipe on these standpipes can also be replaced if necessary, with the appropiate water meters. The individual fuse lines in the standpipe meet the requirements of EN 1717 up to and including the liquid category 4.

Fuß Foot	Material	Bezeichnung Description	Hinweis Remarks	Art.-Nr. Order-No.
DN 80	VA Ms SST Brass	1× ¾" Hahn, Systemtrenner BA, Klauenkupplung DN 40 1× ¾" tap with backflow preventer BA and claw adapter	für Wasserzähler Q_3 4 for water meter Q_3 4	025364VMDS
	VA Ms SST Brass	2× ¾" Hahn, Systemtrenner BA, Klauenkupplung DN 40 2× ¾" tap with backflow preventer BA and claw adapter	für Wasserzähler Q_3 4 for water meter Q_3 4	025366VMDS
	VA Ms SST Brass	4× ¾" Hahn, Systemtrenner BA, Klauenkupplung DN 40 4× ¾" tap with backflow preventer BA and claw adapter	für Wasserzähler Q_3 4 for water meter Q_3 4	025365VMDS
	VA Ms SST Brass	6× ¾" Hahn, Systemtrenner BA, Klauenkupplung DN 40 6× ¾" tap with backflow preventer BA and claw adapter	für Wasserzähler Q_3 10 for water meter Q_3 10	025406VMDS
	VA Ms SST Brass	1× C-52, Systemtrenner BA 1× C-52, backflow preventer BA	für Wasserzähler Q_3 10 for water meter Q_3 10	025407VVD.D.S
	VA Ms SST Brass	1× C-52, 1× ¾" Hahn, Systemtrenner BA, Klauenkupplung DN 40 1× C-52, 1× ¾" tap with backflow preventer BA and claw adapter	für Wasserzähler Q_3 10 for water meter Q_3 10	025408VVDS.D.S
	VA Ms SST Brass	1× C-52, 2× ¾" Hahn, Systemtrenner BA, Klauenkupplung DN 40 1× C-52, 2× ¾"tap with backflow preventer BA and claw adapter	für Wasserzähler Q_3 10 for water meter Q_3 10	025409VVSD.D.S
	VA Ms SST Brass	1× C-52, Systemtrenner BA 1× C-52, backflow preventer BA	für Wasserzähler Q_3 16 for water meter Q_3 16	025410VVD.D.S
	VA Ms SST Brass	1× C-52, 1× ¾" Hahn, Systemtrenner BA, Klauenkupplung DN 40 1× C-52, 1× ¾" tap with backflow preventer BA and claw adapter	für Wasserzähler Q_3 16 for water meter Q_3 16	025411VVDS.D.S
	VA Ms SST Brass	1× C-52, 2× ¾" Hahn, Systemtrenner BA, Klauenkupplung DN 40 1× C-52, 2× ¾" tap with backflow preventer BA and claw adapter	für Wasserzähler Q_3 16 for water meter Q_3 16	025412VVDS.D.S

Standrohr LIGHT mit Distanzrohr, Systemtrenner BA und Kupplung
Standpipe LIGHT with spacing pipe, backflow preventer BA and coupling

Die Distanzrohre können bei diesen Standrohren bei Bedarf auch gegen passende Wasserzähler ausgetauscht werden. Die Standrohre der Light Version haben ein 2" Steigrohr und ein drehbares Oberteil. Bei dieser Version können die Griffe abgeschraubt werden. Bei diesen Standrohren ist die Einzelabsicherung nach EN 1717 gegeben.



The spacing pipe on these standpipes can also be replaced if necessary, with the appropiate water meters.
The Light version standpipes have a 2" pipe and a rotatable head part. By these standpipes, the individual approval is given according to EN 1717.

Fuß Foot	Material	Bezeichnung Description	Hinweis Remarks	Art.-Nr. Order-No.
DN 80	VA Ms SST Brass	1× ¾" Hahn, Systemtrenner BA, Klauenkupplung DN 40 1× ¾" tap with backflow preventer BA and claw adapter	für Wasserzähler Q_3 4 for water meter Q_3 4	215364VMDS
	VA Ms SST Brass	2× ¾" Hahn, Systemtrenner BA, Klauenkupplung DN 40 2× ¾" tap with backflow preventer BA and claw adapter	für Wasserzähler Q_3 4 for water meter Q_3 4	215366VMDS
	VA Ms SST Brass	4× ¾" Hahn, Systemtrenner BA, Klauenkupplung DN 40 4× ¾" tap with backflow preventer BA and claw adapter	für Wasserzähler Q_3 4 for water meter Q_3 4	215365VMDS
	VA Ms SST Brass	6× ¾" Hahn, Systemtrenner BA, Klauenkupplung DN 40 6× ¾" tap with backflow preventer BA and claw adapter	für Wasserzähler Q_3 10 for water meter Q_3 10	215406VMDS
	VA Ms SST Brass	1× C-52, Systemtrenner BA 1× C-52, backflow preventer BA	für Wasserzähler Q_3 10 for water meter Q_3 10	215407VVD.D.S
	VA Ms SST Brass	1× C-52, 1× ¾" Hahn, Systemtrenner BA, Klauenkupplung DN 40 1× C-52, 1x ¾" tap with backflow preventer BA and claw adapter	für Wasserzähler Q_3 10 for water meter Q_3 10	215408VVDS.D.S
	VA Ms SST Brass	1× C-52, 2× ¾" Hahn, Systemtrenner BA, Klauenkupplung DN 40 1× C-52, 2× ¾" tap with backflow preventer BA and claw adapter	für Wasserzähler Q_3 10 for water meter Q_3 10	215409VVDS.D.S
	VA Ms SST Brass	1× C-52, Systemtrenner BA 1× C-52, backflow preventer BA	für Wasserzähler Q_3 16 for water meter Q_3 16	215410VV.D.S
	VA Ms SST Brass	1× C-52, 1× ¾" Hahn, Systemtrenner BA, Klauenkupplung DN 40 1× C-52, 1× ¾" tap with backflow preventer BA and claw adapter	für Wasserzähler Q_3 16 for water meter Q_3 16	215411VVDS.D.S
	VA Ms SST Brass	1× C-52, 2× ¾" Hahn, Systemtrenner BA, Klauenkupplung DN 40 1× C-52, 2× ¾" tap with backflow preventer BA and claw adapter	für Wasserzähler Q_3 16 for water meter Q_3 16	215412VVDS.D.S

Standrohr für Wasserzähler, Systemtrenner BA und Kupplung
Standpipe for water meter, backflow preventer BA and coupling

Die Standrohre haben ein Unterteil nach DIN 14375-1 in Edelstahl. Diese Standrohre ermöglichen den Einbau eigener Steigrohrwasserzähler. Bei diesen Standrohren ist die Einzelabsicherung nach EN 1717 gegeben.



The standpipes have a DIN 14375-1 stainless steel base. These standpipes allow the installation of a pipe water meter. By these standpipes, the individual approval is given according to EN 1717.

Fuß Foot	Material	Bezeichnung Description	Hinweis Remarks	Art.-Nr. Order-No.
DN 80	VA Ms SST Brass	1× ¾" Hahn, Systemtrenner BA, Klauenkupplung DN 40 1× ¾" tap with backflow preventer BA and claw adapter	für Wasserzähler Q_3 4 for water meter Q_3 4	025364VMS
	VA Ms SST Brass	2× ¾" Hahn, Systemtrenner BA, Klauenkupplung DN 40 2× ¾" tap with backflow preventer BA and claw adapter	für Wasserzähler Q_3 4 for water meter Q_3 4	025366VMS
	VA Ms SST Brass	4× ¾" Hahn, Systemtrenner BA, Klauenkupplung DN 40 4× ¾" tap with backflow preventer BA and claw adapter	für Wasserzähler Q_3 4 for water meter Q_3 4	025365VMS
	VA Ms SST Brass	6× ¾" Hahn, Systemtrenner BA, Klauenkupplung DN 40 6× ¾" tap with backflow preventer BA and claw adapter	für Wasserzähler Q_3 10 for water meter Q_3 10	025406VMS
	VA Ms SST Brass	1× C-52, Systemtrenner BA 1x C-52, backflow preventer BA	für Wasserzähler Q_3 10 for water meter Q_3 10	025407VV.D.S
	VA Ms SST Brass	1× C-52, 1× ¾" Hahn, Systemtrenner BA, Klauenkupplung DN 40 1x C-52, 1× ¾" tap with backflow preventer BA and claw adapter	für Wasserzähler Q_3 10 for water meter Q_3 10	025408VVS.D.S
	VA Ms SST Brass	1× C-52, 2× ¾" Hahn, Systemtrenner BA, Klauenkupplung DN 40 1x C-52, 2× ¾" tap with backflow preventer BA and claw adapter	für Wasserzähler Q_3 10 for water meter Q_3 10	025409VVS.D.S
	VA Ms SST Brass	1× C-52, Systemtrenner BA 1x C-52, backflow preventer BA	für Wasserzähler Q_3 16 for water meter Q_3 16	025410VV.D.S
	VA Ms SST Brass	1× C-52, 1× ¾" Hahn, Systemtrenner BA, Klauenkupplung DN 40 1x C-52, 1× ¾" tap with backflow preventer BA and claw adapter	für Wasserzähler Q_3 16 for water meter Q_3 16	025411VVS.D.S
	VA Ms SST Brass	1× C-52, 2× ¾" Hahn, Systemtrenner BA, Klauenkupplung DN 40 1x C-52, 2× ¾" tap with backflow preventer BA and claw adapter	für Wasserzähler Q_3 16 for water meter Q_3 16	025412VVS.D.S

Standrohr LIGHT für Wasserzähler, Systemtrenner BA und Kupplung
Standpipe LIGHT for water meter, backflow preventer BA and coupling

Die Standrohre der Lightversion haben ein 2" Steigrohr und ein drehbares Oberteil. Bei dieser Version können die Griffe abgeschraubt werden. Passende Steigrohrzähler können beigestellt oder eigene eingebaut werden. Bei diesen Standrohren ist die Einzelabsicherung nach EN 1717 gegeben.



The Light version standpipes have a 2" pipe and a rotatable head part. Matching water meters can be provided or integrated. By these standpipes, the individual approval is given according to EN 1717.

Fuß Foot	Material	Bezeichnung Description	Hinweis Remarks	Art.-Nr. Order-No.
DN 80	VA Ms SST Brass	1× ¾" Hahn, Systemtrenner BA, Klauenkupplung DN 40 1× ¾" tap with backflow preventer BA and claw adapter	für Wasserzähler Q_3 4 for water meter Q_3 4	215364VMS
	VA Ms SST Brass	2× ¾" Hahn, Systemtrenner BA, Klauenkupplung DN 40 2× ¾" tap with backflow preventer BA and claw adapter	für Wasserzähler Q_3 4 for water meter Q_3 4	215366VMS
	VA Ms SST Brass	4× ¾" Hahn, Systemtrenner BA, Klauenkupplung DN 40 4× ¾" tap with backflow preventer BA and claw adapter	für Wasserzähler Q_3 4 for water meter Q_3 4	215365VMS
	VA Ms SST Brass	6× ¾" Hahn, Systemtrenner BA, Klauenkupplung DN 40 6× ¾" tap with backflow preventer BA and claw adapter	für Wasserzähler Q_3 10 for water meter Q_3 10	215406VMS
	VA Ms SST Brass	1× C-52, Systemtrenner BA 1× C-52, backflow preventer BA	für Wasserzähler Q_3 10 for water meter Q_3 10	215407VV.D.S
	VA Ms SST Brass	1× C-52, 1× ¾" Hahn, Systemtrenner BA, Klauenkupplung DN 40 1× C-52, 1× ¾" tap with backflow preventer BA and claw adapter	für Wasserzähler Q_3 10 for water meter Q_3 10	215408VVS.D.S
	VA Ms SST Brass	1× C-52, Systemtrenner BA 1× C-52, backflow preventer BA	für Wasserzähler Q_3 16 for water meter Q_3 16	215410VV.D.S

Vergleich Wasserzähler Q_n zu Q_3	
(m³/h)	(m³/h)
Q_n 1,5	Q_3 2,5
Q_n 2,5	Q_3 4
Q_n 6	Q_3 10
Q_n 10	Q_3 16

Standrohr mit Wasserzähler im UT und Systemtrenner, Storz Kupplung
Standpipe with water meter, backflow preventer and Storz coupling

Diese Standrohre mit Wasserzähler im Unterteil und Systemtrenner ermöglichen eine größere Wasserabgabe zum schnelleren Befüllen von Tanks oder anderen Behältern.



Standpipes with base water meter and backflow preventer, allow for a larger water delivery for faster filling of tanks or other containers.

Fuß Foot	Material	Bezeichnung Description	Hinweis Remarks	Art.-Nr. Order-No.
DN 80	VA Ms SST Brass	1× C-52, Systemtrenner BA, Wasserzähler Q 4000 1× C-52, backflow preventer BA, water meter Q 4000	Magnetisch induktiver Durchfluss-messer (MID) Electromagnetic flowmeter	216001VV.D
	VA Ms SST Brass	2× C-52, 2× Systemtrenner BA, Wasserzähler Q 4000 2× C-52, 2× backflow preventer BA, water meter Q 4000	Magnetisch induktiver Durchfluss-messer (MID) Electromagnetic flowmeter	216003VV.D.S

Standrohr ohne Wasserzähler, Systemtrenner BA und Storz Kupplung
Standpipe without water meter, backflow preventer BA and Storz coupling

Die Standrohre haben ein Unterteil nach DIN 14375-1 in Edelstahl. Diese Standrohre ermöglichen die Entnahme über 2 Systemtrenner und somit eine größere Wasserabgabe zum schnelleren Befüllen von Tanks oder anderen Behältern.



The standpipes have a DIN 14375-1 stainless steel base. These standpipes allow abstraction through 2 backflow preventers, thus having a greater water delivery for faster filling of tanks or other containers.

Fuß Foot	Material	Bezeichnung Description	Hinweis Remarks	Art.-Nr. Order-No.
DN 80	VA Ms SST Brass	2× C-52, 2× Systemtrenner BA 2× C-52, 2× backflow preventer BA		025619VV.D.S

Standrohr für Gartenhydranten, Systemtrenner BA und Klauenkupplung
Standpipe for garden hydrant, backflow preventer and claw adapter

Diese Standrohre ermöglichen die Trinkwasserentnahme von Gartenhydranten und sind besonders für die Abgabe kleinerer Wassermengen geeignet.



These standpipes allow the abstraction of drinking water from garden hydrant and are particularly suitable for the delivery of smaller water quantities.

Fuß Foot	Material	Bezeichnung Description	Hinweis Remarks	Art.-Nr. Order-No.
DN 40	VA Ms SST Brass	2× ¾“ Hahn, Systemtrenner BA, Klauenkupplung DN 40 2× ¾“ tap with backflow preventer BA and claw adapter	Wasserzähler Q_3 4 water meter Q_3 4	025652VMS

Standrohr mit Storz Kupplung, Oberteil mit Rückflussverhinderer
Standpipe with Storz coupling, head with backflow preventer Cat. 2

Diese Standrohre können nur bis zur Flüssigkeitskategorie 2 nach EN 1717 eingesetzt werden. Bei Flüssigkeiten bis Kategorie 4 sind Systemtrenner BA zu verwenden.



Standpipes only can be used for liquids categories up to level 2 according to EN 1717. Additional backflow preventers should be used for liquids categories up to level 4.

Fuß Foot	Material	Bezeichnung Description	Hinweis Remarks	Art.-Nr. Order-No.
DN 80	VA Ms SST Brass	1× C-52 mit Distanzrohr 1× C-52 with spacing pipe	für Wasserzähler Q_3 10 for water meter Q_3 10	172004VD.D
	VA Ms SST Brass	1× C-52	für Wasserzähler Q_3 10 for water meter Q_3 10	172005V.D
	VA Ms SST Brass	2× C-52	Oberteil mit 2½" Durchgang Top part with 2½" opening	172001V.D
	VA Ms SST Brass	2× B-75	Oberteil mit 2½" Durchgang Top part with 2½" opening	172007VT.D

Konfigurator Standrohre
Standrohr Schott

Mit diesem Konfigurator können Sie die Standrohrvarianten nach den jeweiligen Erfordernissen selbst zusammenstellen.

zzgl. komplette Montage Art.-Nr.	01052

7



7 Verschluss

Typ	Art.-Nr.
Klauenkupplung DN 40 Blind Ms	05215MPKTW
Klauenkupplung DN 40 Blind Kst	05244K
Storz C-52 Blindkuppl. VA	02203VT.D
f. Storz C-52 Haltescheibe nicht druckbelastend, Kst	03947K

6



6 Systemtrenner

Typ	Art.-Nr.
Systemtrenner BA „S“ mit Klauenkupplung DN 40	199782M

5



5 Oberteil

weitere Oberteile siehe Seiten 216/217

Typ	Art.Nr
2× ¾“ Hahn für Q3 4	199766M
6× ¾“ Hahn für Q3 10	199762M
1× Storz C-52, 2× ¾“ Hahn, für Q3 10	199771VV.D.S
1× Storz C-52, 2× ¾“ Hahn, für Q3 16	199772VV.D.S

4



4 Distanzrohr Wasserzähler

Art.-Nr.
mit ...V aus Edelstahl
mit ...M aus Messing

Typ	Art.-Nr.
Distanzrohr	
für Q3 4	076125V
für Q3 10	076126V
für Q3 16	076127M
Wasserzähler	
Q3 4	513039M
Q3 10	513041M
Q3 16	513003M

3



3 Wasserzähler-anschluss

Typ	Art.-Nr.
für Q_3 4 VA	058247V.KTW
für Q_3 10 VA	058121V.KTW
für Q_3 16 VA	058295V.KTW

2



abschraubbare Griffe

2 Standrohr-unterteil

Fuß	Art.-Nr.
DN 50	05824VF
DN 50 württ. Ausführung	05827VF
DN 80	058287V
DN 80	058725V

1



1 Tauchkappe

für Fuß	Art.-Nr.
DN 50	29985
DN 80	29984

Standrohr LIGHT

With this configurator, you can assemble the standpipe versions according to your requirements.

zzgl. komplette Montage Art.-Nr.	01052

7



7 Verschluss

Typ	Art.-Nr.
Klauenkupplung DN 40 Blind Ms	05215MPKTW
Klauenkupplung DN 40 Blind Kst	05244K
Storz C-52 Blindkuppl. VA	02203VT.D
f. Storz C-52 Haltescheibe für drucklosen Zustand, Kst	03947K

6



6 Systemtrenner

Typ	Art.-Nr.
Systemtrenner BA „S“ mit Klauenkupplung DN 40	199782M

5



5 Oberteil

weitere Oberteile
siehe Seiten 216/217

Typ	Art.-Nr.
2× ¾“ Hahn für Q3 4	199766M
6× ¾“ Hahn für Q3 10	199762M
1× Storz C-52, 2× ¾“ Hahn, für Q3 10	199771VM
1× Storz C-52, 2× ¾“ Hahn, für Q3 16	199772VM

4



4 Distanzrohr Wasserzähler

Art.-Nr.
mit ...V aus Edelstahl
mit ...M aus Messing

Typ	Art.-Nr.
Distanzrohr	
für Q3 4	076125V
für Q3 10	076126V
für Q3 16	076127M
Wasserzähler	
Q3 4	513039M
Q3 10	513041M
Q3 16	513003M

3

3 Wasserzähler-anschluss

Der Wasserzähleranschluss ist bei der LIGHT Version im Standrohrunterteil integriert.

2



2 Standrohr-unterteil

Fuß	Art.-Nr.
DN 50 LIGHT für Q3 10	058600V
DN 50 württ. Ausführung	058618V
DN 80 LIGHT für Q3 4	058379V
DN 80 LIGHT für Q3 10	058380V
DN 80 LIGHT für Q3 16	058398V

1



1 Tauchkappe

für Fuß	Art.-Nr.
DN 50	29985
DN 80	29984

Hybrid Standrohr
Hybrid Standpipe

Das Hybridstandrohr ermöglicht das Spülen der Hydranten vor der Entnahme von Trinkwasser. Es verfügt über einen Wasserzähler und einen Systemtrenner BA „S“.



The hybrid standpipe enables rinsing the hydrants for tapping drinking water. It is equipped with a water meter and a backflow preventer BA „S“.

Fuß Foot	Material	Bezeichnung Description	Hinweis Remarks	Art.-Nr. Order-No.
DN 80	VA Ms SST Brass	1× ¾“ Hahn, Systemtrenner BA, Klauenkupplung DN 40 Feinsieb & Absperrung 1× ¾“ tap with backflow preventer BA and claw adapter Fine sieve & shut-off		298001V

Bewässerungsstandrohr
Irrigation Standpipe

Das Standrohr wird eingesetzt zur Bewässerung in der Landwirtschaft.
Mit dem Wasserzähler und dem Kupplungssystem ist die Möglichkeit gegeben eine entsprechende Durchflussmenge zur Beregnung von Ackerflächen zu ermöglichen. Die Anzeige des momentanen Durchfluss ist gegeben.



The standpipe is used for irrigation in agriculture.
The water meter and the coupling system make it possible to achieve an appropriate flow rate for irrigating arable land. The current flow is displayed.

Fuß Foot	Material	Bezeichnung Description	Hinweis Remarks	Art.-Nr. Order-No.
DN 80	VA Ms	mit Wz DN 80 Q_3=63 und Perrot NW 89 Kupplung		168001VM

Kappenstandrohr
Standpipe caps

Mit dem Standrohr kann der Hydrant freigespült und äußerlich vom Schmutz befreit werden. Danach kann der Kopf gewechselt werden und ein Oberteil mit Systemtrenner BA eingesetzt werden.



The standpipe enables rinsing out the hydrant and removing exterior soiling. The head can then be exchanged and an upper part with „BA“ backflow preventer can be used.

Fuß Foot	Material	Bezeichnung Description	Hinweis Remarks	Art.-Nr. Order-No.
DN 80	VA Ms SST Brass	Oberteil 1x Storz C mit BA „VO“, 1x Hahn und BA „S“ inkl. Belüfter für Hydranten-Spülstandrohr		196001V
	VA Ms SST Brass	Storz C Blindkupplung für Hydranten-Spülstandrohr		195001VT.D
	VA Ms SST Brass	DN80 Hydranten-Spülstandrohrunterteil, VA		194001V.SD

Pneumatischer Prüfstand
Pneumatic test stand

Die Prüfvorrichtung wurde entwickelt, um die Funktionsfähigkeit der Wasserzähler an Standrohren mit Druckluft zu prüfen. Das Standrohr wird dabei pneumatisch fixiert.



The inspection system was developed to inspect the functionality of the water meters on standpipes with pressurised air. The standpipe is pneumatically fixated.

Material	Bezeichnung Description	Hinweis Remarks	Art.-Nr. Order-No.
VA Ms SST Brass	pneumatischer Prüfstand pneumatic test stand	ohne Kompressor without compressor	214000V

Standrohr, Kopf fest ohne Absperrung
Standpipe with fixed head without shut-off

Das Standrohr „Kopf fest ohne Absperrung“ hat ein nichtdrehbares Oberteil und feste Griffe. Nicht für Trinkwasser.



The standpipe „Head fixed without shut-off“ has a non-turnable upper part and fixed handles. Not for drinking water.

Fuß Foot	Material	Bezeichnung Description	Hinweis Remarks	Art.-Nr Order-No.
DN 80	Alu	1× C-52 KA Lug 066		02547A
	Alu	1× B-75 KA Lug 089		025204A

Standrohr, Kopf drehbar ohne Absperrung
Standpipe with swivel head without shut-off

Bei diesen Standrohren kann der Kopf je nach Einsatzort in die entsprechende Richtung gedreht werden. Nicht für Trinkwasser.



With these standpipes, the head can be oriented in the proper direction depending on the on-site requirements. Not for drinking water.

Fuß Foot	Material	Bezeichnung Description	Hinweis Remarks	Art.-Nr Order-No.
DN 50	Alu	1× C-52 KA Lug 066		02568A
	Alu	1× C-52 KA Lug 066, württ. Ausf.		02517A
DN 80	Alu	1× C-52 KA Lug 066		02505A
	Alu	1× B-75 KA Lug 089		02506A
DN 100	Alu	1× A-110 KA Lug 133	Rohr pipe DN 100, Klaue Ms adapter Brass	025355A

Standrohre
Standpipes

Standrohr mit Auslaufhahn
Standpipe and tap

Die Standrohre sind für Schläuche bis 1“ vorgesehen. Wir bieten unsere Standrohre mit Auslaufhahn mit ¾“ Tülle an. Auf Anfrage liefern wir alle Auslaufventile mit Klauenkupplungen DN 40 oder Storz D-25 Festkupplungen. Nicht für Trinkwasser.



The standpipes are designed for hoses up to 1“. We provide standpipes with outflow valve with 3/4 tap. Upon request, we can deliver all with DN 40 claw couplings or Storz D-25 fixed couplings. Not for drinking water.

Fuß Foot	Material	Bezeichnung Description	Hinweis Remarks	Art.-Nr Order-No.
DN 40	VA Ms SST Brass	1× ¾“ Auslaufhahn mit Klauenkupplung DN 40 tap with claw coupling DN 40	Kopf fest standpipe head fixed	025242R.V
	VA Ms SST Brass	2× ¾“ Auslaufhahn mit Klauenkupplungen DN 40 tap with claw coupling DN 40	Kopf fest standpipe head fixed	025418R.V
DN 80	Alu Ms Brass	2× ¾“ Auslaufhahn tap	Kopf drehbar standpipe head swivel	025206A

Standrohr, Kopf drehbar mit 1x Storz C-52, Auslaufhahn und Absperrung
Standpipe with swivel head and shut-off, 1x Storz C-52 and tap

Die Standrohre haben 1x Storz C-52 und zusätzlich optional ein Auslaufventil als Anschluß. Nicht für Trinkwasser.



The standpipes have 1x Storz C-52 and additionally in option with a tap. Not for drinking water.

Fuß Foot	Material	Bezeichnung Description	Hinweis Remarks	Art.-Nr Order-No.
DN 50	Alu	1× C-52 KA Lug 066		02558A
	Alu	1× C-52 KA Lug 066 1× ¾“ Auslaufhahn tap	Hahn Ms tap Brass	025181A
	Alu	1× C-52 KA Lug 066 württ. Ausf.		02518A
DN 80	Alu	1× C-52 KA Lug 066		02507A
	Alu	1× C-52 KA Lug 066 1× ¾“ Auslaufhahn tap	Hahn Ms tap Brass	02554A
	Alu	1× 65 KA Lug 081		02511A
	Alu	1× 65 KA Lug 081 1× ¾“ Auslaufhahn tap	Hahn Ms tap Brass	025539A

Standrohr, Kopf drehbar, 2x Storz mit Absperrung
Standpipe with swivel head and 2 shut-offs

Bei den Standrohren mit zwei Abgängen absperrbar, handelt es sich um die gängigsten Feuerwehrstandrohre. Das 2x B-75 ist bei der Feuerwehr genormt DIN 14375 2018 (02501A). Nicht für Trinkwasser.



Standpipes with two shut off valves are the most common for fire departments. The 2× B-75 is for the fire department standardized DIN 14375-2018 (02501A). Not for drinking water.

Fuß Foot	Material	Bezeichnung Description	Hinweis Remarks	Art.-Nr Order-No.
DN 50	Alu	2× C-52 KA Lug 066	neue Ausführung new design	02546A.N
	Alu	2× C-52 KA Lug 066		02546A
	Alu	2× C-52 KA Lug 066 württ. Ausf.	neue Ausführung new design	02515A.N
	Alu	2× C-52 KA Lug 066 württ. Ausf.		02515A
	Alu	2× B-75 KA Lug 089		02550A
	Alu	2× B-75 KA Lug 089 württ. Ausf.		02516A
DN 80	Alu	2× C-52 KA Lug 066	neue Ausführung new design	02500A.N
	Alu	2× C-52 KA Lug 066		02500A
	Alu	2× 65 KA Lug 081		02593A
	Alu	2× B-75 KA Lug 089	DIN 14375	02501A
DN 100	Alu	2× B-75 KA Lug 089	Rohr pipe 72 mm, Klaue Ms adapter Brass	02599A

Standrohr, Kopf drehbar mit 2x Auslaufhahn und Wasserzähler
Standpipe with swivel head and water meter, two taps with shut-off

Bei einem Standrohr „Kopf drehbar mit Auslaufhähnen“ schließt man Schläuche in den Größen ¾“ oder 1“ an. Wir bieten unsere Standrohre mit Auslaufhähnen mit ¾“ Tülle an. Unsere Standrohre sind mit Wasserzählern Q_3 4 ausgestattet. Diese befinden sich bei diesen Standrohren im Oberteil. Nicht für Trinkwasser.



On a swivel standpipe head with taps, you can connect hoses which have the following sizes ¾ or 1“. We offer our standpipes with tap and ¾“ hose tail. Our standpipes are equipped with water meters Q_3 4. These is located on the head of the standpipe. Not for drinking water.

Fuß Foot	Material	Bezeichnung Description	Hinweis Remarks	Art.-Nr Order-No.
DN 80	Alu Ms Brass	2×¾“ Auslaufhahn tap	Q_3 4	025151A

Standrohr, Kopf drehbar 1x Storz absperrbar mit Wasserzähler
Standpipe with swivel head, 1x Storz with shut-off and water meter

Die Standrohre haben 1x Storz C-52 und zusätzlich optional mit einem Auslaufventil als Anschluß. Unsere Standrohre sind mit Wasserzählern Q_3 4 oder Q_3 10 ausgestattet. Nicht für Trinkwasser.



The standpipes have 1x Storz C-52 and additionally in option a tap as connector. Our standpipes are equipped with the water meters Q_3 4 or Q_3 10. Not for drinking water.

Fuß Foot	Material	Bezeichnung Description	Hinweis Remarks	Art.-Nr Order-No.
DN 80	Alu Ms Brass	1× C-52 KA Lug 066 1× ¾“ Auslaufhahn tap	Q_3 4 (Wasserzähler im Oberteil) water meter at the head	025148A
	Alu Ms Brass	1× C-52 KA Lug 066 1× ¾“ Auslaufhahn tap	Q_3 10 (Wasserzähler im Oberteil) water meter at the head	025149A
	Alu Ms Brass	1× C-52 KA Lug 066 1× ¾“ Auslaufhahn tap	Q_3 10 (Wasserzähler im Oberteil) mit Kegelsieb im UT water meter at the head with cone filter	025147A

Standrohr mit Wasserzähler, Kopf drehbar 2 Abgänge absperrbar
Standpipe with swivel head, 2 shut-offs and water meter

Unsere Standrohre mit zwei Abgängen absperrbar sind mit Wasserzählern Q_3 10 ausgestattet. Diese befinden sich im Unterteil. Nicht für Trinkwasser.



Our standpipes with two closeable exits are equipped with Q_3 10 water meters. These are located in the standpipe base part. Not for drinking water.

Fuß Foot	Material	Bezeichnung Description	Hinweis Remarks	Art.-Nr Order-No.
DN 50	Alu Ms Brass	2× C-52 KA Lug 066	Q_3 10	02582A
	Alu Ms Brass	2× C-52 KA Lug 066 württ. Ausf.	Q_3 10	02526A
DN 80	Alu Ms Brass	2× C-52 KA Lug 066	Q_3 10	02513A
	Alu Ms Brass	2× B-75 KA Lug 089	Q_3 10	025130A

Standrohre für Gartenhydranten
Das Standrohr für Gartenhydranten wird zur Bewässerung in Gartenanlagen eingesetzt.

Standrohre mit Fuß DN 50
Kommen in Einzelfällen hauptsächlich in nicht öffentlichen Netzen (Industrie) und für den Württemberger Schachthydranten zum Einsatz.

Standrohre mit Fuß DN 80
Werden in öffentlichen Rohrnetzen eingesetzt. Nur das Standrohr 2x B ist nach DIN 14375 genormt.

Standrohre mit Fuß DN 100
Standrohre für den Unterflurhydranten DN 100 werden überwiegend in Rohrnetzen der Industrie, auf Flughäfen und anderen Stellen eingesetzt, wenn ein großer Wasserbedarf benötigt wird.

HINWEIS
Zur Feststellung des Standrohrtyps nicht den Durchmesser des Steigrohres, sondern den Standrohrfuß oder die Klaue des Unterflurhydranten ausmessen.

Unterflurhydranten for underground hydrants	DN 50	DN 80	DN 100
Hydrant Anschlussgrösse	50	80	100
d - Hydrant-Durchmesser	60	75	112
h - Standrohrfuß-Höhe	44	50	66
D - Standrohrfuß Fuß-Durchmesser	57	74	110
K - Klauenmutter-Außendurchmesser	138	150	197

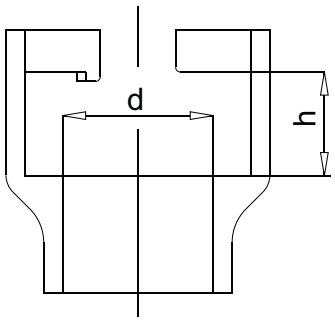

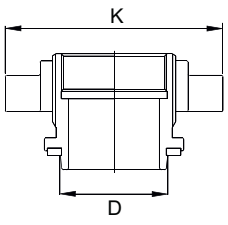

Standrohre für Großbritannien, Irland, Norwegen und Frankreich
Standpipes for United Kingdom, Ireland, Norway and France

Der Fuss der Standrohren unterscheidet sind nach den unterschiedlichen Hydrantenanschlüssen und Normen der einzelnen Länder. Ebenso sind die Kupplungen den nationalen Vorgaben angepasst.

Sonderanfertigungen in anderen Materialien oder Farben sind möglich.

The base of the standpipes differs according to the different hydrant connections and standards in the individual countries. The couplings are also adapted to national requirements.

Custom-made products in other materials or colours are also possible.



Standrohr LRT, Kopf fest ohne Absperrung
LRT Standpipe with fixed head without shut-off

Das Standrohr „Kopf fest ohne Absperrung“, hat ein nichtdrehbares Oberteil und feste Griffe



The „fixed head without shut-off“ standpipe is equipped with a non-rotating top and fixed handles

Fuß Foot	Material	Bezeichnung Description	Hinweis Remarks	Art.-Nr Order-No.
London Round thread	Alu	1× Instantaneous 2 ½“ female adapter		090165A

Standrohr Bajonett, Kopf fest ohne Absperrung
Bayonet Standpipe with fixed head without shut-off

Der Vorteil der Standrohre liegt darin, dass je nach Einsatzort der Anschluss in die entsprechende Richtung gedreht werden kann.



The standpipes offer the advantage that the connection can be turned in the appropriate direction depending on the place of use.

Fuß Foot	Material	Bezeichnung Description	Hinweis Remarks	Art.-Nr Order-No.
Bajonett Verschluss Bayonet Lug	Alu	1× Instantaneous 2 ½“ female adapter		090164A

Standrohre für Großbritannien, Irland, Norwegen und Frankreich
Standpipes for United Kingdom, Ireland, Norway and France

Standrohr Kopf drehbar Typ "Cork"
Standpipe with swivel head without shut-off Type "Cork"

Dieser Standrohrtyp wird ausschließlich in Irland im Bundesland Cork eingesetzt.



This standpipe type is used exclusively in Ireland in the county of Cork.

Fuß Foot	Material	Bezeichnung Description	Hinweis Remarks	Art.-Nr Order-No.
Cork	Alu	1× Instantaneous 2 ½“ female adapter		090229A

LRT Standrohrunterteile
LRT Standpipe base

Wir liefern Standrohrunterteile in Aluminium.



We provide standpipe bases in aluminum.

Typ Type	Material	Hinweis Remarks	Art.-Nr Order-No.
London Round thread	Alu		058130A
London Round Thread	Alu	Irische Version = Schott Griffschale	058243A

LRT Standrohrverlängerungen
Standpipe extension LRT

Wir bieten die London Round Thread (LRT) Standrohrverlängerungen in verschiedenen Längen von 200 bis 750 mm an. Sonderlängen auf Anfrage.



We offer London Round Thread standpipe extensions in various lengths 200 - to 750 mm. On request we can also manufacture a special length for you.

Typ Type	Material	Hinweis Remarks	Art.-Nr Order-No.
LRT male - LRT female	Alu	L= 200 mm	058266A
	Alu	L= 300 mm	058258A

Hydrantenadapter
Hydrant adapter

Für die verschiedenen Einsatzzwecke bieten wir unsere Hydrantenadapter an. Von London Round Thread (LRT) auf Instantaneous Vaterteil oder von Bayonett Verschluss auf London Round Thread (LRT).



For different applications, we offer our hydrant adapters.
From London Round Thread (LRT) to Instantaneous male or from bayonet Lug to London Round Thread (LRT).

Typ Type	Material	Gewinde Thread	Hinweis Remarks	Art.-Nr Order-No.
London Round thread	Alu	Instantaneous 2 ½“ male adapter		058165A
Bajonett Verschluss Bayonet Lug	Alu	London Round thread		058185A

Standrohre für Großbritannien, Irland, Norwegen und Frankreich
Standpipes for United Kingdom, Ireland, Norway and France

Hydrantenverschlüsse LRT und Bajonett
Plug for hydrant LRT and Bayonet

Wir bieten Hydrantenverschlüsse in den Ausführungen London Round Thread (LRT) oder Bajonett an.



For hydrants we offer two types of plugs, London Round Thread (LRT) and Bayonet Lug.

Typ Type	Material	Hinweis Remarks	Art.-Nr Order-No.
London Round thread	Alu		058210A
Bajonett Verschluss Bayonet Lug	Alu		058170A

Ersatzteile für LRT und Bajonett Standrohre
Spare parts for LRT and Bayonet Standpipes

Wir bieten verschiedene Ersatzteile für die London Round Thread (LRT) und für Bajonett Standrohre an.

We can provide various spare parts for London Round Thread (LRT) and bayonet standpipes.

Typ Type	Dichtung Seal	Maße Dimension (mm)	Hinweis Remarks	Art.-Nr Order-No.
London Round thread Fußdichtung Gasket	EPDM blau blue	54×80×5		502157G.B
Bajonett Fußdichtung Bayonet Lug gasket	NBR schwarz black	58×92×5		502166G

Standrohr, norwegische Ausführung, 1 Abgang absperrbar
Standpipe Type Nor and one shut-off

Unsere norwegischen Standrohre mit einem Abgang Las 1 fertigen wir aus Aluminium. Auf Wunsch produzieren wir die Standrohre auch in Sonderlängen.



We manufacture our Norwegian standpipes with a Las 1 outlet in aluminium. We can also produce the standpipes in special lengths on request.

Fuß Foot	Material	Bezeichnung Description	Hinweis Remarks	Art.-Nr Order-No.
2½“	Alu	1× Las 1		025429A

Standrohr, norwegische Ausführung, 2 Abgänge absperrbar
Standpipe Type Nor and two shut-offs

Unsere norwegischen Standrohre mit zwei Abgängen Las 1 fertigen wir aus Aluminium. Auf Anfrage produzieren wir die Standrohre auch in Sonderlänge.



We deliver our Norwegian standpipes in aluminum and on request also in special lengths. The standpipe has two LAS 1 outlets.

Fuß Foot	Material	Bezeichnung Description	Hinweis Remarks	Art.-Nr Order-No.
2½“	Alu	2× Las 1		025390A
	Alu	2× Las 1	L= 1500 mm	025516A

Ersatzteile für norwegische Standrohre
Spare parts for norwegian standpipes

Wir bieten verschiedene Ersatzteile für die norwegischen Standrohre an.



We have a variety of spare parts for the Norwegian standpipes.

Typ Type	Maße Dimension (mm)	Hinweis Remarks	Art.-Nr Order-No.
T-Griff T-handle	M12	L= 93 mm	505034M
Dichtung Seal	13,7×2,8×9,3	für Griffstange	502208G

Dichtungen für norwegische Standrohre
Seals for norwegian standpipes foot

Für unsere norwegischen Standrohrfüße bieten wir eine Flachdichtung aus NBR als Ersatzteil an.

We offer a flat NBR seal as a spare part for all our Norwegian standpipe feet.

Typ Type	Dichtung Seal	Maße Dimension (mm)	Hinweis Remarks	Art.-Nr Order-No.
NOR Standrohrfuß Dichtung Seal	NBR	72×102×5		502205G

DSP Standrohr, Kopf drehbar ohne Absperrung
DSP standpipe with swivel head without shut-off

Der Vorteil der Standrohre liegt darin, dass je nach Einsatzort der Anschluss in die entsprechende Richtung gedreht werden kann.



The standpipes offer the advantage that the connection can be turned in the appropriate direction depending on the place of use.

Fuß Foot	Material	Bezeichnung Description	Hinweis Remarks	Art.-Nr Order-No.
DN 80	Alu	1x DSP 65 ohne Verriegelung without locking ring		025617A

DSP Standrohr, Kopf drehbar mit Absperrung
DSP standpipe with swivel head and shut-off

Die Standrohre haben einen Abgang absperrbar mit DSP 65 mit Verriegelung und einem Auslaufhahn.



These standpipes have a connection 2x DSP 65 with locking ring and tap.

Fuß Foot	Material	Bezeichnung Description	Hinweis Remarks	Art.-Nr Order-No.
DN 80	Alu	1x DSP 65 mit Verriegelung with locking ring 1x ¾'' Auslaufhahn tap	mit Rückschlagklappe with non-return valves	025372A
	Alu	2x DSP 65 mit Verriegelung with locking ring 1x ¾'' Auslaufhahn tap	neue Ausführung new design	025249A

Spül- und Prüftechnik
Flushing and test technique

Für die Durchflussmessung und Spülung von Hydranten haben wir Geräte für verschiedene Anwendungen und Anforderungen zur Verfügung. Die Spülstandrohre und Hydrantenprüfgräte werden den Erfordernissen des Kunden angepasst. Unsere Hydrantenprüfgeräte haben den Schutzgrad IP 68 und sind mit einem magnetisch induktiven Wasserzähler ausgestattet. Schaugläser und Kompensatoren ergänzen das Programm.

We have devices for various applications and requirements for flow measurement and flushing hydrants. The flush pipes and hydrant testing devices are adapted to the requirements of the customer. Our hydrant testing devices are equipped IP 68 protection and are available with magnetic inductive water meter. Sight glasses and compensators complete the programme.



Spülstandrohr
Flushing standpipe

Die Spülstandrohre gibt es in den Ausführungen Aluminium und Edelstahl. Sie werden optional mit Probenentnahmehahn, Manometer und Thermometer angeboten. Wir liefern die Spülstandrohre mit einem Absperrschieber oder Kugelhahn aus Messing.



The rinsing standpipes are available in aluminum and stainless steel. They are optionally available with sampling tap, manometer and thermometer. We deliver the rinse standpipe with a brass gate valve or brass ball valve.

Fuß Foot	Material	Anschlüsse Connection	Hinweis Remarks	Art.-Nr. Order-No.
DN 80	Alu Ms Brass	1 x C-52 mit Kugelhahn with ball valve		025001A
	Alu Ms Brass	1 x B-75 mit Kugelhahn with ball valve		025203A
	Alu Ms Brass	1 x B-75 mit Schieber with gate valve		025312A
	Alu VA Ms SST Brass	1 x B-75 Temp., Druck., Probenentnahmehahn nach DVGW W 291, mit Kugelhahn, Temp. pressure and quick release valve with ball valve	Unterteil VA Base SST	025324V
	Alu VA Ms SST Brass	1 x B-75 Temp., Druck., Probenentnahmehahn nach DVGW W 291, mit Schieber, Temp. pressure and quick release valve with gate valve	Unterteil VA Base SST	025352VA

Hydrantenprüfgerät mit MID Zähler
Hydrant tester with MID meter

Magnetisch induktive Zähler haben freien Durchfluss und sind weitgehenst unempfindlich gegen Fremdkörper. Das Gerät erfasst Durchfluss und Temperatur. Einsetzbar bei Über- und Unterflurhydranten. Lebensdauer der Batterie bis 12 Jahre.



Magnetic inductive meters are free flow and are largely insensitive to foreign objects. The device records the flow rate and temperature. Can be used for hydrants that are above and below ground. Battery life up to 12 years.

Typ Type	Anschlüsse Connection	Material	Durchflussmenge Flow rate	Hinweis Remarks	Art.-Nr. Order-No.
Q4000 magnetisch induktiv Q4000 magnetically inductively	Storz B-75 KA Lug 089	Alu VA SST	Durchfluss Q_4 125 m³/h Flow Q_4 125 m³/h	mit Schieber, mit Manometer with gate valve, with manometer	06490VA

Beruhigungsstrecke
Flow Conditioners

Die Beruhigungsstrecken werden eingesetzt, wenn es bei Messungen erforderlich ist, eine möglichst laminare Strömung zu erreichen.



The flow conditioners are used when a flow that is as laminar as possible needs to be achieved during measurements.

Typ Type	Anschlüsse Connection	Material	Hinweis Remarks	Art.-Nr. Order-No.
Beruhigungsstrecke, Länge 550 mm Flow Conditioners	Storz B-75 KA Lug 089	Alu	mit Sperrklinke	021153A
Beruhigungsstrecke, Länge 500 mm Flow Conditioners	Storz B-75 KA Lug 089	Alu	mit Schieber with gate valve	021201A
Beruhigungsstrecke, Länge 500 mm Flow Conditioners	Storz A-110 KA Lug 133	Alu		021467A
Beruhigungsstrecke, Länge 500 mm Flow Conditioners	Storz A-110 KA Lug 133	Alu	mit Schieber with gate valve	021478A

Prüfstandrohr MID für Unterflurhydranten
Testing Standpipe MID for underground hydrants

Unser Prüfstandrohr mit MID Zähler wird zur Durchflussmessung bei Unterflurhydranten verwendet. Q_4 125m³/h Dauerbelastung Q_3 100 m³/h.



Our test standpipe equipped with an MID meter is used to measure the flow of underground hydrants. Q_4 125m³/h, continuous load Q_3 100 m³/h.

Fuß Foot	Anschlüsse Connection	Material	Bezeichnung Description	Hinweis Remarks	Art.-Nr. Order-No.
DN 80	1× B-75	VA Ms SST Brass	mit Kugelhahn, MID Q4000, mit Manometer with ball valve, MID Q 4000, manometer		216004VM
	1× B-75	VA Ms SST Brass	mit Schieber, MID Q4000, mit Manometer with gate valve, MID Q 4000, manometer		216007VM

Standrohr mit MID Wasserzähler im Unterteil
Standpipe with base MID water meter

Mit diesen Standrohren kann der Durchfluss während des Spülvorganges erfasst werden. Auch zur Messung des Durchflusses in m³/h einsetzbar. Durch den MID Wasserzähler besteht freier Durchfluss und geringer Druckverlust. Q_4 125m³/h,
Dauerbelastung Q_3 100 m³/h.



The flow rate can be recorded during the flushing process with these standpipes They can also be used to measure the flow rate in m³/h. Free flow and low pressure loss thanks to MID water meter. Q_4 125m³/h, continuous load Q_3 100 m³/h.

Fuß Foot	Anschlüsse Connection	Material	Bezeichnung Description	Hinweis Remarks	Art.-Nr. Order-No.
DN 80	1× C-52	VA Ms SST Brass	mit MID Q4000 with MID Q4000		216000V.D.S
	2× C-52	VA Ms SST Brass	mit MID Q4000 with MID Q4000		216002V.D

Schauglas
Sight glass

Schaugläser werden zur Kontrolle der Trübung bei Spülvorgängen sowie mit Sieb zur Feststellung von Partikeln aus der Rohrleitung eingesetzt.



Sight glasses are used to control turbidity at rinsing, and also have a strainer for the detection of particles from the pipeline.

Größe Size	Material	Anschlüsse Connection	Sichtlänge Viewing window	Hinweis Remarks	Art.-Nr. Order-No.
DN 50	Alu	C-52 KA Lug 066	40 mm	PN 10	06430AWP
			250 mm	PN 10	06431AP
			450 mm	PN 10	06432AWP
DN 80	Alu	B-75 KA Lug 089	40 mm	PN 10	06421AWP
			250 mm	PN 10	06437AWP
			450 mm	PN 10	06438AWP
			450 mm	PN 10 mit Feinkegelsieb with cone fine filter	06473AWP
			Länge		
DN 50	Glas, glass		50 mm	PN 10, nur Glaszylinder bis 09/25*	06445GI
			50 mm	PN 10, Glas mit Dichtung ab 10/25	064534GIDNeu
			260 mm	PN 10, nur Glaszylinder bis 09/25*	06427GI
			260 mm	PN 10, Glas mit Dichtung ab 10/25	064535GIDNeu
			460 mm	PN 10, nur Glaszylinder bis 09/25*	06428GI
			460 mm	PN 10, Glas mit Dichtung ab 10/25	064536GIDNeu
DN 80	Glas, glass		50 mm	PN 10, nur Glaszylinder bis 09/25*	06412GI
			50 mm	PN 10, Glas mit Dichtung ab 10/25	064541GID
			260 mm	PN 10, nur Glaszylinder bis 09/25*	06429GI
			260 mm	PN 10, Glas mit Dichtung ab 10/25	064542GID
			460 mm	PN 10, nur Glaszylinder bis 09/25*	06430GI
			460 mm	PN 10, Glas mit Dichtung ab 10/25	064543GID

* für Schaugläser Modell bis 09/25
* for sight glasses model up to 09/25

Koffer für Schauglas
Kit for Sight glass

Mit dem Koffer ist das Schauglas vor Beschädigungen im Lager und während des Transportes geschützt.



The case protects the sight glass from damage during storage and transport.

Größe Size	Material	Länge Length	Hinweis Remarks	Art.-Nr. Order-No.
DN 50 & DN 80	Kunststoff	für Schaugläser Storz C-52 & Storz B-75 bis 250 mm Länge for sight glasses Storz C-52 & Storz B-75 until 450mm length	ohne Schauglas	064536
DN 50 & DN 80	Kunststoff	für Schaugläser Storz C-52 & Storz B-75 bis 450 mm Länge for sight glasses Storz C-52 & Storz B-75 until 450mm length	ohne Schauglas	064535

Kompensator für Spülung und Hydrantenprüfung
Compensator for flushing and hydrant testing

Zum Entspannen und zielgerichtetem Ableiten großer Wassermengen bei Spülungen und Hydrantenprüfungen. Das Gerät ist klein, leicht und vielseitig einsetzbar.



For washing or flushing the hydrant you must discharge a very high volume of water. The device is small, light and versatile.

Typ Type	Material	Anschlüsse Connection	Hinweis Remarks	Art.-Nr. Order-No.
150 A-B	Alu VA SST	Storz B-75 KA Lug 089	mit Übergangsstück A-B with A-B adapter	084129A
150 A-C	Alu VA SST	Storz C-52 KA Lug 066	mit Übergangsstück A-C with A-C adapter	084130A

Überflurhydrantenanschlüsse
Adapters for overground hydrants

An Überflurhydranten gibt es verschiedene Varianten zur Trinkwasserentnahme. Die unterschiedlichen Kupplungsgrößen und die jeweilige Anwendung ergeben eine Vielfalt von Entnahmemöglichkeiten. Mit Systemtrennern erfolgt die Absicherung des Rohrnetzes nach der EN 1717. Die Abgebildeten Überflurhydranten haben einen Abgangswinkel von 30°. Durch die Verwendung unserer Y - Stücke, ist ein vertikaler Einbau des Wasserzählers gewährleistet.

There are different versions of overground hydrant adapters for drinking water abstraction. The different coupling sizes and particular applications, add up to a variety of abstraction options. The backflow preventer help to protect the pipe network according to EN 1717. The shown over ground hydrants have an outflow angle of 30 degrees. Through the use of our "Y" pieces, a vertical assembly of the water meter can be assured.



Konfigurator Überflurhydrantenanschlüsse für Q3 4 und Q3 10

Der Konfigurator ermöglicht die Zusammenstellung nach den jeweiligen Erfordernissen. Die Stabilität und Dichtheit einer Einheit, ist nur bei kompletter Montage (unsererseits) gegeben. Weiter Oberteile finden Sie auf den Seiten 216/217.

zzgl. kompletter Montage Art.-Nr.	01056

4



4 Systemtrenner

Typ	Art.-Nr.
Systemtrenner „S“ mit Klauenkupplung DN 40	199782M

3



3 Oberteil

Typ	Art.-Nr.
2× ¾“ Hahn für Q3 4	199766M
6× ¾“ Hahn für Q3 10	199762M
1× Storz C-52, 2× ¾“ Hahn für Q3 10	199771VV.D.S
1× Storz C-52, 2× ¾“ Hahn für Q3 16	199772VV.D.S

2





2 Distanzrohr oder Wasserzähler

Art.-Nr
mit ...V aus Edelstahl
mit ...M aus Messing

Typ	Art.-Nr.
Distanzrohr	
für Q3 4	076125V
für Q3 10	076126V
für Q3 16	076127M
Wasserzähler	
Q3 4	513039M
Q3 10	513041M
Q3 16	513003M

1



für Q3 4 -10



für Q3 16

1 Y-Stück mit Kupplung*

Typ	Art.-Nr.
Storz C-52 mit Arretierung für Q3 4	218008V.D
Storz C-52 mit Arretierung für Q3 10	218016VT.D
Storz B-75 mit Arretierung für Q3 4	218010VT.D
Storz B-75 mit Arretierung für Q3 10	218017VT.D
Storz C-52 mit Arretierung für Q3 16	218014V.D
Storz B-75 mit Arretierung für Q3 16	218013VT.D

* für Überflurhydranten mit einem Abgang von 30°.

Trinkwasserverteiler
Potable water distributors

Verteiler zur zeitweisen Trinkwasserversorgung sind räumlich unabhängig von Hydranten aufstellbar. Damit kann durch Erweiterungen flexibel auf die Anzahl der Abnehmer reagiert werden.

Distributors for temporary potable water supply can be set up independently of hydrants. This means that providing extensions makes it possible to react flexibly to the number of consumers.



Konfigurator Trinkwasserverteiler
Configurator potable water distributors

1 2 3 4









1 Verschluss

Typ	Art.-Nr.
Storz C-52 Blind	02203VT.D
Storz B-75 Blind	02205VT.D
Schnell-kupp-lung*	05215MPKTW
Halteschеibe für	
C-52	022113K
B-75	022114K

* zum Verschließen von Kupplungen des System-trenners

2 Kupplung

Typ	Art.-Nr.
Storz C-52 2“ IG	01508VT.D.S
Storz C-52 2“ AG	01607VT.D
Storz C-52 2“ IG drehbar, Sperrklinke, Schloss und Flachsieb	019171VT.D.S
Storz C-52 2“ AG drehbar, Sperrklinke, Schloss und Flachsieb	019172VT.D
Storz B-75 2“ IG	015207VT.D
Storz B-75 2“ AG	016109VT.D

AG- bei Verwendung der Ventile
IG- bei -ohne Absperrung-

3 Absperrung

Typ	Art.-Nr.
Schrägsitz-ventil	107020M
KFR Ventil	107014MO
ohne Absperrung	--

4 Verteiler

Typ	Art.-Nr.
Verteiler	
4x Hahn	02696V
6x Hahn	02695V
8x Hahn	02694V

Trinkwasserverteiler
Potable water distributors

Der Konfigurator ermöglicht die Zusammenstellung nach den jeweiligen Erfordernissen. Durch die gewünschten Absperrungen und Kupplungen können die Verteiler so besser an die örtlichen Gegebenheiten angepasst werden.

The Configurator allows you to assemble according to your requirements. The desired shut-offs and couplings make it easier to adapt the dividers to local circumstances.

zzgl. kompletter Montage Art.-Nr.	01052

5 **6** **7** **8**



5 Systemtrenner

Typ	Art.-Nr.
Auslaufventil mit Systemtrenner „S“ und Klauenkupplung	199783M

6 Absperrung

Typ	Art.-Nr.
Schrägsitzventil	107020M
KFR Ventil	107014MO
ohne Absperrung	--

7 Kupplung

Typ	Art.-Nr.
Storz C-52 2“ IG	01508VT.D.S
Storz C-52 2“ AG	01607VT.D
Storz C-52 2“ IG drehbar, Sperrklinke, Schloss und Flachsieb	019171VT.D.S
Storz C-52 2“ AG drehbar, Sperrklinke, Schloss und Flachsieb	019172VT.D
Storz B-75 2“ IG	015207VT.D
Storz B-75 2“ AG	016109VT.D

AG- bei Verwendung der Ventile
IG- bei -ohne Absperrung-

8 Verschluss

Typ	Art.-Nr.
Storz C-52 Blind	02203VT.D
Storz B-75 Blind	02205VT.D
Klauenkupplung*	05215MPKTW
Haltescheibe für	
C-52	022113K
B-75	022114K

* zum Verschließen von Kupplungen des Systemtrenners

Pylonenstandrohr mit Hydrantenanschluss
Pylone standpipe with Plug for underground hydrant

Die Pylonenstandrohre eignen sich zum schnellen Aufbau einer flexiblen Trinkwasserversorgung ohne Standrohr. Die Wasserversorgung erfolgt mit einem HA 80 und einem Trinkwasserschlauch.

1



1 Pylonenstandrohr mit Systemtrenner „S“

Typ Type	Material	Hinweis Remarks	Art.-Nr. Order-No.
2× ¾“ Hahn, Wasserzähler Q3 2,5 2× ¾“ tap, with water meter Q3 2,5	VA Ms SST Brass	mit Klauenkupplung DN 40 with claw coupling	025647VMS
4× ¾“ Hahn, Wasserzähler Q3 2,5 4× ¾“ tap, with water meter Q3 2,5	VA Ms SST Brass	mit Klauenkupplung DN 40 with claw coupling	025649VMS
6× ¾“ Hahn, Wasserzähler Q3 2,5 6× ¾“ tap, with water meter Q3 2,5	VA Ms SST Brass	mit Klauenkupplung DN 40 with claw coupling	025658VMS

The pylon standpipes are suitable for quickly setting up a flexible potable water supply without a standpipe. An HA 80 and a potable water hose are used to supply the water.

2



2 Schläuche

Typ Type	Größe	Art.-Nr Order-No
Flach- schlauch*	⌀ 25 mm	Schlauchkonfi- gurator Seite 136/137

* Der Trinkwasserschlauch sollte mit Schelleneinband ausgestattet werden.

3



3 Hydrantenanschluss mit Kugelhahn

Typ Type	Material	Hinweis Remarks	Art.-Nr. Order-No.
DN 50	VA SST	mit Klauenkupplung DN 40 with claw coupling	058108V
DN 80	VA SST	mit Klauenkupplung DN 40 with claw coupling	058316V

Hydrantenanschluss Edelstahl
Plug for underground hydrant SST

Der Hydrantenanschluss HA 50/80 ist zum Anschluss von Pylonen Standrohren vorgesehen. Desweiteren kann damit die Dichtheit des Hydranten und die Funktionsfähigkeit der Hydrantenentleerung getestet werden.



The hydrant cap HA 50/80 is used for connecting pylon standpipes. Furthermore, the tightness of the hydrant and the functional capabilities of the hydrant draining can be tested with it.

für Standrohrfuß for Standpipefoot	Material		Hinweis Remarks	Art.-Nr. Order-No.
DN 50	VA SST		mit Kugelhahn und Klauenkupplung DN 40, L =130 mm with ball valve, claw coupling, L = 130 mm	058108V
DN 80	VA SST		mit Kugelhahn und Klauenkupplung DN 40 with ball valve and claw coupling	058316V

Bauwasserzähler
Water meter for house constructions

Der Bauwasserzähler ermöglicht die sichere Wasserentnahme während der Bauzeit, wenn die Hausinstallation noch nicht angeschlossen ist, der Hausanschluss aber schon besteht.



Our water meter enables secure water supply during construction when the house wiring is not yet connected, but house connection already exists.

Typ Type	Hinweis Remarks	Art.-Nr. Order-No.
Wasserzählergarnitur Q_3 2,5 mit Systemtrenner BA „S“ Water meter set Q_3 2,5 with backflow preventer BA type „S“		224000MS
Wasserzählergarnitur für Q_3 2,5 mit Systemtrenner BA „S“ Water meter set for Q_3 2,5 with backflow preventer BA type „S“	ohne Wasserzähler without Water meter	224001M
Anschlussstück mit Auslaufventil und Systemtrenner „S“ Connection piece with outlet valve and backflow preventer BA type „S“		224003VM

Einzel- und Ersatzteile für Standrohre
Additional parts for standpipe

Für unsere Standrohre stellen wir Einzel- und Ersatzteile zur Ergänzung oder Reparatur zur Verfügung. Defekte Schott Standrohre können auch zur Instandsetzung direkt an unsere Firma gesendet werden.

For our standpipes we provide components and spare parts as suppliment or to repair. Damaged Schott standpipes can also be sent directly to our company to repair.



Standrohroberteile für Wasserzähler, ohne Systemtrenner
Standpipe head for water meter without backflow preventer

Diese Oberteile sind zur Konfiguration von den Standrohren auf Seite 180/181 vorgesehen. Den einzusetzenden Systemtrenner BA „S" finden Sie ebenfalls im Konfigurator.



The standpipe heads used for the configuration of standpipes, can be found on page 180/181. The required backflow preventer BA „S" can be found in the configurator.

Typ Type	Material	Hinweis Remarks	Art.-Nr. Order-No.
1× ¾" Hahn 1× ¾" tap	Ms Brass	für Wasserzähler Q3 4 for water meter Q3 4	199765M
2× ¾" Hahn 2× ¾" tap	Ms Brass	für Wasserzähler Q3 4 for water meter Q3 4	199766M
4× ¾" Hahn 4× ¾" tap	Ms Brass	für Wasserzähler Q3 4 for water meter Q3 4	199763M
6× ¾" Hahn 6× ¾" tap	Ms Brass	für Wasserzähler Q3 10 for water meter Q3 10	199762M

Standrohroberteile für Wasserzähler, mit Systemtrenner BA „VO"
Standpipe head for water meter with backflow preventer „VO"

Diese Oberteile sind zur Konfiguration von den Standrohren auf Seite 180/181 vorgesehen, Den einzusetzenden Systemtrenner BA „S" finden Sie ebenfalls im Konfigurator.



The standpipe heads used for the configuration of standpipes, can be found on page 180/181. The required backflow preventer BA „S" can be found in the configurator.

Typ Type	Material	Hinweis Remarks	Art.-Nr. Order-No.
1× C-52, Systemtrenner BA, ohne Bogen 1× C-52, backflow preventer BA, without elbow	VA Ms SST Brass	für Wasserzähler Q3 10 for water meter Q3 10	199767VV.D.S
1× C-52, Systemtrenner BA, 1× ¾" Hahn 1× C-52, 1x¾" tap backflow preventer BA	VA Ms SST Brass	für Wasserzähler Q3 10 for water meter Q3 10	199768VVD.S
1× C-52, Systemtrenner BA, 2× ¾" Hahn 1× C-52, 2x¾" tap, backflow preventer BA	VA Ms SST Brass	für Wasserzähler Q3 10 for water meter Q3 10	199771VV.D.S
1× C-52, Systemtrenner BA 1× C-52, backflow preventer BA	VA Ms SST Brass	für Wasserzähler Q3 16 for water meter Q3 16	199769VV.D.S
1× C-52, Systemtrenner BA, 1× ¾" Hahn 1× C-52, 1× ¾" tap backflow preventer BA	VA Ms SST Brass	für Wasserzähler Q3 16 for water meter Q3 16	199770V.D.S

Einzel- und Ersatzteile für Standrohre
Additional parts for standpipe

Standrohroberteile für Wasserzähler, mit Bogen und Systemtrenner
Standpipe head for water meter with elbow and backflow preventer BA

Diese Oberteile sind zur Konfiguration von den Standrohren auf Seite 180/181 vorgesehen, Den einzusetzenden Systemtrenner BA „S" finden Sie ebenfalls im Konfigurator.



The standpipe heads used for the configuration of standpipes, can be found on page 180/181. The required backflow preventer BA „S" can be found in the configurator.

Typ Type	Material	Hinweis Remarks	Art.-Nr. Order-No.
1× C-52 mit Systemtrenner BA „VO" und Bogen 1× C-52 with elbow and backflow preventer BA „VO"	VA Ms SST Brass	für Wasserzähler Q_3 10 for water meter Q_3 10	199773VV.D.S
1× C-52 mit Bogen Systemtrenner BA „VO", 1× ¾" Hahn 1× C-52 with elbow and backflow preventer BA „VO", 1× ¾" tap	VA Ms SST Brass	für Wasserzähler Q_3 10 for water meter Q_3 10	199775VV.D.S

Standrohroberteil ohne Absperrung
Standpipe head without shut-off

Standrohroberteile ohne Absperrung sind in Aluminium lieferbar mit den Abgängen Storz C-52, 65 oder B-75. Nicht für Trinkwasser.



Standpipe heads without shut off are available in aluminum with Storz C-52, 65 or B-75 outlets. Not for drinking water.

Typ Type	Material	Hinweis Remarks	Art.-Nr Order-No.
1× Storz C-52 KA Lug 066	Alu		05833A
1× Storz 65 KA Lug 081	Alu		058342A
1× Storz B-75 KA Lug 089	Alu		058193A

Standrohroberteil mit absperrbaren Abgängen
Standpipe head with shut-off

Standrohroberteile mit Absperrung sind in Aluminium lieferbar mit den Abgängen Storz C-52, 65 oder B-75. Zusätzlich können diese Oberteile auch mit einem Auslaufhahn geliefert werden. Nicht für Trinkwasser.



Standpipe heads without shut off are available in aluminum with Storz C-52, 65 or B-75 outlets. As an option we also offer standpipe head with shut-off and tap.Not for drinking water.

Typ Type	Material	Hinweis Remarks	Art.-Nr Order-No.
1× Storz C-52 KA Lug 066	Alu		05892A
1× Storz C-52 KA Lug 066 1× ¾" Auslaufhahn tap	Alu	Hahn Ms tap Brass	05842A
2× Storz C-52 KA Lug 066	Alu	neue Ausführung new design	05828A.N
	Alu		05828A
2× Storz 65 KA Lug 081	Alu		058322A
2× Storz B-75 KA Lug 089	Alu	DIN 14375	05809A

Ventiloberteile für Standrohre mit Absperrung
Bonnet for standpipe with shut-off

Ersatzteil für Standrohre sind Ventiloberteile. Diese bieten wir für drei Standrohrtypen an: 2" (alte Version), 2" (neue Version) und 2 ½".



Spare parts for standpipes are bonnets. These are the three types of bonnets we offer: 2" (old design), 2" (new design) and 2½".

Typ Type	Material	Gewinde Thread	Hinweis Remarks	Art.-Nr Order-No.
für 2" for 2"	Alu	2" AG male BSP thread (alte Version old design)	für Standrohr for standpipe 02500A (Seite page 188)	05802A
	Alu	2" AG male BSP thread (neue Version new design)	für Standrohr for standpipe 02500A.N und and 02554A (Seite page 188)	03248A
	Ms Brass	2"	mit Rückschlagventil und nicht steigender Spindel with non-return valve and non-rising spindle	03289M
	Ms Brass	2"	nichtsteigend non-rising	107018M
	Ms Brass	2" AG	steigend für Eckventil for angle valve	03263M
für 2½" for 2½"	Alu	2½" AG male BSP thread	für Standrohr for standpipe 02501A (Seite page 188)	05822A1
	Ms Brass	2½"	mit Rückschlagventil und nicht steigender Spindel with non-return valve and non-rising spindle type	03290M

Einzel- und Ersatzteile für Standrohre
Additional parts for standpipe

Handrad für Ventiloberteile
Hand wheel for bonnets

Die Handräder sind unterschiedlich in der Griffform und im Vierkant.



The hand wheels are different by hand grip an square end.

Typ Type	Material	Hinweis Remarks	Art.-Nr. Order-No.
Vierkant 11 mm Square centre	Alu	für Ventiloberteil for bonnet 05802A	03215A
Vierkant 10 mm Square centre	Alu	für Ventiloberteil for bonnet 03245A	03215A.N
Handrad für Ventiloberteil Hand wheel for bonnets	Kst Polyamide	Handrad 80x9 grün für 107018M, 03263M und 03282M green 80x9 hand wheel for 107018M, 03263M and 03282M	03269K
Handrad Typ 1238 für DN 50 Hand wheel type 1238 for DN 50	Kst Polyamide	grün, mit 8 mm Vierkant für Ventiloberteil 03289M green, hand wheel for bonnet 03289M	03288K

Auslaufventil ¾“ matt verchromt
shut off ¾“ matt chrome plated

Auslaufventile mit Knebelgriff. Keine Sicherungsarmatur nach DIN EN 1717.



Tap with top bonnet. No safety fitting according to DIN EN 1717.

Typ Type	Material	Hinweis Remarks	Art.-Nr. Order-No.
¾“ Auslaufventil ¾“ tap shut off	Ms Brass	mit Belüfter und Rückflussverhinderer	513337M
Ventiloberteil mit Knebel tap bonnet with shut off	Ms Brass	Ventiloberteil für 513337M (Ersatzteil)	513511M
¾“ Auslaufventil ¾“ tap shut off	Ms Brass	ohne Rückflussverhinderer und Rohrbelüfter	513340M
Ventiloberteil mit Knebel tap bonnet with shut off	Ms Brass	Ventiloberteil für 513339M (Ersatzteil)	513510M

Rohrbogen
Elbow

Die Rohrbögen können am Systemtrenner „VO“ angeschraubt werden und ermöglichen eine bessere Schlauchführung.



Elbows can be fixed on the backflow preventer „VO" and this allows for better hose routing.

Typ Type	Material	Gewinde Thread	Hinweis Remarks	Art.-Nr. Order-No.
30° Bogen 30° Elbow	VA SST	2“ AG 2“ male BSP thread		612421V

Probennahmeventil
Sampling valve

Das Probennahmeventil ermöglicht die Abnahme einer Wasserprobe direkt am Standrohr, damit kann die Wasserqualität am Hydranten geprüft werden. Zur Probenahme wird das Edelstahlrohr zuvor kurzzeitig erhitzt.



The sampling valve allows removal of a water sample directly from the standpipe, thus, the water quality will be checked in the hydrants. For sample taking, the stainless steel tube will be briefly heated.

Typ Type	Material	Gewinde Thread	Hinweis Remarks	Art.-Nr. Order-No.
Probennahmeventil nach DVGW W 291 Sampling valve	VA Ms SST Brass	¼“ AG ¼“ male BSP thread	mit abflammbarem Rohr with flameresistant pipe	058424MV

Einzel- und Ersatzteile für Standrohre
Additional parts for standpipe

Standrohrunterteil
Standpipe base

Die Standrohrunterteile werden immer mit 2 Sechskantschrauben und Muttern ausgeliefert. Wir liefern Standrohrunterteile in Aluminium oder Edelstahl, auch mit Kegelsieb oder Feinkegelsieb.



The standpipe bases are always supplied with 2 hex bolts and nuts. We provide standpipe bases in aluminum or stainless steel. Also often with filter or fine filter.

Fuß Foot	Material	Bezeichnung Description	Hinweis Remarks	Art.-Nr. Order-No.
DN 50	Alu			05824A
	VA Ms SST Brass	mit Feinkegelsieb with cone fine filter	Klaue Ms adapter brass	05824VF
	Alu	württ. Ausf. geschweißt welded		05827A
	VA Ms SST Brass	württ. Ausf. mit Feinkegelsieb with cone fine filter	Klaue Ms adapter brass	05827VF
DN 80	Alu	geschweißt welded		058167A
	Alu	geschweißt mit Kegelsieb welded with cone filter		05889A
	Alu	geschraubt screwed		05820A
	Alu	geschweißt mit Feinkegelsieb welded with cone fine filter		058691A
	VA Ms SST Brass	geschweißt welded	Klaue Ms adapter brass	058167V
	VA Ms SST Brass	geschweißt, schwere Ausführung welded, heavy grip plate	Klaue Ms adapter brass	058441V
	VA Ms SST Brass	geschweißt mit Feinkegelsieb welded with cone fine filter	Klaue Ms adapter brass	058287V
	VA Ms SST Brass	mit Probeentnahme nach W 291 with sampling valve	Klaue Ms adapter brass	058290V
DN 100	Alu	Rohr pipe 72 mm, Klaue Ms adapter Brass	Klaue Ms adapter brass	05858A
	Alu VA SST	Rohr pipe 72 mm, Klaue Ms adapter Brass	Klaue Ms adapter brass	058104VA

Standrohrunterteil für Wasserzähler
Standpipe base for water meter

Die Standrohrunterteile werden mit der Aufnahme für Wasserzähler geliefert. Wir liefern diese in Aluminium oder Edelstahl.



The standpipe base are supplied for the water meter. We provide standpipe bases in aluminum or stainless steel.

Fuß Foot	Material	Beschreibung Description	Hinweis Remarks	Art.-Nr. Order-No.
DN 50	VA Ms SST Brass	württ. Ausführung	für Wasserzähler Q_3 6 und Feinkegelsieb for water meter Q_3 6 and with cone fine filter	05870V
	Alu		für Wasserzähler Q_3 10 for water meter Q_3 10	058413A
	VA Ms SST Brass		für Wasserzähler Q_3 10 für Feinkegelsieb for water meter Q_3 10 with cone fine filter	058314V
	VA Ms SST Brass		für Wasserzähler Q_3 16 und Feinkegelsieb for water meter Q_3 16 and with cone fine filter	058315V

Einzel- und Ersatzteile für Standrohre
Additional parts for standpipe

Standrohrunterteil mit Wasserzähler
Standpipe base with water meter

Die Standrohrunterteile werden mit Wasserzähler geliefert. Wir liefern die Unterteile in Aluminium oder Edelstahl.



The standpipe base are supplied with water meter. We provide standpipe bases in aluminum or stainless steel.

Fuß Foot	Material	Beschreibung Description	Hinweis Remarks	Art.-Nr. Order-No.
DN 50	Alu Ms Brass	württ. Ausführung	mit Wasserzähler Q_3 10 im UT with water meter Q_3 10	05871A
	VA Ms SST Brass	württ. Ausführung	mit Wasserzähler Q_3 10 im UT, mit Feinkegelsieb with water meter Q_3 10, with cone fine filter	058651V
DN 80	Alu Ms Brass		mit Wasserzähler Q_3 10 im UT with water meter Q_3 10	05840A
	VA Ms SST Brass		mit Wasserzähler Q_3 10 im UT, mit Feinkegelsieb with water meter Q_3 10, with cone fine filter	058616V
	Alu Ms Brass		mit Wasserzähler Q_3 16 im UT with water meter Q_3 16	058107A
	VA Ms SST Brass		mit Wasserzähler Q_3 16 im UT, mit Feinkegelsieb with water meter Q_3 16, with cone fine filter	058617V
DN 100	Alu Ms Brass		mit Wasserzähler Q_3 16 im UT with water meter Q_3 16	058101A

Standrohrunterteil für Wasserzähler
Standpipe base for water meter

Die Standrohrunterteile werden mit der Aufnahme für Wasserzähler geliefert. Wir liefern diese in Aluminium oder Edelstahl.



The standpipe base are supplied with a holder for the water meter. We provide standpipe bases in aluminum or stainless steel.

Fuß Foot	Material	Bezeichnung Description	Hinweis Remarks	Art.-Nr. Order No.
DN 50	VA Ms SST Brass	württ. Ausführung	für Wasserzähler Q_3 10, im UT, mit Feinkegelsieb for water meter Q_3 10, with cone fine filter	058669V
DN 80	Alu		für Wasserzähler Q_3 10 im UT for water meter Q_3 10	058232A

Standrohrunterteil mit abnehmbaren Griffen
Standpipe base

Die Standrohrunterteile haben abschraubbare Griffe.



The standpipe base with Handles.

Fuß Foot	Material	Bezeichnung Description	Hinweis Remarks	Art.-Nr. Order No.
DN 80	VA Ms SST Brass	geschweißt mit Feinkegelsieb welded with cone fine filter	Griffe abschraubbar Handles to unscrew	058725V

Einzel- und Ersatzteile für Standrohre
Additional parts for standpipe

Standrohrunterteile LIGHT
Standpipe base LIGHT

Die Standrohrunterteile dieser Version enthalten auch die Aufnahme für den Wasserzähler oder für das Distanzrohr.



This standpipe version also contains connector for water meters or for the spacing pipe.

Fuß Foot	Material	Bezeichnung Description	Hinweis Remarks	Art.-Nr. Order-No.
DN 50	VA Ms SST Brass	württ. Ausführung	für Wasserzähler Q3 4, mit Feinkegelsieb for water meter Q3 4, with cone fine filter	058625V
	VA Ms SST Brass	württ. Ausführung	für Wasserzähler Q3 10, mit Feinkegelsieb for water meter Q3 10, with cone fine filer	058618V
	VA Ms SST Brass	württ. Ausführung	für Wasserzähler Q3 16, mit Feinkegelsieb water meter Q3 16, with cone fine filer	058436V
DN 80	VA Ms SST Brass		für Wasserzähler Q3 4, mit Feinkegelsieb for water meter Q3 4, with cone fine filter	058379V
	VA Ms SST Brass		für Wasserzähler Q3 10, mit Feinkegelsieb for water meter Q3 10, with cone fine filter	058380V
	VA Ms SST Brass		für Wasserzähler Q3 16, mit Feinkegelsieb for water meter Q3 16, with cone fine filter	058398V

Griffschalen für Standrohre
Grip plate for standpipes

Unsere Griffschalen bieten wir in Aluminium und in Edelstahl an. Diese werden hauptsächlich mit Innengewinde geliefert.



Our handgrips are available in aluminum and stainless steel. These are mainly supplied with internal BSP thread.

Material	Gewinde Thread	Hinweis Remarks	Art.-Nr Order-No.
Alu	1¼" IG female BSP thread		612085A
VA SST	zum schweißen for welding		612057VEP
Alu	2" IG female BSP thread		612009A
VA SST	2" IG female BSP thread		612009VEP
Alu	W 72×14		612008A

Standrohrfuß
Standpipe foot

Unsere Standrohrfüße werden in Aluminium, Edelstahl und Messing angeboten und werden hauptsächlich mit Innengewinde geliefert.



Our standpipe feet are available in aluminum, stainless steel and brass, mainly supplied with internal BSP thread.

Typ Type	Material	Gewinde Thread	Hinweis Remarks	Art.-Nr Order-No.
DN 40	Ms Brass	1" IG female BSP thread		058172R
DN 50	Alu	2" IG female BSP thread		05812A
	VA Ms SST Brass	2" IG female BSP thread		05812V
	Ms Brass	2" IG female BSP thread		05812M
DN 80	Alu	1½" IG female BSP thread		05844A
	Alu	2" IG female BSP thread		05813A
	VA Ms SST Brass	2" IG female BSP thread	Klaue Ms adapter Brass	05813V
	Ms Brass	2" IG female BSP thread		05813M
	Alu	2½" IG female BSP thread		058175A
	Alu	W 72×14		05826A
	Ms Brass	W 72×14		05826M
DN 100	Alu Ms Brass	W 72×14		05834A

Dichtungen für Standrohrfüße
Seal for standpipe

Für alle unsere Standrohrfüße bieten wir Flachdichtungen aus NBR, EPDM oder Leder als Ersatzteil an.

For all our standpipe feet we offer gaskets of NBR, EPDM or leather as a spare part.

Typ Type	Material	Maße Dimension (mm)	Hinweis Remarks	Art.-Nr Order-No.
DN 40	NBR	34×49×5		502189G
DN 50	EPDM	54×80×5	für Trinkwasser for drinking water	502157G.B
DN 80	NBR	72×92×5		502040G
	EPDM	72×92×5	für Trinkwasser for drinking water	502041G.KTW
	Leder leather	72×92×5		502230G
DN 100	EPDM	106×132×5		502156G

Einzel- und Ersatzteile für Standrohre
Additional parts for standpipe

Siebe für Standrohrfüße
Filter for standpipe

Für unsere Standrohre bieten wir eine Vielzahl an Flach- und Kegelsieben aus Edelstahl an.

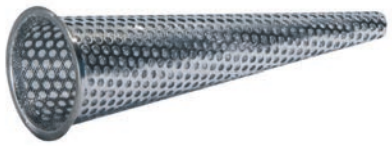

For our standpipes, we offer a variety of flat and cone filters in stainless steel.

Sieb filter	Material	Typ Type	Hinweis Remarks	Art.-Nr Order-No.
DN 50	VA SST	Flachsieb flat filter	ø 47 mm	513011V
	VA SST	Feinkegelsieb cone fine filter		513409V
DN 80	VA SST	Flachsieb flat filter	ø 63 mm	513010V
	VA SST	Kegelsieb cone filter		513026V
	VA SST	Feinkegelsieb cone fine filter		513023V
	VA SST	Kegelsieb cone filter	für 2" Rohr for 2" pipe	513436V
	VA SST	Feinkegelsieb cone fine filter	für 2" Rohr for 2" pipe	513435V

Hakensprengringe für Standrohrsiebe
Circlip for filter

Zur Befestigung der Siebe wird immer ein Hakensprengring eingesetzt.



A circlip is always used to attach the filter.

für Fuß for foot	Material	Hinweis Remarks	Art.-Nr Order-No.
DN 50	VA SST	für alle Standrohrsiebe DN 50 for all filter DN 50	501068S
DN 80	VA SST	für alle Standrohrsiebe DN 80 for all filter DN 80	501037V

Schutzkappe für Standrohrfuß
Protection cap for standpipe foot

Um Standrohre vor Schmutz zu schützen, bieten wir für die Standardgrößen DN 50 und DN 80 unsere Schutzkappen aus Kunststoff an.



To protect standpipes from dirt, we offer our protection caps in the standard sizes DN 50 and DN 80.

Typ Type	Material	Hinweis Remarks		Art.-Nr Order-No.
DN 50	Kst Polyamide	L= 40 mm	ø 83 mm	29985
DN 80	Kst Polyamide	L= 40 mm	ø 95 mm	29984

Plombenschutz für Wasserzähler
Seal protection for water meters

Zum Schutz der Plomben des Wasserzählers.



To protect the seals on the water meter

Typ Type	Material	Hinweis Remarks	Art.-Nr. Order-No.
für Steigrohrwasserzähler Q_3 4 und Q_3 10 for riser pipe watermeter Q_3 4 und Q_3 10	Polyolefin	Schrumpfschlauch Shrink tubing	513539K
für Steigrohrwasserzähler Q_3 16 for riser pipe watermeter Q_3 16	Polyolefin	Schrumpfschlauch Shrink tubing	513538K

Einzel- und Ersatzteile für Standrohre
Additional parts for standpipe

Klauenübergangsstück
Hydrant adapter

Unsere Klauenübergangsstücke werden als Erweiterung oder Reduzierung geliefert.



Our hydrant adapters are available for extension or reduction.

Typ Type	Material	Hydr.-anschluss Hydrant connection	Standrohranschluss Standpipe connection	Hinweis Remarks	Art.-Nr Order-No.
Klauenreduzierung Hydrant reduction	Alu	DN 80	DN 50		058672A
	Alu VA SST	DN 100	DN 80		05894A
	VA SST	DN 100	DN 80		05894V
Klauenerweiterung Hydrant extension	VA SST	DN 50	DN 80		05895V

Rollwagen für Standrohre
Roll car for standpipe

Zum schnellen, sicheren und kompakten Transport für Standrohre, ideal für öffentliche Veranstaltungen. Bietet auch eine gute Abstellmöglichkeit im Betrieb.



For a fast, safe and compact transport of standpipes, ideal for public events. Also provides good storage possibility in the company.

Typ Type	Material	Hinweis Remarks	Art.-Nr. Order-No.
Standrohrwagen „Schott“ für 7 Standrohre DN 80 Roll car for 7 Standpipe DN 80	VA SST	Standrohre in einer Reihe	043005V
Standrohrwagen „Schott“ für 8 Standrohre DN 80 Roll car for 8 Standpipe DN 80	VA SST	Standrohre in zwei Reihen	04071V
Standrohrwagen „Schott“ für 8 Standrohre DN 50 Roll car for 8 Standpipe DN 50	VA SST	Schott Standrohre in einer Reihe württ. Ausführung	04072VEP

Standrohrwagen „Schott“
Standpipe trolley „Schott“

Mit dem Standrohrwagen können schwerere Standrohre zum Unterflurhydranten transportiert und das Standrohr gesetzt werden.



With the standpipe trolley, heavier standpipes can be transported to the underground hydrant and the standpipe can be set.

Typ Type	Material	Hinweis Remarks	Art.-Nr. Order-No.
Standrohrwagen „Schott“ für ein Standrohr Standpipe trolley “Schott” for a standpipe	VA SST	Unterstützung beim Setzen des Standrohres Support when setting the standpipe	043001V

Lieferung ohne Standrohr und -schlüssel

Klauen- und Standrohrfußabmessungen

Unterflurhydranten for underground hydrants	DN 50	DN 80	DN 100
Hydrant Anschlussgrösse Hydrant connection size	50	80	100
d - Hydrant -Durchmesser Hydrant diameter	60	75	112
h - Standrohrfuß -Höhe Standpipe base height	44	50	66
D - Standrohrfuß Fuß-Durchmesser Standpipe base diameter	57	74	110
K - Klauenmutter-Außendurchmesser claw nut outside diameter	138	150	197

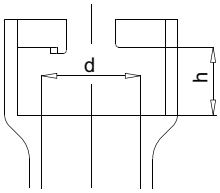

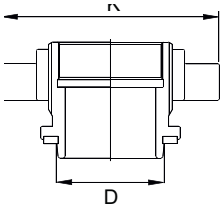

Schlüssel für Hydranten
Keys für hydrant

Für die Bedienung der Hydranten stehen verschiedene Schlüssel für Unterflur- und Überflurschlüssel zur Verfügung

Various keys for underground and above-ground are available for operating the hydrants



Schlüssel für Unterflurhydranten
Keys for underground hydrants

Unsere Standrohrschlüssel für Unterflurhydranten liefern wir in vier Längen. Form C (1,15 m), württemberger Ausführung (1,90 m) und die Sonderausführung für die Schott Trinkwasserstandrohre (1,40 m). Wir bieten für die Gartenhydranten ebenfalls einen Unterflurhydrantenschlüssel an.



Our standpipe key for underground hydrants are available in four lengths. Form C (1.15 m), Württemberg version (1.90 m) and the special design for the Schott drinking water standpipes (1.40 m). In addition, we offer an underground hydrant key for the garden hydrants.

Typ Type	Material	Maße Dimension	Hinweis Remarks	Art.-Nr. Order-No.
für DN 40 Gartenhydrant	Stahl Steel	L = 900 mm, Vierkant 14 mm		03336V
Typ C	Stahl Steel	L = 1150 mm, Vierkant 32 mm	DIN 3223	03306S
ähnlich Typ C	Stahl Steel	L = 1400 mm, Vierkant 32 mm	für längere Trinkwasserstandrohre	03385S
für württemberger Schachthydranten	Stahl Steel	L = 1900 mm, Vierkant 32 mm		03307S

Schlüssel für Unterflurhydranten, zweiteilig
Keys for underground hydrants, two parts model

Der Schlüssel besteht aus zwei Teilen, der Bedienhebel kann in die Schlüsselstange gesteckt werden und lässt sich dadurch leichter transportieren.



The key consists of two parts, the operating lever can be plugged into the key bar. Therefore, it requires less space when transported.

Typ Type	Material	Hinweis Remarks	Art.-Nr. Order-No.
Typ „DE“	Alu VA SST	zweiteilig, Schlüsseleinsatz Edelstahl	03377AV
Typ „DE“ ähnlich Form C	Alu VA SST	zweiteilig, Schlüsseleinsatz Edelstahl, Kappenheber	03389VA

Schlüssel für Hydranten
Keys für hydrant

Schlüssel für Überflurhydranten
Keys for overground hydrant

Schlüssel für den Überflurhydranten liefern wir aus Temperguß in den Ausführungen A und B.

Key for the overground hydrants are available in cast iron version A and B.



Typ Type	Material	Hinweis Remarks	Art.-Nr. Order-No.
Form A type A	Temperguss Cast iron	DIN 3223	03304T
Form B type B	Temperguss Cast iron	DIN 3223	03305T

Schlüssel für Abdeckungen
Keys for covering

Zum Öffnen von Kanalabdeckungen

For opening duct covers



Typ Type	Material	Hinweis Remarks	Art.-Nr. Order-No.
Schachthaken mit Kette	Temperguss Cast iron		03308T
Aushebe- und Bedienschlüssel	Stahl verzinkt Galvanized steel	Aco	03350S

Schlüssel für englische Unterflurhydranten
Hydrant key British version

Für die englischen Unterflurhydranten gibt es zwei Varianten von Standrohrschlüsseln. Die Ausführung Typ A hat einen quadratischen Vierkant, die Ausführung Typ B eine ovale Form. Die Standrohrschlüssel werden in Aluminium gefertigt und können auch in Sonderlängen produziert werden.





1



2

For the British underground hydrants there are two versions of standpipe keys. The type A version refers to a square form and the type B version to a oval form. The standpipe key is manufactured in aluminum and on request it can be produced in special lengths.

Typ Type	Material	Hinweis Remarks		Art.-Nr Order-No.
Type A (square)	Alu	L= 1000 mm	zweiteilig two parts 1	03331A
	Alu	L= 1500 mm	zweiteilig two parts	03338A
	Alu	L= 2100 mm	zweiteilig two parts	03340A
Type B (oval)	Alu	L= 1000 mm	zweiteilig two parts 2	03332A

Spül- und Desinfektionsgeräte
Flushing and desinfection appliances

Unsere Spül- und Desinfektionsgeräte können stationär und mobil eingesetzt werden. Sie ermöglichen die Desinfektion der Armaturen und Schläuche. Die verschiedenen Ausführungen passen sich an die Anforderungen des Kunden an. Als Desinfektionsmittel empfehlen wir ein Mittel auf Wasserstoffperoxid Basis.

Our flushing and disinfection unit can be used stationary and mobile. They allow the disinfection of the fittings and hoses. The different versions allow adjustments for the particular requirements. As a disinfectant we recommend a agend based on hydrogen peroxide.



Spül- und Desinfektionsgerät SD 75
Flushing and desinfection appliance SD 75

Das SD 75 ermöglicht die Desinfektion von Standrohren und Trinkwasserschläuchen.

The SD 75 allows the disinfection of drinking water standpipes and hoses.



Typ	Anschluss	Hinweis Remarks	Art.-Nr. Order-No.
Spül- und Desinfektionsgerät SD 75 Flushing and desinfection appliance SD 75	2x Klauenkupplung DN 40 2x claw coupling DN 40		04050P
Spül- und Desinfektionsgerät SD 75 Flushing and desinfection appliance SD 75	1x Klauenkupplung DN 40,1x Storz C KA Lug 066, 1x claw coupling DN 40		04056P

Spül- und Desinfektionsgerät SD 75P mit Prüfset für Systemtrenner
Flushing and desinfection appliance SD 75P with test kit for backflow preventer

Mit dem SD 75P kann zusätzlich zur Desinfektion die Prüfung von Systemtrenner BA durchgeführt werden.

With the SD 75P, the testing of backflow preventer BA can be performed in addition to the disinfection.



Typ	Anschluss	Hinweis Remarks	Art.-Nr. Order-No.
Spül- und Desinfektionsgerät mit Prüfset für Systemtrenner Multi-function device - flushing and disinfection unit with test kits for Backflow preventer	2x Klauenkupplung DN 40 2x claw coupling	für Systemtrenner BA mit Prüfanschluss ¼" IG for every backflow preventer with testport ¼" female	04057P
Spül- und Desinfektionsgerät mit Prüfset für Systemtrenner Multi-function device - flushing and disinfection unit with test kits for backflow preventer	1x Klauenkupplung DN 40,1x Storz C, KA Lug 066,1x claw coupling,DN 40	mit zusätzlichem Prüfadapter with extendend adapter	04060P

Zusatzfuß für Standrohr
Additional standpipe foot

Der Zusatzfuß ist schnell und vielfältig einsetzbar. Er wird zur Erweiterung beim SD 75 eingesetzt und bei der Prüfung von Systemtrenner BA verwendet. Auch zur Prüfung der Dichtheit von Standrohren findet er Verwendung.



The additional foot is fast and versatile. It is used for expension by the SD 75 and for testing the back-flow preventer BA. It is also used for testing the tightness of standpipes

Typ	Eingang Inlet	Hinweis Remarks	Art.-Nr. Order-No.
Standrohrzusatz DN 50 Standpipe addition DN 50	Klauenkuppluing DN 40 claw coupling DN 40		04045M
Standrohrzusatz DN 80 Standpipe addition DN 80	Klauenkuppluing DN 40 claw coupling DN 40		04049M

Hydrantenverschlüsse
Plug for underground hydrant

Die Hydrantenverschlüsse können bei Unterflurhydranten DN 50 und DN 80 eingesetzt werden. Sie sind auch mit Anschlüssen für Datenlogger o.ä. lieferbar. Abschliessbare Verschlüsse und Schlüssel werden nur an Wasserversorger direkt geliefert. Bei einem längeren Einsatz empfehlen wir die Verwendung der Verschlüsse aus Edelstahl, da Aluminium zur Korrosion neigt.

The hydrant caps may be used in underground hydrants DN 50 and DN 80. These are also available with connections for data logger. We also offer safety locks for end caps with metallic surface, which are usend on the overground hydrants. Lockable locks and keys are only delivered directly to water suppliers. For longer periods of use, we recommend using the stainless steel locks, as aluminum tends to corrode.



Hydrantenverschluss mit Innenvierkant
Plug for underground hydrant with female square

Die Verschlüsse ermöglichen das Absperren eines Hydranten unter Verwendung des Schlüssels Form C für Unterflurdhydranten. Die Verschlüsse mit Gewinde können je nach Erfordernissen mit Kugelhähnen oder Anschlüssen für Prüfmittel versehen werden.



The caps allow the shutting off of a hydrant using the key form C for underground hydrands. The caps with thread can be provided depending on the requirements, with ball valves or connections for test equipment.

für Standrohrfuß for foot	Material	Gewinde Thread	Hinweis Remarks	Art.-Nr. Order-No.
DN 80	Alu	½“ IG female BSP thread		058373A
	Alu			058323A
	Alu	¼“ IG female BSP thread		058127A
	VA Ms SST Brass	¼“ IG female BSP thread		058127V
	Alu Ms Brass	½“ IG female BSP thread		058136A
	VA SST	½“ IG female BSP thread	mit Innenachtkant with female octagonal	058136V
	Alu Ms Brass	Anschluss NW 7,2 outlet NW 7,2	Schnellkupplung claw coupling	058147A
	VA SST	Anschluss NW 7,2 outlet NW 7,2	mit Innenachtkant und Schnellkupplung with female octagonal and claw coupling	058147V
DN 100	Alu		mit Innenvierkant with female square drive	058180A

Hydrantenverschluss mit Außenvierkant
Plug for underground hydrant Nwith male square

Die Verschlüsse ermöglichen das Absperren eines Hydranten unter Verwendung des Schlüssels Form C für Unterflurdhydranten.



The caps allow the shutting off of a hydrant using the key form C for underground hydrants.

für Standrohrfuß for foot	Material	Gewinde Thread	Hinweis Remarks	Art.-Nr. Order-No.
DN 50	Alu			058169A
		¼“IG female BSP thread		058387A
	Alu Ms Brass	Anschluss NW 7,2 outlet NW 7,2		058198A
	VA Ms SST Brass			058727V

Hydrantenverschlüsse
Plug for underground hydrant

Hydrantenverschluss mit Außenvierkant
Plug for underground hydrant with male square

für Standrohrfuß for foot	Material	Gewinde Thread	Hinweis Remarks	Art.-Nr. Order-No.
DN 80	Alu			05896AP
	VA Ms SST Brass			058724V
DN 100	VA Ms SST Brass			058723V

Sicherheits-Hydrantenverschluss HV 80
Safety-Plug for underground hydrant HV 80

Die Diebstahlsicherung bei Unterflurhydranten. Diese Verschlüsse können nur mit dem entsprechenden Schlüsseleinsatz gesetzt und entfernt werden. Auslieferung erfolgt nur an Wasserversorger direkt.



The anti-theft device for underground hydrants. These caps can be set and removed only with the correct key. Direct delivery will only be made to water suppliers.

für Standrohrfuß for standpipe foot	Material	Hinweis Remarks	Art.-Nr. Order-No.
DN 50	VA SST	nur mit Schlüssel einsetzbar only usable with key	058726V
DN 80	Alu VA SST	nur mit Schlüssel einsetzbar only usable with key	05835A
DN 80	VA SST	nur mit Schlüssel einsetzbar only usable with key	058722V
DN 100	Alu VA SST	nur mit Schlüssel einsetzbar only usable with key	058713AV
DN 100	VA SST	nur mit Schlüssel einsetzbar only usable with key	058721V

Schlüsseleinsatz für HV 80 und Deckkapsel
Key for HV 80 and cap for hydrants

Der Schlüsseleinsatz ist für den HV 80 sowie für Deckkapseln geeignet. Passend für Unterflurschlüssel Form C und Überflurhydrantenschlüssel Form B. Auslieferung erfolgt nur an Wasserversorger direkt.



The key is only suitable for the HV 80 and also for end caps. Suitable for underground key form c and overground key from B. Direct delivery will only be made to water suppliers.

Typ Type	Material	Hinweis Remarks	Art.-Nr. Order-No.
Schlüsseleinsatz Key applications	VA SST	für Unter- und Überflurschlüssel geeignet passend für Schlüssel Form A DIN 3223 for under- and overground keys DIN 3223	033386V

Sicherheitsverschluss für Überflurhydranten
Safety lock for overground hydrants

Die Diebstahlsicherung bei Überflurhydranten. Diese Verschlüsse können nur mit dem entsprechenden Schlüsseleinsatz gesetzt und entfernt werden. Auslieferung erfolgt nur an Wasserversorger direkt.



Security for overground hydrants. This end caps can only be used with the corresponding key applications. Delivery will be made directly to water supplies only.

für Kupplung for Coupling	Material	Hinweis Remarks	Art.-Nr. Order-No.
Storz B-75 KA Lug 089	Alu VA SST	nur mit Schlüssel verwendbar can only be used with a key	01812A
Storz A-110 KA Lug 133	Alu VA SST	nur mit Schlüssel verwendbar can only be used with a key	01813A

Schlüssel für Deckkapsel
Key for hydrant cap

Dieser Schüssel Form A hat zusätzlich einen Anschluss zum Öffnen der Deckkapseln. Die Auslieferung erfolgt nur an Wasserversorger direkt.



This form A key has an additional connection for opening the end caps. Delivery will be made directly to water supplies only.

Typ Type	Material	Hinweis Remarks	Art.-Nr. Order-No.
wie Form A DIN 3223	VA SST	zusätzlich mit Schlüssel für Sicherheitsverschluss ÜFH with key safety lock for overground hydrants	03358S

Strahlrohre
Branchpipes

Strahlrohre werden hauptsächlich zur Brandbekämpfung eingesetzt. Je nach Einsatz bieten wir verschiedene Ausführungen in Aluminium, Messing und Aluminium-Kunststoff an.

Die Strahlrohre werden bei der Feuerwehr, auf Schiffen, beim Bauwesen und in der Industrie eingesetzt.

Mehrzweckstrahlrohre werden in verschiedenen Größen, hauptsächlich mit Storz D-25, C-52 und B-75 verwendet und sind auf Voll- oder auf Sprühstrahl einstellbar.

Bei unseren Mehrzweckstrahlrohren mit Mannschutzbrause kann zusätzlich der Wasserschleier eingestellt werden.

Nozzles mainly find use in fire fighting. We offer different versions in aluminium, brass and aluminium-plastic depending on the application.

The nozzles are used by fire brigades, on ships, in construction and in industry.

Multipurpose nozzles are used in various sizes, mainly with Storz D-25, C-52 and B-75 couplings and can be set to full or spray jet.

The water curtain can also be adjusted with our multi-purpose jet nozzles with personnel-protection spray.



Mehrzweckstrahlrohr
Jet/Spray branchpipe

Mehrzweckstrahlrohre sind in den Größen 1“, 2“ und 2 ½“ aus Aluminium und Aluminium-Kunststoff erhältlich und können wahlweise mit den verschiedenen Kupplungssystemen geliefert werden.



Jet/spray branchpipes are available in sizes 1“, 2“ and 2 ½“ in aluminum and aluminum polyamide and can be optionally supplied with different coupling systems.

Größe Size	Anschluss Connection	Düse (mm) Hole	Material	Hinweis Remarks	Art.-Nr Order-No.
DW 1"	25 mm (1") Stutzen hose tail	6x4	Alu Kunststoff Alu Polyamide		02401A
DM	1" AG male BSP thread	6x4	Alu Kunststoff Alu Polyamide		02422A
	Storz D-25 KA Lug 031	6x4	Alu Kunststoff Alu Polyamide		02400A
	Klauenkupplung DN 40 Ms claw adapter DN 40 Brass"	6x4	Alu Kunststoff Alu Polyamide		02427A
CM	2" AG male BSP thread	12x9	Alu Kunststoff Alu Polyamide		02423A
	Storz C-52 KA Lug 066	12x9	Alu Kunststoff Alu Polyamide		02404A
	Instantaneous 2½" male adapter	12x9	Alu Kunststoff Alu Polyamide		02480A
	2" AG male BSP thread	12x9	Alu Kunststoff Alu Polyamide	Industrie PN 10	024175A
	Storz C-52 KA Lug 066	12x9	Alu Kunststoff Alu Polyamide	Industrie PN 10	02431A
	2" AG male BSP thread	12x9	Alu		02436A
	Instantaneous 2½" male adapter	12x9	Alu		024134A
	Storz C-52 KA Lug 066	12x9	Alu		02405A
BM	2 ½" AG male BSP thread	22x16	Alu		02438A
	Storz B-75 KA Lug 089	22x16	Alu		02415A

Mehrzweckstrahlrohr mit Mannschutzbrause
Jet/Spray branchpipe with water curtain device

Die CMM Strahlrohre sind lieferbar in 2“ und 2 ½“. Zum Schutz des Strahlrohrführers gegen Hitze und Rauch kann zusätzlich zum Voll- und Sprühstrahl, ein Wasserschleier eingestellt werden. Der Austrittswinkel kann von 0° bis 160 ° stufenlos verändert werden. Verschiedene Ausführungen bieten wir mit Steuerradzulassung an.



The CMM branchpipes are available in sizes 2“ and 2½“. In order to protect the branchpipe operator against heat and smoke, you can also set up a water curtain, in addition to the jet and spray water screen. The exit angle can be continuously changed from 0° to 160°. We offer various designs with a MED certificate.

Größe Size	Anschluss Connection	Düse (mm) Hole	Material	Hinweis Remarks	Art.-Nr Order-No.
CMM	2" AG male BSP thread	12x9	Alu		024124A
	Storz C-52 KA Lug 066	12x9	Alu		02408A
	2" AG male BSP thread	16x12	Alu		02450A
	2" AG male BSP thread	16x12	Ms Brass		024118M
	Storz C-52 KA Lug 066	16x12	Alu		024115A
	Storz C-52 KA Lug 066	16x12	Ms Brass		024104M
	2" AG male BSP thread	19x16	Alu		024186A
	2" AG male BSP thread	19x16	Ms Brass		024119M
	Storz C-52 KA Lug 066	19x16	Alu		024148A
	Storz C-52 KA Lug 066	19x16	Ms Brass		024105M
	2" AG male BSP thread	22x19	Alu		024118A
	2" AG male BSP thread	22x19	Ms Brass		024120M
	Storz C-52 KA Lug 066	22x19	Alu		02471A
	Storz C-52 KA Lug 066	22x19	Ms Brass		02471M

Daten für Storz D, C und B Mehrzweckstrahlrohre
Specification for Storz D, C and B Jet/Spray branchpipes

Mundstück ø mm Bit	Wurfweite (m) throw distance		Wurfhöhe (m) throw heigh	
	4 bar	**5 bar**	**4 bar**	**5 bar**
8	18	22	13	17
9	20	24	15	18
12	24	27	18	20
16	28	30	21	22
18	30	32	23	24
22	34	37	26	28
24	26	38	28	29

Mundstück ø mm Bit	Wasserdurchfluss (l/min) Water flow rate				
	2 bar	**4 bar**	**5 bar**	**6 bar**	**8 bar**
4	15	21	23	26	30
6	33	47	53	58	66
8	59	84	93	100	120
9	74	105	118	129	149
12	135	190	210	230	265
16	235	335	375	410	475
18	300	425	475	520	600
22	445	630	705	775	895
24	530	775	840	920	1060

Stützkrümmer
Branchpipe holder

Der Stützkrümmer ist am Eingang mit einer Storzkupplung drehbar ausgestattet, der Ausgang besitzt eine feste Storzkupplung. Er erhöht die Standfestigkeit des Feuerwehrmannes.



The branchpipe holder has an inlet with a swivel Storz coupling and an outlet with a fixed Storz coupling. It facilitates the stability of the firefighter.

Anschluss Connection	Material	Hinweis Remarks	Art.-Nr Order-No.
Storz C-52 KA Lug 066	Alu		024165A
Storz B-75 KA Lug 089	Alu		02420A

Nebelsprühstrahlrohr
Fog nozzle

Das Nebelstrahlrohr besteht aus einer Sprühdüse Messing (System Stein) und ¾“ Handrohr aus VA mit Absperrung. Stufenlos einstellbar: Vollstrahl, Sprühstrahl, Nebelwasserschleier.

Nozzle made out of brass/stainless steel with shut-off, Pipe ¾“. Infinitely variable jet, spray, water curtain.



Größe Size	Material	Hinweis Remarks		Art.-Nr Order-No.
2“ AG male BSP thread	VA Ms SST Brass	Länge 1ca. 2000 mm		024306V.M

Euro Spritze DIN EN 671
Euro nozzle DIN EN 671

Kleinstrahlrohr für formstabile Schläuche auf wasserführender Schlauchhaspel.
Stufenlos einstellbar von: -Zu -Sprühstrahl bis 90° Sprühwinkel- Vollstrahl



Mini nozzles for dimensionally stable hoses on hose reels. Variable from: shut-off - spray up to 90° - full jet.

Anschluss Connection	Stutzen (mm) Tail	Düse (mm) Nozzle	Material	Hinweis Remarks	Art.-Nr Order-No.
¾“	20	7	Ms Brass	EN 671	02484M
1“	25,5	6	Ms Brass	EN 671	024209M
	25,5	8	Ms Brass	EN 671	024216M

Mehrzweckspritze
Multi purpose nozzle

Mehrzweckstrahlrohr für Haspelschläuche Schaltstellung: Zu-Sprühstrahl-Vollstrahl



Multi purpose nozzle for reel hoses. Operating position: shut off-spray-jet stream.

Größe Size	Stutzen (mm) Tail	Düse (mm) Nozzle	Material	Hinweis Remarks	Art.-Nr Order-No.
¾“	19	6	Ms verchromt Brass chrome platet		02489M
1“	25	8	Ms verchromt Brass chrome platet		02488M

Düse für Waldbrandbekämpfung
Forest fire fighting nozzle

Wassersparende Düse mit regulierbaren Sprühstrahl, Einsatzgebiet ist hauptsächlich die Bekämpfung von Waldbränden.



Water-economising nozzle with adjustable spray jet, mainly used for fighting forest fires.

Größe Size	Material	Durchfluss (l/min) FLow	Hinweis Remarks	Art.-Nr Order-No.
1“ IG	Aluminium	37-115	drehbare Düse	037014A

Turbo Strahlrohr mit Schaltbügel
Turbo nozzle with shift lever

Durch den Schalthebel sind die Durchflussmengen, wie in der Tabelle angegeben, einstellbar. Das Strahlrohr besteht aus Aluminium und wurde zusätzlich mit Teflon eloxiert.



The flow rates can be adjusted using the shift lever, as indicated in the chart. The branchpipe is made of aluminum and anodised teflon.

Anschluss Connection	Material	Vollstrahl (m) Jet	Sprühstrahl (m) Fog	Hinweis Remarks	Art.-Nr Order-No.
25, 50, 80, 130 l/min by at **6 bar**					
2“ AG male BSP thread	Alu	29	7		037002AE
Storz C-52 KA Lug 066	Alu	29	7		037004AE
Instantaneous 2 ½“ male adapter	Alu	29	7		037005AE
60, 130, 250, 400 l/min by at **6 bar**					
2“ AG male BSP thread	Alu	34	10	drehbar swivel	037006AE
Storz C-52 KA Lug 066	Alu	34	10	drehbar swivel	037007AE
Instantaneous 2 ½“ male adapter	Alu	34	10		037008AE

Wasserschild mit nicht regulierbarer Wassermenge
Water shield with non-adjustable flow regulator

Wasserschilder aus Aluminium werden zur Abschirmung gegen Wärme, Flammen und Rauch oder zum Schutz von Personen und Gebäuden eingesetzt.



Water shields are used to shield against heat, flames and smoke or protect people and buildings.

Anschluss Connection	Material	Durchfluss (l/m) Flow	Hinweis Remarks	Art.-Nr Order-No.
2“ AG male BSP thread	Alu	800		02451A
2“ AG NPT male NPT thread	VA SST	800		024335V
Storz C-52 KA Lug 066	Alu	800		024222A
Storz 65 KA Lug 081	Alu	800		024225A
Instantaneous 2 ½“ male adapter	Alu	800		024310A
2 “ AG male BSP thread	Alu	1400		02437A
Storz B-75 KA Lug 089	Alu	1400		024135A
Instantaneous 2 ½“ male adapter	Alu	1400		024260A

Wasserschild mit regulierbarer Wassermenge
Water shield with adjustable flow regulator

Wasserschilder aus Aluminium werden zur Abschirmung gegen Wärme, Flammen und Rauch oder zum Schutz von Personen und Gebäuden eingesetzt. Zusätzlich können diese Wasserschilder noch reguliert werden.



Water shields are used to shield against heat, flames and smoke or protect people and buildings. Available in aluminum. In addition, this water shield can be controlled.

Anschluss Connection	Material	Durchfluss (l/m) Flow	Hinweis Remarks	Art.-Nr Order-No.
2“ AG male BSP thread	Alu	800		024327A
Storz C-52 KA Lug 066	Alu	800		024230A
Storz 65 KA Lug 081	Alu	800		024229A
Instantaneous 2 ½“ male adapter	Alu	800		024193A
2 ½ “ AG male BSP thread	Alu	1400		024191A
Storz 65 KA Lug 081	Alu	1400		024224A
Storz B-75 KA Lug 089	Alu	1400		024190A

Daten für Wasserschilder
Specifications for water shields

Typ Type	Eingangsdruck Inlet pressure	Durchfluss (l/ min) Flow rate	Wurfweite (m) Throw distances	Wurfhöhe (m) Throw heigth
C	5 bar	800	24	6
B	5 bar	1400	26	7

Schaumrohre
Foam nozzles

Schaumrohre sind speziell für Löschschaum konzipierte Strahlrohre. Im Schaumrohr wird das Wasser-Schaummittel-Gemisch aus dem Zumischer mit Luft versetzt und als Löschschaum ausgeworfen.

Wir bieten verschiedene Ausführungen an:

- Zumischer mit oder ohne Griff aus Rotguss
- Mittelschaumrohre mit oder ohne Absperrung
- Schwerschaumrohre mit oder ohne Absperrung

Foam nozzles are branchpipes specially designed for foamextinguishing. In the foam nozzle, the water-foaming agent mixture is transported with air through the inductor and is ejected as extinguishing foam.

We offer various designs:

- Inductor with and without handle made of gun metal
- Medium foam nozzle with and without shut-off valve
- Heavy foam nozzle with and without shut-off valve



Zumischer mit Tragegriff, Gehäuse Rotguss
Inductor with handle, body gun metal

Zumischer mit Tragegriff, werden zwischen Pumpe und Schaumrohren eingebaut und können mit Mittel- oder Schwerschaumrohren verwendet werden. Der Schaummitteleintritt der Zumischer ist immer mit einer D-25 Festkupplung aus Aluminium ausgestattet.



Inductors with handle are installed between the pump and foam tubes and can be used both with medium foam nozzle but also with heavy foam nozzle. The foam inlet of each inductor is always equipped with a Storz D-25 aluminum coupling.

Größe Size	Anschluss Connection		Durchfluss Flow rate	Zumischrate mixing rate	für Saugschlauch for suction hose	Material	Art.-Nr Order-No.
Z2R	2" AG male BSP thread	2" AG male BSP thread	200 l/min	0 - 6%	Storz D-25 Alu KA Lug 031	Rg Gun Metal	08465R
	Storz C-52 KA Lug 066 Alu	Storz C-52 KA Lug 066 Alu	200 l/min	0 - 6%	Storz D-25 Alu KA Lug 031	Rg Gun Metal	08429A
Z4R	2" AG male BSP thread	2" AG male BSP thread	400 l/min	0 - 6%	Storz D-25 Alu KA Lug 031	Rg Gun Metal	08463R
	Instantaneous 2 ½" male adapter Alu	Instantaneous 2 ½" female adapter Alu	400 l/min	0 - 6%	Storz D-25 Alu KA Lug 031	Rg Gun Metal	08444A

Zumischer ohne Tragegriff, Gehäuse Rotguss
Inductor without handle, body gun metal

Zumischer werden zwischen Pumpe und Schaumrohren eingebaut und können mit Mittel- oder Schwerschaumrohren verwendet werden. Der Schaummitteleintritt eines jeden Zumischers ist immer mit einer D-25 Festkupplung aus Aluminium ausgestattet.



Inductors are installed between the pump and foam tubes and can be used both with medium foam nozzle but also with heavy foam nozzle. The foam inlet of each inductor is always equipped with a Storz D-25 aluminum coupling.

Größe Size	Anschluss Connection		Durchfluss Flow rate	Zumischrate mixing rate	Saugschlauch suction hose	Material	Art.-Nr Order-No.
Z2R	2" AG male BSP thread	2" AG male BSP thread	200 l/min	0 - 6%	Storz D-25 Alu KA Lug 031 Alu	Rg Gun Metal	08428R
	Storz C-52 KA Lug 066 Alu	Storz C-52 KA Lug 066 Alu	200 l/min	0 - 6%	Storz D-25 Alu KA Lug 031 Alu	Rg Gun Metal	08436A
	Instantaneous 2 ½" male adapter Alu	Instantaneous 2 ½" female adapter Alu	200 l/min	0 - 6%	Storz D-25 Alu KA Lug 031 Alu	Rg Gun Metal	08458A
Z4R	2" AG male BSP thread	2" AG male BSP thread	400 l/min	0 - 6%	Storz D-25 Alu KA Lug 031 Alu	Rg Gun Metal	08430R
Z8R	2" AG male BSP thread	2" AG male BSP thread	800 l/min	0 - 6%	Storz D-25 Alu KA Lug 031 Alu	Rg Gun Metal	08433R

Ansaugschlauch für Zumischer
Pick up hose for foam liquids

Bei dem Ansaugschlauch handelt es sich um einen transparenten, formstabilen Saugschlauch. Anschluss erfolgt über eine Storz D-25 Schlauchkupplung.



The pick up hose is a transparent, dimensionally stable suction hose. The inlet of the hose is notched, the outlet is delivered with a Storz D-25 hose coupling.

Größe Size	Anschluss Connection	Material	Hinweis Remarks	Art.-Nr Order-No.
19 mm	Storz D-25 KA Lug 031	Alu		08435A
	Storz D-25 KA Lug 031	Alu	mit Sauglanze Länge1m with suction lance	08460A

Mittelschaumrohr ohne Absperrung
Medium foam nozzle without shut-off valve

Wir liefern die Mittelschaumrohre ohne Absperrung mit Storz Kupplungen - optional auch mit allen anderen Kupplungssystemen.



We provide the medium foam nozzle without shut-off valve, with Storz coupling, but they are also available with all other coupling systems.

Größe Size	Anschluss Connection	Material	Durchfluss (l/min) Flow	Wurfweite (m) Throw	Art.-Nr Order-No.
M2	2“ AG male BSP thread	Alu	200	8	08414A
M4	2“ AG male BSP thread	Alu	400	10	08416A

Mittelschaumrohr mit Absperrung
Medium foam nozzle with shut-off valve

Wir liefern die Mittelschaumrohre mit Absperrung und Storz Kupplungen - optional auch mit allen anderen Kupplungssystemen.



We provide the medium foam nozzle with shut-off valve and Storz coupling, but they are also available with all other coupling systems.

Größe Size	Anschluss Connection	Material	Durchfluss (l/min) Flow	Wurfweite (m) Throw	Art.-Nr Order-No.
M2	2“ AG male BSP thread	Alu	200	8	08421A
	Storz C-52 KA Lug 066	Alu	200	8	08422A
M4	2“ AG male BSP thread	Alu	400	10	08423A
M4	Storz C-52 KA Lug 066	Alu	400	10	08424A

Schaumrohre
Foam nozzles

Schwerschaumrohr ohne Absperrung
Heavy foam nozzle without shut-off valve

Wir liefern die Schwerschaumrohre ohne Absperrung mit Storz Kupplungen - optional auch mit allen anderen Kupplungssystemen.



We provide the heavy foam nozzle without shut-off valve, with Storz coupling, but they are also available with all other coupling systems.

Größe Size	Anschluss Connection	Material	Durchfluss (l/min) Flow	Wurfweite (m) Throw	Art.-Nr Order-No.
S2	2" AG male BSP thread	Alu	200	20	08400A
	Storz C-52 KA Lug 066	Alu	200	20	08401A
S4	2" AG male BSP thread	Alu	400	26	08402A

Schwerschaumrohr mit Absperrung
Heavy foam nozzle with shut-off valve

Wir liefern die Schwerschaumrohre mit Absperrung und Storz Kupplungen - optional auch mit allen anderen Kupplungssystemen.



We provide the heavy foam nozzle with shut-off valve and Storz coupling, but they are also available with all other coupling systems.

Größe Size	Anschluss Connection	Material	Durchfluss (l/min) Flow	Wurfweite (m) Throw	Art.-Nr Order-No.
S2	2" AG male BSP thread	Alu	200	20	08407A
	Storz C-52 KA Lug 066	Alu	200	20	08408A
S4	2" AG male BSP thread	Alu	400	26	08409A
	Storz C-52 KA Lug 066	Alu	400	26	08410A

Mindestanforderungen nach DIN EN 16712-3 2014
Minimum requirements according to DIN EN 16712-3 2014

Schaumart	Typ	Festkupplung	Durchfluss l/min bei 6 bar	effektive Reichweite in m bei 6 bar	VZ
Mittelschaum	M2	Storz C	200	7	> 40
	M4	Storz B	400	8	> 40
	M8	Storz B	800	12	> 40
Schwerschaum	S2	Storz C	200	12	> 6
	S4	Storz B	400	20	> 6
	S8	Storz B	800	25	> 6

Verteiler
Divider breeching

Verteiler benutzt man um den Eingang auf mehrere Leitungen zu verteilen.

Jeder Abgang ist einzeln absperrbar. Je nach Ausführung sind sie als Kugelhahn oder als Ventilverteiler verfügbar.

Wir bieten diese mit zwei oder drei Abgängen an.

Dividers are used to distribute a feed line over several hose lines. Each outlet is individually lockable.

Depending on the design, they are available as ball or screw down valve available.

We offer a wide range with 2 or 3 outlets.

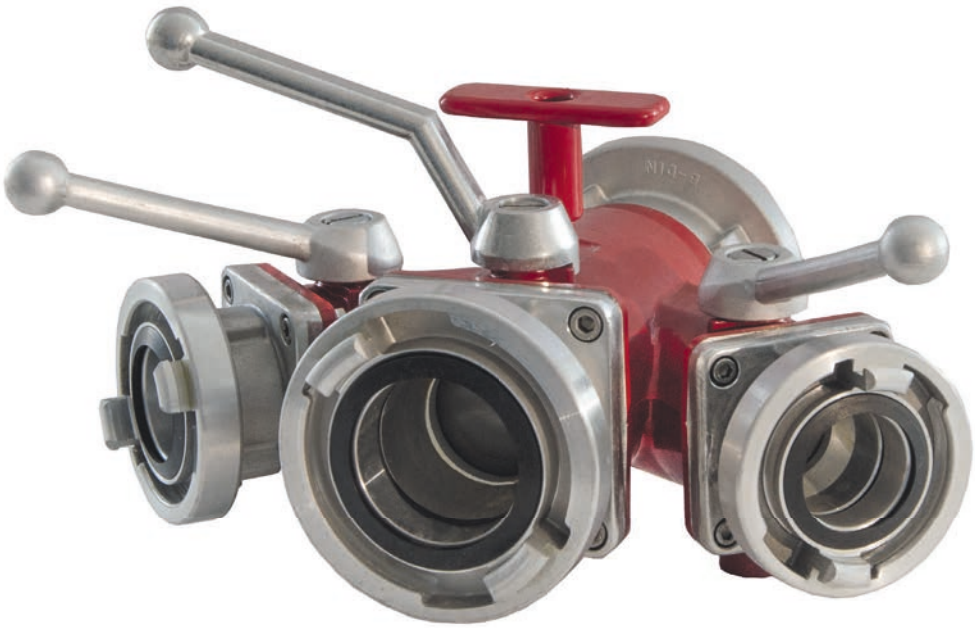

Verteiler mit Ventilabsperrung - 2 Abgänge
Divider breeching with screw down valve - 2 outlets

Der Verteiler aus Aluminium mit Ventilabsperrung (2 Abgänge) wird mit Storz Kupplungen ausgeliefert. Auf Wunsch liefern wir die Verteiler auch mit anderen Kupplungssystemen.



Dividers with screw down valve (2 outlets), are supplied with Storz couplings. On request, we can also supply with other coupling systems.

Größe Size	Anschluss Eingang Connection Inlet	Material	Anschluss Ausgang Connection Outlet	Hinweis Remarks	Art.-Nr Order-No.
2“ AG male BSP thread	2“ AG male BSP thread	Alu	2×1“ AG male BSP thread		02740A
Storz C-52 KA Lug 066	Storz C-52 KA Lug 066	Alu	2× Storz D-25 KA Lug 031		02700A
2 ½“ AG male BSP thread	2 ½“ AG male BSP thread	Alu	2×2“ AG male BSP thread		02716A
Storz C-52 KA Lug 066	Storz C-52 KA Lug 066	Alu	2× Storz C-52 KA Lug 066		02701A
Storz B-75 KA Lug 089	Storz B-75 KA Lug 089	Alu	2× Storz C-52 KA Lug 066		02702A
Instantaneous 2 ½“ male adapter	Instantaneous 2 ½“ male adapter	Alu	2× Instaneous 2 ½“ female adapter		02711A
2 ½“ AG male BSP thread	2 ½“ AG male BSP thread	Alu	2×2 ½“ AG male BSP thread		02726A

Verteiler mit Ventilabsperrung - 3 Abgänge
Divider breeching with screw down valve - 3 outlets

Der Verteiler aus Aluminium mit Ventilabsperrung (3 Abgänge) wird mit Storz Kupplungen ausgeliefert. Auf Wunsch liefern wir die Verteiler auch mit anderen Kupplungssystemen.



Dividers with screw down valve (3 outlets), are supplied with Storz couplings. On request, we can also supply with other coupling systems.

Größe Size	Anschluss Eingang Connection Inlet	Material	Anschluss Ausgang Con- nection Outlet	Hinweis Remarks	Art.-Nr Order-No.
2 ½“ AG male BSP thread	2 ½“ AG male BSP thread	Alu	2×2“ AG male BSP thread 1×2 ½“ AG male BSP thread		02718A
Storz B-75 KA Lug 089	Storz B-75 KA Lug 089	Alu	2x Storz C-52 KA Lug 066 1x Storz B-75 KA Lug 089		02706A
Storz B-75 KA Lug 089	Storz B-75 KA Lug 089	Alu	2x Storz C-52 KA Lug 066 1x Storz B-75 KA Lug 089	mit Übergangsstück B/C with B/C reducer	02705A

Verteiler
Divider breeching

Verteiler mit Kugelhahnabsperrung - 2 Abgänge
Divider breeching with ball valve - 2 outlets

Der Verteiler aus Aluminium mit Kugelhahnabsperrung (2 Abgänge) wird mit Storz Kupplungen ausgeliefert. Auf Wunsch liefern wir die Verteiler auch mit anderen Kupplungssystemen.



Dividers with ball valve (2 outlets), are supplied with Storz couplings. On request, we can also supply with other coupling systems.

Größe Size	Anschluss Eingang Connection Inlet	Material	Anschluss Ausgang Connection Outlet	Hinweis Remarks	Art.-Nr Order-No.
2 ½"AG male BSP thread	2 ½"AG male BSP thread	Alu	2×2" AG male BSP thread		02620A
Storz C-52 KA Lug 066	Storz C-52 KA Lug 066	Alu	2× Storz C-52 KA Lug 066		026115A
Instantaneous 2 ½" male adapter	Instantaneous 2 ½" male adapter	Alu	2× Instaneous 2 ½" female adapter		02644A
2 ½"AG male BSP thread	2 ½"AG male BSP thread	Alu	2x 2 ½"AG male BSP thread		02643A
4" IG female BSP thread	4" IG female BSP thread	Alu	2×2 ½" AG male BSP thread		02666A
Storz A-110 KA Lug 133	Storz A-110 KA Lug 133	Alu	2× Storz B-75 KA Lug 089		02605A

Verteiler mit Kugelhahnabsperrung - 3 Abgänge
Divider breeching with ball valve - 3 outlets

Der Verteiler aus Aluminium mit Kugelhahnabsperrung (3 Abgänge) wird mit Storz Kupplungen ausgeliefert. Auf Wunsch liefern wir die Verteiler auch mit anderen Kupplungssystemen.



Dividers with ball valve (3 outlets), are supplied with Storz couplings. On request, we can also supply with other coupling systems.

Größe Size	Anschluss Eingang Connection Inlet	Material	Anschluss Ausgang Connection Outlet	Hinweis Remarks	Art.-Nr Order-No.
2" AG male BSP thread	2" AG male BSP thread	Alu	2×2" AG male BSP thread 1×1" AG male BSP thread		02631A
Storz C-52 KA Lug 066	Storz C-52 KA Lug 066	Alu	2× Storz D-25 KA Lug 031 1× Storz C-52 KA Lug 066	DIN 14345	02653A
2 ½" AG male BSP thread	2 ½" AG male BSP thread	Alu	2×2" AG male BSP thread 1×2 ½" AG male BSP thread		02661A
Storz B-75 KA Lug 089	Storz B-75 KA Lug 089	Alu	2× Storz C-52 KA Lug 066 1× Storz B-75 KA Lug 089		02608A

Verteiler mit Kugelhahnabsperrung - 2 Eingänge und 3 Abgänge
Divider breeching with ball valve - 2 inlets and 3 outlets

Der Verteiler aus Aluminium mit Kugelhahnabsperrung hat 2 Eingänge und 3 Abgänge. Auf Wunsch liefern wir die Verteiler auch mit anderen Kupplungssystemen.



Dividers with ball valve have 2 inlets and 3 outlets. On request, we can also supply with coupling systems.

Größe Size	Anschluss Eingang Connection Inlet	Material	Anschluss Ausgang Connection Outlet	Hinweis Remarks	Art.-Nr Order-No.
2x 2 ½“ AG male BSP thread	2x 2 ½“ AG male BSP thread	Alu	2×2“ AG male BSP thread 1×2 ½“ AG male BSP thread		02625A

Zubehör
Accessories

Auf den folgenden Seiten finden Sie ein umfangreiches Programm an praktischem Zubehör speziell für den Einsatz bei Feuerwehren und im Schiffsbau.

On the following pages you find a comprehensive product portfolio, with practical Accessories for use of fire brigades and shipbuilding.



Sammelstück (Gabelstück) ohne Rückschlagklappe - 2 Ausgänge
Collecting head without clapper - 2 outlets

Sammelstück ohne Rückschlagklappe haben keine Absperrmöglichkeit. Aus diesem Grund sind sie als Verteiler oder als Sammelstück einsetzbar. Das Sammelstück ist aus Aluminium.



Collecting heads without clapper do not have a shut-off option. For this reason they can be used both as a divider or a collecting head. The collecting heads are made of aluminum.

Anschluss Eingang Connection Inlet	Anschluss Ausgang Connection Outlet	Material	Hinweis Remarks	Art.-Nr Order-No.
2“ AG male BSP thread	2×2“ AG male BSP thread	Alu		06301A
Storz C-52 KA Lug 066	2× Storz C-52 KA Lug 066	Alu		06300A
2 ½“ IG female BSP thread	2×2“ IG female BSP thread	Alu		625015A
Storz B-75 KA Lug 089	2× Storz C-52 KA Lug 066	Alu		06305A
	2× Storz B-75 KA Lug 089	Alu		06303A
Storz A-110 KA Lug 133	2× Storz B-75 KA Lug 089	Alu		06307A

Sammelstück (Gabelstück) mit Rückschlagklappe - 2 Ausgänge
Collecting head with clapper - 2 outlets

Beim Aluminium-Sammelstück mit Rückschlagklappe ist die Storzkupplung am Ausgang drehbar und hat 2 Eingänge. Die Rückschlagklappe verschließt den drucklosen Eingang.



By the collecting heads with clapper, the Storz coupling is on the outlet swivel and with two inlets. The clapper closes the pressure-free inlet.

Anschluss Eingang Connection Inlet	Anschluss Ausgang Connection Outlet	Material	Hinweis Remarks	Art.-Nr Order-No.
2×2“ AG male BSP thread	2 ½“ IG female BSP thread	Alu		03020A
2×2 ½“ AG male BSP thread	4“ IG female BSP thread	Alu		03045A
2× Storz B-75 KA Lug 089	Storz A-110 KA Lug 133	Alu	.	03001A

Schlauchabsperrung mit Kugelhahn
Hose shut-off valve

Wir bieten die Schlauchabsperrung mit Messingkugelhahn an. Ein- und Ausgang ist mit Storz Kupplung Aluminium ausgestattet.



We offer hose shut-off with a brass ball valve. The In- and outlet are with Storz coupling in aluminum.

Anschluss Eingang Connection Inlet	Anschluss Ausgang Connection Outlet	Material	Hinweis Remarks	Art.-Nr Order-No.
Storz C-52 KA Lug 066	Storz C-52 KA Lug 066	Alu	Kugelhahn Ms vernickelt ball valves brass plated	02806M
Storz B-75 KA Lug 089	Storz B-75 KA Lug 089	Alu	Kugelhahn Ms vernickelt ball valves brass plated	02803M

Bogen, Krümmer mit Storz Kupplung
Elbow with Storz coupling

Der Bogen bzw. Krümmer wird aus Stahl verzinkt oder Temperguß geliefert. Dieser ist am Eingang mit einer Storz Kupplung drehbar und am Ausgang mit einer Storz Kupplung fest aus Aluminium ausgestattet.



The elbow, respectively the bend, are available in galvanized steel or cast iron with a swivel Storz coupling inlet and a fixed Storz coupling outlet, both made of aluminum.

Anschluss Eingang Connection Inlet	Anschluss Ausgang Connection Outlet	Material	Hinweis Remarks	Art.-Nr Order-No.
Storz C-52 KA Lug 066	Storz C-52 KA Lug 066	Alu	Winkel Stahl 90° Elbow steel 90°	03103A
	Storz C-52 KA Lug 066	Alu	Winkel VA 90° Elbow SST 90°	03174V
Storz B-75 KA Lug 089	Storz B-75 KA Lug 089	Alu	Krümmer Temperguß 45° Elbow Cast Iron 45°	03143A
	Storz B-75 KA Lug 089	Alu	Winkel Stahl 90° Elbow steel 90°	03104A

Kreuzstück
Cross divider

Ein Kreuzstück verteilt Wasser in drei Richtungen. Das Kreuzstück wird mit Festkupplungen F-150 (4 Stück) ausgeliefert, zusätzlich sind bei 2 Abgängen F-150 Blindkupplungen montiert.



A cross divider distributes water in three directions. The cross divider is delieverd with Storz F-150 adapters (4 pieces), in addition, two outlets are fitted with Storz F-150 blanking caps.

Anschluss Connection	Material	Hinweis Remarks	Art.-Nr Order-No.
4×6" male BSP thread	Alu		518044A
4× Storz F-150 KA Lug 160 3 Nocken Lugs	Alu	mit 2× F-150 Blindkupplungen with 2× F-150 blank cap KA Lug 160	06350A

Saugkorb mit Rückschlagventil und Entleereinrichtung
Suction strainer with non-return valve and drain arrangement

Saugkörbe werden eingesetzt um Wasser abzusaugen. Unsere Saugkörbe werden mit Rückschlagventil und Entleereinrichtung aus Aluminium geliefert.



Suction strainers are used to extract water. Our suction strainers are supplied with non-return valve and drain arrangement in aluminum.

Größe Size	Anschluss Connection	Material	Hinweis Remarks	Art.-Nr Order-No.
45	2" AG male BSP thread	Alu		02930A
	Storz C-52 KA Lug 066	Alu		02902A
65	2 ½" AG male BSP thread	Alu		02929A
	Storz B-75 KA Lug 089	Alu		02903A
100	4 ½" AG male BSP thread	Alu		02978A
	Storz A-110 KA Lug 133	Alu		02979A
125	5" AG male BSP thread	Alu		02938A
	Storz 125 KA Lug 148	Alu		02950A

Drahtschutzkorb für Saugleitungen
Wire mesh basket for supply lines

Wir empfehlen beim Einsatz eines Saugkorbes Drahtschutzkörbe einzusetzen um Verstopfungen zu verhindern. Die Drahtschutzkörbe sind aus verzinktem Stahl.



When using a suction strainer, we recommend the insertion of a wire mesh basket, to prevent clogging. The wire mesh baskets are in galvanized steel.

	für Größe for Size	Material	Hinweis Remarks	Art.-Nr Order-No.
100	Storz A-110 (4")	Stahl steel		02922S

Schlauchanschlussventil (Feuerhahn)
Landing valve

Zum Anschluß von Schlauchleitungen an die Steigleitung in Gebäuden. Einbau erfolgt vorwiegend in Wandschränken. Gehäuse: Messing.



Fire valves for the attachement of hoses to rising mains in buildings. Installation is carried out mainly in wall cabinets. Body: brass.

Anschluss Eingang Connection Inlet	Anschluss Ausgang Connection Outlet	Material	Hinweis Remarks	Art.-Nr Order-No.
1" AG male BSP thread	1" AG male BSP thread	Ms Brass		03204M
	Storz D-25 KA Lug 031	Ms Brass	Storz Kupplung Alu Storz adapter	03200A
1 ½" AG male BSP thread	1 ½" AG male BSP thread	Ms Brass		03208M
	Storz 38 KA Lug 052	Ms Brass	Storz Kupplung Alu Storz adapter	03201A
	Storz C-52 KA Lug 066	Ms Brass	Storz Kupplung Alu Storz adapter	03225A
2" AG male BSP thread	2" AG male BSP thread	Ms Brass		03209M
	Storz C-52 KA Lug 066	Ms Brass		03202M
2 ½" AG male BSP thread	2 ½" AG male BSP thread	Ms Brass		03210M
	Storz B-75 KA Lug 089	Ms Brass	Storz Kupplung Alu Storz adapter	03203A
	Storz B-75 KA Lug 089	Ms Brass		03203M

Ersatzteile für Schlauchanschlussventile (Feuerhähne)
Spare parts for landing valve

Die Ventiloberteile sowie die Handräder sind einzeln erhältlich.



The bonnets as well as the hand wheels are available individually.

Bezeichnung Description	Größe Size	Material	Hinweis Remarks	Art.-Nr Order-No.
Ventiloberteile Bonnet	1 ½"	Ms Brass		03214M
	2"	Ms Brass		03206M
	2 ½"	Ms Brass		03207M

Montagemutter
Screw connection with swivel nut

Zur leichten Montage des Schlauchanschlussventiles mit dem Wasserleitungsrohr.



For easier assembly of landing valves on rising mains.

Bezeichnung Description	Größe Size	Material	Hinweis Remarks	Art.-Nr Order-No.
2" AG male BSP thread	2" IG female BSP thread	VA SST		03278V
	2" IG female BSP thread	Ms Brass	.	03205M
2 ½" AG male BSP thread	2 ½" IG female BSP thread	Ms Brass		03215M

Feuerlöschventil für den Schiffsbau
Ship fire hydrant valve

Die Feuerlöschventile nach DIN 86211 werden zum Anschluß von Druckschläuchen sowie zu Feuerlösch- und Deckwaschzwecken eingesetzt.



Fire hydrant valve according to DIN 86211 is used as a source of water for fire fighting and deck washing on ships.

Größe Size	Anschluss Connection	Material	Hinweis Remarks	Art.-Nr Order-No.
DN 50	2“ AG male BSP thread	Rg Gun Metal	Eckventil 90° Right Angle	02158M
	2“ AG male BSP thread	Rg Gun Metal	gerade straight	02161M

Internationaler Feuerwehr Landanschluss, DIN 86201
Ship to shore connection, DIN 86201

Die Verbindungsstutzen entsprechen den Bestimmungen der „ International Convention for the Safety of Life at Sea (SOLAS), 1960.“ Zum Anschluß der Feuerlöschanlage eines Schiffes im Hafen. Die Abmessungen für den Flansch liegen international fest.



International ship to shore connections in accordance with the regulation of “International Convention for the Safety of Life at Sea (SOLAS), 1960.” For connecting fire extinguishing system on a ship in the harbor. The dimensions for the flange are international fix.

Größe Size	Innendurchmesser Inside diameter. (mm)	Material	Hinweis Remarks	Art.-Nr Order-No.
2“ AG male BSP thread	45	Ms Brass		02139M
Storz C-52 KA Lug 066	45	Ms Brass		02140M
Instantaneous 2 ½“ male Adapter	45	Ms Brass		02175M
2 ½“ AG male BSP thread	62	Ms Brass		02141M
Storz B-75 KA Lug 089	62	Ms Brass		02138M

Dichtungssatz für den Feuerwehr Landanschluss
Seal for ship to shore connection

Größe Size	Dichtung Seal	Hinweis Remarks	Art.-Nr Order-No.
2“ und and 2 ½“	NBR		02197G

Muffenkugelhahn
Female thread ball valve

Bei den von uns eingesetzten Kugelhähnen handelt es sich um Muffenkugelhähne. Wir bieten die Kugelhähne von 1“ bis 2 ½“ in Messing an.



Our available ball valve version has female thread ends. We offer ball valves in sizes 1“ to 2 ½“in brass.

Größe Size	Material	Hinweis Remarks	Art.-Nr Order-No.
1“	Ms Brass	PN 25	105044M
2“	Ms Brass	PN 25	105047M
2“	Ms Brass	PN 25 DVGW Zulassung	105309M
2 ½“	Ms Brass	PN 25	105048M

Muffenabsperrschieber
Gate valve

Der Muffenabsperrschieber ist ein Absperrarmatur zum vollständigen Öffnen oder Schließen. Eine 100%ige Dichtheit kann nicht gewährleistet werden. Wir bieten die Muffenabsperrschieber von 1“ bis 3“ in Messing an.



The gate valve is a shut off fitting. A 100% leak tightness can not be guaranteed. We offer gate valve in sizes 1“ and 3“ in Brass.

Größe Size	Material	Hinweis Remarks	Art.-Nr Order-No.
2“	Ms Brass	PN 16	102007M
2 ½“	Ms Brass	PN 10	102008M
3“	Ms Brass	PN 10	102009M

Seite

A

Ansaugschlauch für Zumischer 255
Ausdrückdorn für BA „S“ 151
Ausdrückdorn für BA „VO“ 154
Auslaufventil ¾“ 219
Automatischer Entlüfter 38

B

Bauwasserzähler 214
Beruhigungsstrecke 203
Blinddeckel
- UNI mit Außengewinde Typ A ohne Kette 100
- Kamlok mit Innengewinde 118
- MB nach DIN 28450 , ohne Kette 114

Blindkupplung
- Barcelona mit Kette 89
- DSP/AR mit Verriegelung und Kette 84
- GOST mit Kette 57
- Guillemin mit Verriegelung und Kette 81
- Instantaneous mit Kette 68
- mit NH Innengewinde ohne Kette 95
- NOR mit Auslaufventil 63
- NOR mit Kette 63
- NOR mit Kette und Schloss 63
- Storz mit klappbaren Kupplungsgriff , Kette 37
- Storz mit klappbaren Kupplungsgriffen, Kette 36
- Storz für Druck- und Saugbetrieb mit Kette 33
- Storz für Druck- und Saugbetrieb mit Kette 34
- Storz für Druck- und Saugbetrieb mit Kette 35
- Storz mit automatischer Entlüftung 37
- Storz mit Schloss und Kette 36

Blindstopfen
- Kamlok mit Außengewinde 118
- VB nach DIN 28450 , ohne Kette 113

Bogen, Krümmer mit Storz Kupplung 265

D

Daten
- für Mehrzweckstrahlrohre 246
- für HS Hohlstrahlrohr 248
- für Wasserschilder 252

Deckkapsel mit Dreikant, Flachdichtung und Kette 33
Dichtring
- für BSRT Verschraubungen 76
- für Barcelona Kupplungen 90
- für Guillemin Kupplung 81
- für Instantaneous Mutterteil 70
- für NOR Kupplungen 64

Dichtungen für norwegische Standrohre 199
Dichtungen für Standrohrfüße 226
Dichtungsmaterial für Kupplungen 129
Dichtungssatz für den Feuerwehr Landanschluss 270
Drahtschutzkorb für Saugleitungen 267
Druckkuplung
- Barcelona 88
- mit Klemmring FWZ 16
- mit Klemmring FWZ 17
- NOR 60

DSP Standrohr 200
Düse für Waldbrandbekämpfung 250

E

Einbindegeräte für Schläuche 144
Einschraubhilfe für drehbare Storz Kupplung 51
Ersatzteile
- für LRT und Bajonett Standrohre 197
- für norwegische Standrohre 199
- für Schlauchanschlussventile (Feuerhähne) 268
- für Storz Kupplungen mit Sperrklinke 52
- für Systemtrenner BA „S“ 152
- für Systemtrenner BA „VO“ 155
- für Systemtrenner Typ „F1“ 160
- für Systemtrenner B-FW „F2“ 159

Erweiterungsset für „F1“ und alle B-FW 163
Euro Spritze DIN EN 671 249

F

Festkupplung
- Barcelona mit Außengewinde 89
- Barcelona mit Innengewinde 88
- DSP/AR mit Außengewinde mit Verriegelung 83
- DSP/AR mit Außengewinde ohne Verriegelung 84
- DSP/AR mit Innengewinde ohne Verriegelung 83
- DSP/AR mit Innengewinde und Verriegelung 82
- GOST mit Außengewinde 56
- GOST mit Innengewinde 55
- Guillemin mit Außengewinde ohne Verriegelung 80
- Guillemin mit Außengewinde und Verriegelung 80
- Guillemin mit Innengewinde ohne Verriegelung 79
- Guillemin mit Innengewinde und Verriegelung 78
- Guillemin mit Innengewinde und Verriegelung 79
- NOR mit Außengewinde 62
- NOR mit Innengewinde 61
- Storz AG mit metallischer Dichtfläche 32
- Storz IG mit metallischer Dichtfläche 31
- Storz mit Innengewinde, gekuppelt drehbar 24
- Storz mit Außengewinde NH 30
- Storz mit Außengewinde NPT 31
- Storz mit Außengewinde 25
- Storz mit Außengewinde 26
- Storz mit Außengewinde 27
- Storz mit Außengewinde 29
- Storz mit Außengewinde, drehbar mit Schloss 29
- Storz mit Außengewinde, drehbar 28
- Storz mit Außengewinde, mit Arretierung 30
- Storz mit Innengewinde NH PN16 24
- Storz mit Innengewinde NPT PN16 25
- Storz mit Innengewinde 17
- Storz mit Innengewinde 18
- Storz mit Innengewinde 19
- Storz mit Innengewinde 20
- Storz mit Innengewinde, drehbar mit Schloss 23
- Storz mit Innengewinde, drehbar 21
- Storz mit Innengewinde, drehbar 22
- Storz mit Innengewinde, mit Arretierung 23
- Vaterteil BSRT mit Außengewinde 74
- Vaterteil BSRT mit Innengewinde 73

Feuerlöschschlauch
- innen und außen gummiert - rot - SPARTACUS 140
- PU beschichtet - rot - MAXIMUS 139
- unbeschichtet - weiß - MERCURY 138

Feuerlöschventil für den Schiffsbau 269
Flachdichtringe für Festkupplungen mit IG 128
Flansch mit Außengewinde 130
Flansch mit Innengewinde 130
Funktion
- Systemtrenner B-FW „F2“ 161
- Systemtrenner BA „S“ 151
- Systemtrenner BA „VO“ 156

G

Wasserzähler ISO und MID Werte 168
GEKA® plus
- K, Blindkupplung, ohne Kette 106
- K, Kupplung mit Außengewinde 105
- K, Kupplung mit fester Schlauchtülle 104
- K, Kupplung mit Innengewinde 105
- XK, Schlauchkupplung 104

GOST Kupplung mit Klemmring FWZ 54
GOST Kupplungsschlüssel 58
Griffschalen für Standrohre 225
Gummispannschelle mit Scharnier 147

H

Hakensprengringe für Standrohrsiebe 227
Halbschalen nach DIN 2817, Schrauben und Muttern 15
Haltescheiben Edelstahl für Storz-Armaturen 41
Haltescheiben Kunststoff für Storz-Armaturen 40
Haltescheiben mit Probenentnahmehahn 41
Handrad für Ventiloberteile 219
HS Hohlstrahlrohr 247
Hybrid Standrohr 182
Hydrantenadapter 196

Index
Index

Hydrantenanschluss Edelstahl 214
Hydrantenprüfgerät mit MID Zähler 202
Hydrantenprüfgrät mit MID Zähler und Datenlogger 203
Hydrantenverschluss
- mit Außenvierkant 240
- mit Außenvierkant 241
- mit Innenvierkant 240
- LRT und Bajonett 197

I

Internationaler Feuerwehr Landanschluss, DIN 86201 269

K

Kamlok
- Mutterteil Blindkappe Typ DC 123
- Mutterteil Kupplung mit Außengewinde Typ B 121
- Mutterteil Kupplung mit Innengewinde Typ D 122
- Mutterteil Schlauchkupplung Typ C 121
- Vaterteil Blindstopfen Typ DP 124
- Vaterteil Kupplung mit Außengewinde Typ F 123
- Vaterteil Kupplung mit Innengewinde Typ A 120
- Vaterteil Schlauchkupplung Typ E 122

Kappenstandrohr 184
Klauenkupplung
- Blindkupplung DN 40, ohne Kette 103
- Schlauchkupplung DN 40 102
- Ausführung „P“ mit Außengewinde DN 40 103
- Ausführung „P“ mit fester Schlauchtülle DN 40 102
- Ausführung „P“ mit Innengewinde DN 40 102
- mit Außengewinde DN 40 105
- mit Innengewinde DN 40 104

Klauenübergangsstück 229
Koffer für Schauglas 206
Koffer für Systemtrenner „VO“ 155
Koffer für Wartung Systemtrenner 164
Kompensator für Spülung und Hydrantenprüfung 206
Konfigurator
- Aquaman® Trinkwasserschlauch 137
- Standrohre 180
- Trinkwasserverteiler 210
- Überflurhydrantenanschlüsse 208

Kreuzstück 266
Kupplungsgriffe Aluminium zum späteren Anbau 45
Kupplungsgriffe mit Kunststoff zum späteren Anbau 45
Kupplungsschelle „Fest und Sicher“ Stahl 147
Kupplungsschlüssel
- für Guillemin Kupplungen 86
- für NOR 64
- für PIN Lug Kupplung 96
- für Storz Kupplungen 51

L

LRT Standrohrunterteile 195
LRT Standrohrverlängerungen 196

M

Mehrzweckschlauch - schwarz - TACITUS 141
Mehrzwecksprütze 249
Mehrzweckstrahlrohr 244
Mehrzweckstrahlrohr mit Mannschutzbrause 245
Mindestanforderungen nach DIN EN 16712-3 2014 258
Mittelschaumrohr 256
Montagemutter 268
Muffen
- NH Innengewinde auf Rohr-IG, drehbar PIN Lug 93
- NH Innengewinde auf fest 92
- BSP Gewinde 133

Muffenabsperrschieber 270
Muffenkugelhahn 270
Mutterteil
- Festkupplung BSRT mit Außengewinde 73
- Festkupplung BSRT mit Innengewinde 72
- Festkupplung Instantaneous mit AG 67
- Festkupplung Instantaneous mit IG 66
- Festkupplung UNI mit IG, drehbar 99
- Festkupplung UNI mit Innengewinde, fest 99
- Saugblinddeckel mit IG und Kette 74
- Schalenverschraubung 5 ½“ mit Bund 116

N

Nebelsprühstrahlrohr 248

NH-Schlauchverschraubung für Außeneinband 92
Nippel (AG-AG)
- BSP Gewinde 133
- 5 ½“ DIN 11 auf 4“, fest 117
- 5 ½“ DIN 11, fest 117
- NH, fest 93

P

Plombenschutz für Wasserzähler 228
Pneumatischer Prüfstand 185
Probennahmeventil 220
Protokoll zur Prüfung Systemtrenner B-FW 164
Protokoll zur Prüfung Systemtrenner BA 164
Prüfkoffer Alu für Systemtrenner BA 162
Prüfkoffer Kunststoff für Systemtrenner BA 162
Prüfkoffer-Set BA und B-FW 163
Prüfstandrohr MID für Unterflurhydranten 204
Prüfung / Austausch
- defekter Teile Systemtrenner B-FW „F2“ 166
- defekter Teile Systemtrenner BA 165
Pylonenstandrohr mit Hydrantenanschluss 212

R

Reduzierstück
- 5 ½“ DIN 11 Außengewinde - Innengewinde, fest 117
- 5 ½“ DIN 11 Innengewinde - Außengewinde, fest 116
- Reduzierstücke Außengewinde - Innengewinde 132
Rohrbogen 220
Rollwagen für Standrohre 229

S

Sammelstück 264
Saugkorb mit Rückschlagventil und Entleereinrichtung 266
Saugschlauch Verschraubungen mit Gewinde BSRT 72

Sch

Schauglas 205
Schlauchabsperrung mit Kugelhahn 255
Schlauchabsperrung mit Kugelhahn 265
Schlauchanschlussventil (Feuerhahn) 267
Schlauchbeschriftung 142
Schlauchbinder „Perfekt“ 146
Schlauchbrücke Vollgummi 145
Schlauchkupplung
- DSP/AR gezahnt mit Verriegelung 82
- GOST 54
- Guillemin gezahnt, mit Verriegelung 78
- nach britischem Standard 66
- UNI Typ A 98
Schlauchmanometer (Meßzwischenstück) 144
Schlauchreparaturhülse 146
Schlauchstutzen mit NBR Dichtung schwarz 47
Schlauchwaschapparat 145
Schlüssel
- für Abdeckungen 233
- für Deckkapsel 242
- für englische Unterflurhydranten 234
- für Überflurhydranten 233
- für Unterflurhydranten 232
- für Unterflurhydranten, zweiteilig 232
Schlüsseleinsatz für HV 80 und Deckkapsel 241
Schott Uhren Ausführung Storz und NOR 52
Schutzkappe für Standrohrfuß 228
Schwerschaumrohr 257
Sicherheits-Hydrantenverschluss HV 80 241
Sicherheitsschloss 148
Sicherheitsverschluss für Überflurhydranten 242
Siebe für Standrohrfüße 227
Sperrring für Storz Kupplungen 50
Sperrringentferner 50
Spülstandrohr 202
Spül-und Desinfektionsgerät SD 75 236
Spül- und Desinfektionsgerät SD 75P mit Prüfset für Systemtrenner 237
Standrohr
- Bajonett, Kopf fest ohne Absperrung 194
- für Bewässerung 183

- für Gartenhydranten, mit BA und Klauenkupplung 178
- für Wasserzähler, Systemtrenner BA und Kupplung 174
- Kopf drehbar Typ „Cork“ 195
- LIGHT 181
- LIGHT für Wz, Systemtrenner BA und Kupplung 175
- LIGHT mit Wz, mit BA und Klauenkupplung 170
- LIGHT mit Distanzrohr, mBA und Kupplung 173
- LIGHT mit Wasserzähler, mit BA und Kupplung 171
- LRT, Kopf fest ohne Absperrung 194
- mit Distanzrohr, Systemtrenner BA und Kupplung 172
- mit MID Wasserzähler im Unterteil 204
- mit Storz Kupplung, Oberteil mit Rückflussverh. 179
- mit Wz im UT und Systemtrenner, Storz Kupplung 176
- mit Wz, Kopf drehbar 2 Abgänge absperrbar 191
- mit Wz Systemtrenner BA und Klauenkupplung 168
- mit Wasserzähler, Systemtrenner BA und Kupplung 169
- ohne Wz, Systemtrenner BA und Storz Kupplung 177
- Schott 180
- Kopf drehbar 1x Storz absperrbar mit Wasserzähler 190
- Kopf drehbar mit 1x Storz C-52, Auslaufhahn 187
- Kopf drehbar mit 2x Auslaufhahn und Wasserzähler 189
- Kopf drehbar mit Auslaufhahn 187
- Kopf drehbar ohne Absperrung 186
- Kopf drehbar, 2x Storz mit Absperrung 188
- Kopf fest ohne Absperrung 186
- norwegische Ausführung 198

Standrohrfuß 226

Standrohroberteil

- mit absperrbaren Abgängen 218
- ohne Absperrung 217
- für Wasserzähler, mit Bogen und Systemtrenner 217
- für Wasserzähler, mit Systemtrenner BA „VO“ 216
- für Wasserzähler, ohne Systemtrenner 216

Standrohrunterteil 221

- für Wasserzähler 222
- für Wasserzähler 224
- mit abnehmbaren Griffen 224
- mit Wasserzähler 223
- LIGHT 225

Steckschloss 40

Storz

- Dichtring für Druckbetrieb -D- 49
- Dichtring für Druck-Saugbetrieb -DS- 47
- Dichtring für Druck-Saugbetrieb -DS- 48
- Dichtring für Druck-Saugbetrieb -DS- 49
- Druckkupplung für Außeneinband 16
- Knagge 46
- Saugkupplung für Außeneinband gezahnt 10-11
- Saugkupplung für Außeneinband 6-9
- Saugkupplung mit einem Kupplungsgriff 11
- Saugkupplung mit klappb. Kupplungsgriffen 12
- Saugkupplungen mit Bund, ohne Halbschalen 13-14
- kupplung mit Ablasshahn 38
- kupplung mit Auslaufventil und Systemtrenner 39
- kupplung mit Entnahme 39

Systemtrenner

- BA „S“ 150
- BA „VO“ 153
- BA „VO“ mit Storzkupplung 153
- B-FW „F2“ 158
- „F1“ Dichtungssatz 160

Stützkrümmer 247

T

Tabelle Flanschabmessungen 131

Tankwagen Schauglasarmaturen 114

Tankwagen Vaterteil Schlauchverschraubung 112

Tankwagenkupplung MK nach DIN 28450 112

Tankwagenkupplung VK nach DIN 28450 113

Trinkwasserschlauch Aquaman® 136

Turbo Strahlrohr mit Schaltbügel 250

U

Übergangsstück

- AR mit Verriegelung auf Storz 85
- DSP auf DSP mit Verriegelung, fest 85
- GOST auf GOST, fest 58

- Instantaneous Vaterteil auf Instantaneous Vaterteil 69
- NH Außengewinde auf Rohrinnengewinde, fest 94
- NH Innengewinde auf Rohraußengewinde, drehbar 95
- NH Innengewinde auf Rohraußengewinde, fest 94
- NOR auf NOR, fest 64
- Storz auf Flansch, fest 44
- Storz auf Storz, drehbar 42
- Storz auf Storz, drehbar 43

Universal Kupplungsschlüssel für BSRT Kupplungen 75

Untersatz für BA „VO“ 154

V

Vaterteil

- Blindkupplung Instantaneous mit Kette 69
- Festkupplung Instantaneous mit Außengewinde 68
- Festkupplung Instantaneous mit Innengewinde 67
- Festkupplung UNI mit Innengewinde, fest 100
- Saugblinddeckel mit Außenrundgewinde und Kette 75

Ventiloberteile für Standrohre mit Absperrung 218

Verteiler

- mit Kugelhahnabsperrung 261-262
- mit Ventilabsperrung 260

W

Wasserschild 251

Z

Zumischer 254

Zusatzfuß für Standrohr 238

Zwischenstück für Systemtrenner “S“ mit Sieb 150

Index
Index

A	Page
Adapter	
- AR to Storz with locking ring	85
- Barcelona with female BSP thread	88
- Barcelona with male BSP thread	89
- British Standard Round Thread female with female thread	72
- British Standard Round Thread female with male thread	73
- British Standard Round Thread male with female thread	73
- British Standard Round Thread male with male thread	74
- Cam & Groove coupling with female BSP thread Type A	120
- Cam & Groove coupling with female BSP thread Type D	122
- Cam & Groove coupling with male BSP thread Type B	121
- Cam & Groove coupling with male BSP thread Type F	123
- Claw with female thread DN 40	104
- Claw coupling „P“ with female thread DN 40	109
- Claw with male thread DN 40	105
- Claw coupling „P“ with male thread DN 40	109
- DSP to DSP with locking ring, fixed	85
- DSP/AR with female BSP thread and locking ring	82
- DSP/AR with female BSP thread without locking ring	83
- DSP/AR with male BSP thread and locking ring	83
- DSP/AR with male BSP thread without locking ring	84
- GEKA® plus K, with female thread	105
- GEKA® plus K, with male thread	105
- GOST with female BSP thread	55
- GOST with male BSP thread	56
- Guillemin with female BSP thread and locking ring	78
- Guillemin with female BSP thread and locking ring	79
- Guillemin with female BSP thread F30 without locking ring	79
- Guillemin with male BSP thread and locking ring	80
- Guillemin with male BSP thread without locking ring	80
- Instantaneous female with female BSP thread	66
- Instantaneous female with male BSP thread	67
- Instantaneous male with female BSP thread	67
- Instantaneous male with male BSP thread	68
- NOR with female BSP thread	61
- NOR with male BSP thread	62
- NOR to NOR, fixed	64
- Storz with female BSP thread and locking mechanism	23
- Storz with female BSP thread and metal sealing surface	31
- Storz with female BSP thread	17 -20
- Storz with female BSP thread with lock, swivel	23
- Storz with female BSP thread, swivel at all times	24
- Storz with female BSP thread, swivel	21-22
- Storz with female NH thread	24
- Storz with female NPT thread	25
- Storz with male BSP thread, with locking mechanism	30
- Storz with male BSP thread and metal sealing surface	32
- Storz with male BSP thread	25-29
- Storz with male BSP thread with lock, swivel	29
- Storz with male NH thread	30
- Storz with male NPT thread with lock, swivel	31
- Storz with male thread, swivel	28
- Tank truck coupling MK with female BSP thread DIN 28450	112
- Tank truck coupling VK with female BSP thread DIN 28450	113
- Threaded (male BSP thread to female BSP thread)	132
- UNI female to female BSP threaded, fixed	98
- UNI female to female BSP threaded, swivel	99
- UNI female to male BSP threaded, swivel	99

Automatic air bleed valve 38

B

Backflow preventer
- BA „S“ 150
- BA „VO“ 153
- BA „VO“ with Storz coupling 153
- B-FW „F2“ 159

Blank cap
- 5 ½“ female BSP thread 118
- 5 ½“ male BSP thread 118
- Barcelona with chain 89
- British Standard Round Thread female with chain 74
- British Standard Round Thread male blank plug with chain 75
- Cam & Groove female Type DC 123
- Cam & Groove male Type DP 124
- Claw, without chain 105
- DSP with locking ring and chain 84
- GEKA® plus K, without chain 103
- GOST with chain 57
- Guillemin with locking ring and chain 81
- Instantaneous female with chain 68
- Instantaneous male with chain 69
- MB DIN 28450 , without chain 114
- NH female thread without chain 95
- NOR with chain and lock 63
- NOR with chain 63

  Nor with outlet valve 63
- Storz for pressure and suction applications with chain 33-35
- Storz with drain valve or air bleed valve 37
- Storz with folding handles and chain 36-37
- Storz with lock and chain 36
- UNI male threaded Typ A without chain 101
- VB DIN 28450 , without chain 113

Bonnet for standpipe with shut-off 218

Branchpipe
- holder 247
- Jet/Spray 244
- Jet/Spray with water curtain device 245
- Specification Jet/Spray 246

C

Circlip
- for filter 227
- for Storz coupling 50
- remover 50

  Clamps with bolts and nuts DIN 2817 15

  Clocks in Storz and NOR design 52

  Collecting head 264

Comparison of water meters ISO and MID values 168, 170

Compensator for flushing and hydrant testing 206

Configurator
- Aquaman® drinking hoses 137
- portable water distributors 210

Connection piece for Backflow preventer “S” with filter 150

Cross divider 266

D

Divider Breeching
- with ball valve 261-262
- with screw down 260

E

Ejector mandrel for BA „VO“ 154

Elbow 220

Elbow with Storz coupling 265

End cap with triangular boss, seal and chain 33

Extension set for „F1“ and all B-FW 163

External binding with wire 144

F

Female thread ball valve 270

Flange
- dimensions table 131
- with female BSP thread 130
- with male BSP thread 130

Flat gaskets for couplings with female BSP thread 128

Flow Conditioners 203

Flushing and desinfection appliance 236 -237

G

Gate valve 270
Grip plate for standpipes 225

H

Handel for Storz coupling 45
Hand wheel for bonnets 219
Holding device for Storz fittings 40-41
Holding device with drain tap for Storz fittings 41
Hose coupling
- Barcelona delivery hose coupling 88
- British Standard Round Thread suction hose coupling 72
- Cam & Groove coupling with hose tail Type C 121
- Cam & Groove coupling with hose tail Type E 122
- Claw coupling „P“ hose tail, fixed 108
- Claw hose coupling DN 40 104
- DSP/AR multiserrated with locking ring 82
- Female hose coupling 5 ½“ with security collar to DIN 2817 116
- GEKA® plus K, fixed tail 104
- GEKA® plus XK 104
- GOST coupling with FWZ segmented binding 54
- GOST delivery hose coupling 54
- Guillemin multiserrated with locking ring 78
- Instantaneous delivery 66
- male hose tail for tank truck 112
- NOR delivery hose coupling 60
- Storz delivery for external binding PN16 16
- Storz suction for external binding 6-9
- Storz multiserrated 10-11
- Storz with folding handle 11
- Storz with folding handles 12
- Storz with FWZ segmented binding 16-17
- Storz with security collar to DIN 2817-3, without clamps 13-14
- UNI Type A 98
- tail Storz with nitrile rubber black 47
- binder „Perfekt“ 146
- labeling 142
- protection ramp, solid rubber 145
- shut-off valve 225
- sleeve 146

washing attachment 145
- Aquaman®Drinking water hose 136
- MAXIMUS Coated single jacket fire hose red 139
- MERCURY Uncoated single jacket fire hose white 138
- SPARTACUS Inside and outside rubberized fire hose red 140
- TACITUS Inside and outside rubberized multipurpose hose black 141

Hydrant
- adapter 196, 229
- tester with MID meter 202
- tester with MID water meter and data logger 203

I

Inductor
- with handle, body gun metal 254
- without handle, body gun metal 254

Inspection
- & replacement of defective parts Backflow Preventer „F1“ 165
- & replacement of defective parts Backflow Preventer BA 165
- & replacement of defective parts Backflow Preventer B-FW „F2“ 166

K

Key
- British version 234
- for HV 80 and cap for hydrants 241
- for hydrant cap 242
- for covering 233
- for overground hydrant 233
- for underground hydrants 232
- for underground hydrants, two parts model 232

Kit for Sight glass 206

L

Landing valve 267

M

Minimum requirements according to DIN EN 16712-3 2014 258

Mortise lock 40

N

Nipple

- 5 ½“ DIN 11 male to 4“ male BSP thread, fixed 117
- 5 ½“ DIN 11 male to 5 ½“ male BSP thread, fixed 117
- male BSP thread to male BSP thread 133-134

Nozzle

- Euro nozzle DIN EN 671 249
- Fog nozzle 248
- Forest fire fighting nozzle 250
- Heavy foam nozzle 257
- HS nozzle 247
- Medium foam nozzle 256
- Multi purpose nozzle 249
- Turbo nozzle with shift lever 250
- Specification for HS nozzle 248

O

Operation backflow preventer

- „F1“ and B-FW „F2“ 161
- BA „S“ 151
- BA „VO“ 156

P

Pedestal for BA „VO“ 154

Pick up hose for foam liquids 255

Plug

- for hydrant LRT and Bayonet 197
- for underground hydrant SST 214
- for underground hydrant with female square 240
- for underground hydrant with male square 240
- for underground hydrant with male square 241

Pneumatic test stand 185

Pressure gauge 144

Protection cap for standpipe foot 228

R

Pylone standpipe with Plug for underground hydrant 212

Reducer

- 5 ½“ DIN 11 female to male BSP thread, fixed 116
- 5 ½“ DIN 11 male to female BSP thread, fixed 117
- GOST to GOST, fixed 58
- Instantaneous male to Instantaneous male, fixed 69
- NH female thread to male BSP threaded, fixed 94
- NH female thread to male BSP threaded, swivel 95
- NH male thread to female BSP threaded, fixed 94
- NH female thread to female BSP threaded socket, swivel PIN Lug 93
- NH female thread to female BSP threaded socket, fixed 92
- NH male thread to male BSP threaded nipple, fixed 93
- NH threaded hose coupling for external binding 92
- Storz to flange , fixed 44-45
- Storz to Storz, swivel 42
- Storz to Storz system, swivel 43

Roll car for standpipe DN 80 229

S

Safety

- clamp 147
- lock 148
- lock for overground hydrants 242
- Plug for underground hydrant HV 80 241

Sampling valve 220

Screw connection with swivel nut 268

Screw in tool for swivel Storz couplings 51

Seal

- Barcelona 90
- British Standard Round Thread 76
- Guillemin 81
- NOR 64
- for norwegian standpipes foot 199

- Instantaneous seals for female 70
- for ship to shore connection 270
- for standpipe 226
- Storz for delivery and suction operation 47-49
- Storz for delivery operation 49
- protection for water meters 228

Sealing material for couplings 129
Ship fire hydrant valve 269
Ship to shore connection, DIN 86201 269
Sight glass
- for tank truck fitting 205
- with Storz inlet/ outlet 114

Sockets (female BSP thread to female BSP thread) 133
Spanner
- GOST coupling 58
- for Guillemin couplings 86
- for NH couplings (PIN Lug) 96
- for NOR couplings 64
- for Storz couplings 51
- Universal for British Standard Round Thread couplings 75

Spare parts
- for Backflow preventer BA "F1" 160
- for backflow preventer BA „S" 152
- for Backflow preventer BA „VO" 155
- for Backflow preventer B-FW "F2" 159
- for landing valve 268
- for LRT and Bayonet Standpipes 197
- for norwegian standpipes 199
- for Storz couplings with sleeve lock 52

Standpipe
- Type Bayonet 194
- Type „DSP" 200
- Type „LRT" 194-196
- Type „Nor" 198
- Type „Storz" 167-192, 201-204
- base 221 - 225
- caps 184
- filter 227
- foot 226
- head 216 - 218

Hybrid Standpipe 182
Storz couplings
- with drain tap 38
- with drain valves 39
- with drain valves and backflow preventer 39

Storz head (nut) 46
Suction strainer with non-return valve and drain arrangement 266

T

test case set BA and B-FW 163
Test kit for backflow preventer BA with case 162
Testing Standpipe MID for underground hydrants 204

W

Water shield
- with adjustable flow regulator 252
- with non-adjustable flow regulator 251
- Specifications for water shields 252

Wire mesh basket for supply lines 267

Allgemeine Geschäftsbedingungen
(Stand: 01. Januar 2021)

§ 1 Allgemeines, Geltungsbereich
(1) Die vorliegenden Allgemeinen Verkaufsbedingungen (AVB) gelten für alle unsere Geschäftsbeziehungen mit unseren Kunden (nachfolgend: "Käufer"). Die AVB gelten nur, wenn der Käufer Unternehmer (§ 14 BGB), eine juristische Person des öffentlichen Rechts oder ein öffentlich-rechtliches Sondervermögen ist.
(2) Die AVB gelten insbesondere für Verträge über den Verkauf und/oder die Lieferung beweglicher Sachen (im Folgenden auch: "Ware"), ohne Rücksicht darauf, ob wir die Ware selbst herstellen oder bei Zulieferern einkaufen (§§ 433, 651 BGB). Die AVB gelten in ihrer jeweiligen Fassung als Rahmenvereinbarung auch für künftige Verträge über den Verkauf und/oder die Lieferung beweglicher Sachen mit demselben Käufer, ohne dass wir in jedem Einzelfall wieder auf diese hinweisen müssten.

(3) Unsere AVB gelten ausschließlich. Abweichende, entgegenstehende oder ergänzende Allgemeine Geschäftsbedingungen des Käufers werden nur dann und insoweit Vertragsbestandteil, als wir ihrer Geltung ausdrücklich zugestimmt haben. Dieses Zustimmungserfordernis gilt in jedem Fall, beispielsweise auch dann, wenn wir in Kenntnis der AGB des Käufers die Lieferung an ihn vorbehaltlos ausführen.

(4) Im Einzelfall getroffene, individuelle Vereinbarungen mit dem Käufer (einschließlich Nebenabreden, Ergänzungen und Änderungen) haben in jedem Fall Vorrang vor diesen AVB. Für den Inhalt derartiger Vereinbarungen ist ein schriftlicher Vertrag beziehungsweise unsere schriftliche Bestätigung maßgebend.

(5) Rechtserhebliche Erklärungen und Anzeigen, die nach Vertragsschluss vom Käufer uns gegenüber abzugeben sind (z.B. Fristsetzungen, Mängelanzeigen, Erklärung von Rücktritt oder Minderung), bedürfen zu ihrer Wirksamkeit der Schriftform.

(6) Hinweise auf die Geltung gesetzlicher Vorschriften haben nur klarstellende Bedeutung. Auch ohne eine derartige Klarstellung gelten daher die gesetzlichen Vorschriften, soweit sie in diesen AVB nicht unmittelbar abgeändert oder ausdrücklich ausgeschlossen werden.

§ 2 Vertragsschluss
(1) Unsere Angebote sind freibleibend und unverbindlich. Dies gilt auch, wenn wir dem Käufer Kataloge, technische Dokumentationen (z.B. Zeichnungen, Pläne, Berechnungen, Kalkulationen, Verweisungen auf DIN-Normen), sonstige Produktbeschreibungen oder Unterlagen – auch in elektronischer Form – überlassen haben, an denen wir uns Eigentums- und Urheberrechte vorbehalten.

(2) Die Bestellung der Ware durch den Käufer gilt als verbindliches Vertragsangebot. Sofern sich aus der Bestellung nichts anderes ergibt, sind wir berechtigt, dieses Vertragsangebot innerhalb von 2 Wochen nach seinem Zugang bei uns anzunehmen.
(3) Die Annahme kann entweder schriftlich (z.B. durch Auftragsbestätigung) oder durch Auslieferung der Ware an den Käufer erklärt werden.

§ 3 Lieferfrist und Lieferverzug, Selbstbelieferungsvorbehalt
(1) Die Lieferfrist wird individuell vereinbart beziehungsweise von uns bei Annahme der Bestellung angegeben.

(2) Sofern wir verbindliche Lieferfristen aus Gründen, die wir nicht zu vertreten haben, nicht einhalten können (Nichtverfügbarkeit der Leistung), werden wir den Käufer hierüber unverzüglich informieren und gleichzeitig die voraussichtliche neue Lieferfrist mitteilen. Ist die Leistung auch innerhalb der neuen Lieferfrist nicht verfügbar, sind wir berechtigt, ganz oder teilweise vom Vertrag zurückzutreten. Eine bereits erbrachte Gegenleistung des Käufers werden wir unverzüglich erstatten. Als Fall der Nichtverfügbarkeit der Leistung in diesem Sinne gilt insbesondere die nicht rechtzeitige Selbstbelieferung durch unseren Zulieferer, wenn wir ein kongruentes Deckungsgeschäft abgeschlossen haben. Unsere gesetzlichen Rücktritts- und Kündigungsrechte sowie die gesetzlichen Vorschriften über die Abwicklung des Vertrags bei einem Ausschluss der Leistungspflicht (z.B. Unmöglichkeit oder Unzumutbarkeit der Leistung und/oder Nacherfüllung) bleiben unberührt. Unberührt bleiben auch die Rücktritts- und Kündigungsrechte des Käufers gemäß § 7 AVB.

(3) Der Eintritt unseres Lieferverzuges bestimmt sich nach den gesetzlichen Vorschriften. In jedem Fall ist aber eine Mahnung durch den Käufer erforderlich.

(4) Ist bei uns bestellte Ware nicht oder nicht rechtzeitig verfügbar, weil wir trotz Abschluss eines entsprechenden Kaufvertrages ohne unser eigenes Verschulden von unserem Lieferanten nicht mit einer Ware beliefert werden können, sind wir zum Rücktritt vom Vertrag berechtigt (Selbstlieferungsvorbehalt). Wir werden unsere Kunden hiervon unverzüglich unterrichten und ihnen die von ihnen bereits erbrachte Gegenleistung unverzüglich erstatten. Unabhängig davon werden wir unseren Kunden - wenn möglich - die Lieferung eines ähnlichen Produktes vorschlagen.

§ 4 Lieferung, Gefahrübergang, Abnahme, Annahmeverzug
(1) Die Lieferung erfolgt ab Lager, wo auch der Erfüllungsort ist. Auf Verlangen und Kosten des Käufers wird die Ware an einen anderen Bestimmungsort versandt (Versendungskauf). Soweit nicht etwas anderes vereinbart ist, sind wir berechtigt, die Art der Versendung (insbesondere Transportunternehmen, Versandweg, Verpackung) selbst zu bestimmen.
(2) Die Gefahr des zufälligen Untergangs und der zufälligen Verschlechterung der Ware geht spätestens mit der Übergabe auf den Käufer über. Beim Versendungskauf geht jedoch die Gefahr des zufälligen Untergangs und der zufälligen Verschlechterung der Ware sowie die Verzögerungsgefahr bereits mit Auslieferung der Ware an den Spediteur, den Frachtführer oder der sonst zur Ausführung der Versendung bestimmten Person oder Anstalt über. Soweit eine Abnahme vereinbart ist, ist diese für den Gefahrübergang maßgebend. Auch im Übrigen gelten für eine vereinbarte Abnahme die gesetzlichen Vorschriften des Werkvertragsrechts entsprechend. Der Übergabe beziehungsweise Abnahme steht es gleich, wenn der Käufer im Verzug der Annahme ist.

(3) Kommt der Käufer in Annahmeverzug, unterlässt er eine Mitwirkungshandlung oder verzögert sich unsere Lieferung aus anderen, vom Käufer zu vertretenden Gründen, so sind wir berechtigt, Ersatz des hieraus entstehenden Schadens einschließlich Mehraufwendungen (z.B. Lagerkosten) zu verlangen. Hierfür berechnen wir eine pauschale Entschädigung in Höhe von 0,25 % des Lieferwertes pro Kalendertag, beginnend mit der Lieferfrist beziehungsweise – mangels einer Lieferfrist – mit der Mitteilung der Versandbereitschaft der Ware.

(4) Bei Nichtabnahme oder Rückgabe der Ware berechnen wir eine pauschale Entschädigung in Höhe von 20 % des Lieferwertes. Der Nachweis eines höheren Schadens und unsere gesetzlichen Ansprüche (insbesondere Ersatz von Mehraufwendungen, angemessene Entschädigung, Kündigung) bleiben unberührt; die Pauschale ist aber auf weitergehende Geldansprüche anzurechnen. Dem Käufer bleibt der Nachweis gestattet, dass uns überhaupt kein oder nur ein wesentlich geringerer Schaden als vorstehende Pauschale entstanden ist. Eine Retoure oder Reklamation muss schriftlich angemeldet werden. Ohne eine zugewiesene Retourennummer wird eine Reklamation/Retoure nicht akzeptiert.

(5) Der Verkäufer behält sich das Recht vor, im Falle nicht richtiger oder nicht ordnungsgemäßer Selbstbelieferung vom Vertrag zurückzutreten. Dies gilt nur für den Fall, dass die Nichtlieferung nicht vom Verkäufer zu vertreten ist und dieser mit der gebotenen Sorgfalt ein konkretes Deckungsgeschäft mit dem Zulieferer abgeschlossen hat. Der Verkäufer wird alle zumutbaren Anstrengungen unternehmen, um die Ware zu beschaffen. Im Falle der Nichtverfügbarkeit oder der nur teilweisen Verfügbarkeit der Ware wird der Kunde unverzüglich informiert und die Gegenleistung unverzüglich erstattet.

§ 5 Preise und Zahlungsbedingungen
(1) Sofern im Einzelfall nichts anderes vereinbart ist, gelten unsere jeweils zum Zeitpunkt des Vertragsschlusses aktuellen Preise, und zwar ab Lager, zuzüglich gesetzlicher Umsatzsteuer und Verpackung. Montage, Inbetriebnahme, Einregelung oder ähnliche Leistungen werden auf Wunsch ausgeführt und die Kosten hierfür gesondert in Rechnung gestellt.

(2) Der Mindestauftragswert beträgt EUR 100,00. Aufträge unter diesem Wert werden mit einem Mindermengenzuschlag von EUR 25,00 berechnet.

(3) Beim Versendungskauf (§ 4 Abs. 1 AVB) trägt der Käufer die Transportkosten ab Lager und die Kosten einer gegebenenfalls vom Käufer gewünschten Transportversicherung. Etwaige Zölle, Gebühren, Steuern und sonstige öffentliche Abgaben trägt der Käufer. Transport- und alle sonstigen Verpackungen, nach Maßgabe der Verpackungsverordnung, nehmen wir nicht zurück, sie werden Eigentum des Käufers; ausgenommen sind Paletten.

(4) Der Kaufpreis ist fällig und zu zahlen innerhalb von 30 Tagen ab Rechnungsstellung und Lieferung beziehungsweise Abnahme der Ware. Bei Verträgen mit einem Lieferwert von mehr als EUR 5.000,00 sind wir jedoch berechtigt, eine Anzahlung in Höhe von 20 % des Kaufpreises zu verlangen. Die Anzahlung ist fällig und zu zahlen innerhalb von 14 Tagen ab Rechnungsstellung. Bei der Zahlung innerhalb von 14 Tagen nach Rechnungsdatum gewähren wir 2 % Skonto auf den Rechnungsbetrag.

(5) Mit Ablauf vorstehender Zahlungsfrist kommt der Käufer in Verzug. Der Kaufpreis ist während des Verzugs zum jeweils geltenden gesetzlichen Verzugszinssatz zu verzinsen. Wir behalten uns die Geltendmachung eines weitergehenden Verzugsschadens vor. Gegenüber Kaufleuten bleibt unser Anspruch auf den kaufmännischen Fälligkeitszins (§ 353 HGB) unberührt.

(6) Dem Käufer stehen Aufrechnungs- oder Zurückbehaltungsrechte nur insoweit zu, als sein Anspruch rechtskräftig festgestellt oder unbestritten ist. Bei Mängeln der Lieferung bleibt § 7 Abs. 6 unberührt.

(7) Wird nach Abschluss des Vertrags erkennbar, dass unser Anspruch auf den Kaufpreis durch mangelnde Leistungsfähigkeit des Käufers gefährdet wird (z.B. bei Zahlungsverzug im Zusammenhang mit anderen Lieferungen oder durch Antrag auf Eröffnung eines Insolvenzverfahrens), so sind wir nach den gesetzlichen Vorschriften zur Leistungsverweigerung und – gegebenenfalls nach Fristsetzung – zum Rücktritt vom Vertrag berechtigt (§ 321 BGB). Bei Verträgen über die Herstellung unvertretbarer Sachen (Einzelanfertigungen) können wir den Rücktritt sofort erklären. Die gesetzlichen Regelungen über die Entbehrlichkeit der Fristsetzung bleiben unberührt.

§ 6 Eigentumsvorbehalt
(1) Bis zur vollständigen Bezahlung aller unserer gegenwärtigen und künftigen Forderungen aus dem Kaufvertrag und einer laufenden Geschäftsbeziehung (gesicherte Forderungen) behalten wir uns das Eigentum an den verkauften Waren vor.

(2) Die unter Eigentumsvorbehalt stehenden Waren dürfen vor vollständiger Bezahlung der gesicherten Forderungen weder an Dritte verpfändet, noch zur Sicherheit übereignet werden. Der Käufer hat uns unverzüglich schriftlich zu benachrichtigen, wenn und soweit Zugriffe Dritter auf die uns gehörenden Waren erfolgen.

(3) Bei vertragswidrigem Verhalten des Käufers, insbesondere bei Nichtzahlung des fälligen Kaufpreises, sind wir berechtigt, nach den gesetzlichen Vorschriften vom Vertrag zurückzutreten oder/und die Ware auf Grund des Eigentumsvorbehalts heraus zu verlangen. Das Herausgabeverlangen beinhaltet nicht zugleich die Erklärung des Rücktritts; wir sind vielmehr berechtigt, lediglich die Ware heraus zu verlangen und uns den Rücktritt vor zu behalten. Zahlt der Käufer den fälligen Kaufpreis nicht, dürfen wir diese Rechte nur geltend machen, wenn wir dem Käufer zuvor erfolglos eine angemessene Frist zur Zahlung gesetzt haben oder eine derartige Fristsetzung nach den gesetzlichen Vorschriften entbehrlich ist.

(4) Der Käufer ist befugt, die unter Eigentumsvorbehalt stehenden Waren im ordnungsgemäßen Geschäftsgang weiter zu veräußern und/oder zu verarbeiten. In diesem Fall gelten ergänzend die nachfolgenden Bestimmungen.
(a) Der Eigentumsvorbehalt erstreckt sich auf die durch Verarbeitung, Vermischung oder Verbindung unserer Waren entstehenden Erzeugnisse zu deren vollem Wert, wobei wir als Hersteller gelten. Bleibt bei einer Verarbeitung, Vermischung oder Verbindung mit Waren Dritter deren Eigentumsrecht bestehen, so erwerben wir Miteigentum im Verhältnis der Rechnungswerte der verarbeiteten, vermischten oder verbundenen Waren. Im Übrigen gilt für das entstehende Erzeugnis das Gleiche wie für die unter Eigentumsvorbehalt gelieferte Ware.
(b) Die aus dem Weiterverkauf der Ware oder des Erzeugnisses entstehenden Forderungen gegen Dritte tritt der Käufer schon jetzt insgesamt, beziehungsweise in Höhe unseres etwaigen Miteigentumsanteils, gemäß vorstehendem Absatz zur Sicherheit an uns ab. Wir nehmen die Abtretung an. Die in Abs. 2 genannten Pflichten des Käufers gelten auch in Ansehung der abgetretenen Forderungen.
(c) Zur Einziehung der Forderung bleibt der Käufer neben uns ermächtigt. Wir verpflichten uns, die Forderung nicht einzuziehen, solange der Käufer seinen Zahlungsverpflichtungen uns gegenüber nachkommt, nicht in Zahlungsverzug gerät, kein Antrag auf Eröffnung eines Insolvenzverfahrens gestellt ist und kein sonstiger Mangel seiner Leistungsfähigkeit vorliegt. Ist dies aber der Fall, so können wir verlangen, dass der Käufer uns die abgetretenen Forderungen und deren Schuldner bekannt gibt, alle zum Einzug erforderlichen Angaben macht, die dazugehörigen Unterlagen aushändigt und den Schuldnern (Dritten) die Abtretung anzeigt.
(d) Übersteigt der realisierbare Wert der Sicherheiten unsere Forderungen um mehr als 20%, werden wir auf Verlangen des Käufers Sicherheiten nach unserer Wahl freigeben.

§ 7 Mängelansprüche des Käufers
(1) Für die Rechte des Käufers bei Sach- und Rechtsmängeln (einschließlich Falsch- und Minderlieferung sowie unsachgemäßer Montage oder mangelhafter Montageanleitung) gelten die gesetzlichen Vorschriften, soweit im nachfolgenden nichts anderes bestimmt ist. In allen Fällen unberührt bleiben die gesetzlichen Sondervorschriften bei Endlieferung der Ware an einen Verbraucher (Lieferantenregress gemäß §§ 478, 479 BGB).

(2) Grundlage unserer Mängelhaftung ist vor allem die über die Beschaffenheit der Ware getroffene Vereinbarung. Als Vereinbarung über die Beschaffenheit der Ware gelten alle Produktbeschreibungen, die Gegenstand des einzelnen Vertrages sind; es macht hierbei keinen Unterschied, ob die Produktbeschreibung vom Käufer, vom Hersteller oder von uns stammt.

(3) Soweit die Beschaffenheit nicht vereinbart wurde, ist nach der gesetzlichen Regelung zu beurteilen, ob ein Mangel vorliegt oder nicht (§ 434 Abs.1 BGB). Für öffentliche Äußerungen des Herstellers oder sonstiger Dritter (z.B. Werbeaussagen) übernehmen wir jedoch keine Haftung.

(4) Die Mängelansprüche des Käufers setzen voraus, dass er seinen gesetzlichen Untersuchungs- und Rügepflichten (§§ 377, 381 HGB) nachgekommen ist. Zeigt sich bei der Untersuchung oder später ein Mangel, so ist uns hiervon unverzüglich schriftlich Anzeige zu machen. Als unverzüglich gilt die Anzeige, wenn sie innerhalb von zwei Wochen erfolgt, wobei zur Fristwahrung die rechtzeitige Absendung der Anzeige genügt. Unabhängig von dieser Untersuchungs- und Rügepflicht hat der Käufer offensichtliche Mängel (einschließlich Falsch- und Minderlieferung) innerhalb von zwei Wochen ab Lieferung schriftlich anzuzeigen,

wobei auch hier zur Fristwahrung die rechtzeitige Absendung der Anzeige genügt. Versäumt der Käufer die ordnungsgemäße Untersuchung und/oder Mängelanzeige, ist unsere Haftung für den nicht angezeigten Mangel ausgeschlossen.

(5) Ist die gelieferte Sache mangelhaft, können wir zunächst wählen, ob wir Nacherfüllung durch Beseitigung des Mangels (Nachbesserung) oder durch Lieferung einer mangelfreien Sache (Ersatzlieferung) leisten. Unser Recht, die gewählte Art der Nacherfüllung unter den gesetzlichen Voraussetzungen zu verweigern, bleibt unberührt.

(6) Wir sind berechtigt, die geschuldete Nacherfüllung davon abhängig zu machen, dass der Käufer den fälligen Kaufpreis bezahlt. Der Käufer ist jedoch berechtigt, einen im Verhältnis zum Mangel angemessenen Teil des Kaufpreises zurückzubehalten.

(7) Der Käufer hat uns die zur geschuldeten Nacherfüllung erforderliche Zeit und Gelegenheit zu geben, insbesondere die beanstandete Ware zu Prüfungszwecken zu übergeben. Im Falle der Ersatzlieferung hat uns der Käufer die mangelhafte Sache nach den gesetzlichen Vorschriften zurückzugeben.

(8) Die zum Zweck der Prüfung und Nacherfüllung erforderlichen Aufwendungen, insbesondere Transport-, Wege-, Arbeits- und Materialkosten, tragen wir, wenn tatsächlich ein Mangel vorliegt. Stellt sich jedoch ein Mangelbeseitigungsverlangen des Käufers als unberechtigt heraus, können wir die hieraus entstandenen Kosten vom Käufer ersetzt verlangen.

(9) In dringenden Fällen, z.B. bei Gefährdung der Betriebssicherheit oder zur Abwehr unverhältnismäßiger Schäden, hat der Käufer das Recht, den Mangel selbst zu beseitigen und von uns Ersatz der hierzu objektiv erforderlichen Aufwendungen zu verlangen. Von einer derartigen Selbstvornahme sind wir unverzüglich, nach Möglichkeit vorher, zu benachrichtigen. Das Selbstvornahmerecht besteht nicht, wenn wir berechtigt wären, eine entsprechende Nacherfüllung nach den gesetzlichen Vorschriften zu verweigern.

(10) Wenn die Nacherfüllung fehlgeschlagen ist oder eine für die Nacherfüllung vom Käufer zu setzende angemessene Frist erfolglos abgelaufen oder nach den gesetzlichen Vorschriften entbehrlich ist, kann der Käufer vom Kaufvertrag zurücktreten oder den Kaufpreis mindern. Bei einem unerheblichen Mangel besteht jedoch kein Rücktrittsrecht.

(11) Ansprüche des Käufers auf Schadensersatz beziehungsweise Ersatz vergeblicher Aufwendungen bestehen nur nach Maßgabe von § 8 und sind im Übrigen ausgeschlossen. Soweit sich aus diesen AVB einschließlich der nachfolgenden Bestimmungen nichts anderes ergibt, haften wir bei einer Verletzung von vertraglichen und außervertraglichen Pflichten nach den einschlägigen gesetzlichen Vorschriften. Aufwendungen bestehen nur nach Maßgabe von § 8 und sind im Übrigen ausgeschlossen.

§ 8 Sonstige Haftung
(1) Auf Schadensersatz haften wir – gleich aus welchem Rechtsgrund – bei Vorsatz und grober Fahrlässigkeit. Bei einfacher Fahrlässigkeit haften wir nur:
a) für Schäden aus der Verletzung des Lebens, des Körpers oder der Gesundheit,
b) für Schäden aus der Verletzung einer wesentlichen Vertragspflicht (Verpflichtung, deren Erfüllung die ordnungsgemäße Durchführung des Vertrags überhaupt erst ermöglicht und auf deren Einhaltung der Vertragspartner regelmäßig vertraut und vertrauen darf); in diesem Fall ist unsere Haftung jedoch auf den Ersatz des vorhersehbaren, typischerweise eintretenden Schadens begrenzt.

(2) Die sich aus Abs. 2 ergebenden Haftungsbeschränkungen gelten nicht, soweit wir einen Mangel arglistig verschwiegen oder eine Garantie für die Beschaffenheit der Ware übernommen haben.

(3) Wegen einer Pflichtverletzung, die nicht in einem Mangel besteht, kann der Käufer nur zurücktreten oder kündigen, wenn wir die Pflichtverletzung zu vertreten haben. Ein freies Kündigungsrecht des Käufers (insbesondere gemäß §§ 651, 649 BGB) wird ausgeschlossen. Im Übrigen gelten die gesetzlichen Voraussetzungen und Rechtsfolgen.

§ 9 Verjährung
(1) Abweichend von § 438 Abs. 1 Nr. 3 BGB beträgt die allgemeine Verjährungsfrist für Ansprüche aus Sach- und Rechtsmängeln ein Jahr ab Ablieferung. Soweit eine Abnahme vereinbart ist, beginnt die Verjährung mit der Abnahme.

(2) Handelt es sich bei der Ware jedoch um eine Sache, die entsprechend ihrer üblichen Verwendungsweise für ein Bauwerk verwendet worden ist und dessen Mangelhaftigkeit verursacht hat (Baustoff), beträgt die Verjährungsfrist gemäß der gesetzlichen Regelung 5 Jahre ab Ablieferung (§ 438 Abs. 1 Nr. 2 BGB). Unberührt bleiben auch gesetzliche Sonderregelungen für dingliche Herausgabeansprüche Dritter (§ 438 Abs. 1 Nr. 1 BGB), bei Arglist des Verkäufers (§ 438 Abs. 3 BGB) und für Ansprüche im Lieferantenregress bei Endlieferung an einen Verbraucher (§ 479 BGB).

(3) Die vorstehenden Verjährungsfristen des Kaufrechts gelten auch für vertragliche und außervertragliche Schadensersatzansprüche des Käufers, die auf einem Mangel der Ware beruhen, es sei denn die Anwendung der regelmäßigen gesetzlichen Verjährung (§§ 195, 199 BGB) würde im Einzelfall zu einer kürzeren Verjährung führen. Die Verjährungsfristen des Produkthaftungsgesetzes bleiben in jedem Fall unberührt. Ansonsten gelten für Schadensersatzansprüche des Käufers gem. § 8 ausschließlich die gesetzlichen Verjährungsfristen.

§ 10 Rechtswahl und Gerichtsstand
(1) Für diese AVB und alle Rechtsbeziehungen zwischen uns und dem Käufer gilt das Recht der Bundesrepublik Deutschland unter Ausschluss aller internationalen und supranationalen (Vertrags-) Rechtsordnungen, insbesondere des UN-Kaufrechts. Voraussetzungen und Wirkungen des Eigentumsvorbehalts gemäß § 6 unterliegen hingegen dem Recht am jeweiligen Lagerort der Sache, soweit danach die getroffene Rechtswahl zugunsten des deutschen Rechts unzulässig oder unwirksam ist.

(2) Ist der Käufer Kaufmann im Sinne des Handelsgesetzbuchs, juristische Person des öffentlichen Rechts oder ein öffentlich-rechtliches Sondervermögen, ist ausschließlicher - auch internationaler – Gerichtsstand für alle sich aus dem Vertragsverhältnis unmittelbar oder mittelbar ergebenden Streitigkeiten unser Geschäftssitz in Speyer. Wir sind jedoch auch berechtigt, Klage am allgemeinen Gerichtsstand des Käufers zu erheben.

Alle Abbildungen, Beschreibungen und Abmessungen sowie Gewichte sind annähernd maßgebend. Durch die ständige Weiterentwicklung sind Änderungen vorbehalten.

Wird eine ausführliche Dokumentation bzw. Information von speziellen Produktionsartikeln benötigt, bitte wir diese separat anzufordern.

General terms and conditions
(as at January 1st 2021)

§ 1 General, Scope
(1) These general terms and conditions of sale shall form the basis of all business relations with the customer (referred to as "buyer"). The terms and conditions of sale only apply, when the buyer is an entrepreneur (as in § 14 German Civil Code), legal entity under public law or special fund under public law.

(2) The terms and conditions of sale apply particularly to contracts concerning sale and/or delivery of movable items (referred to as "goods"), regardless whether we produce the goods ourselves or purchase them from suppliers (§§ 433, 651 German Civil Code). The terms and conditions of sale shall also serve, in their particular version, as a general agreement for future contracts of sale and/or delivery of movable items with the same buyer, without further need to indicate this in every individual case.

(3) Our terms and conditions of sale apply exclusively. Any conflicting or deviating terms on the part of the buyer shall not be recognized as part of the contract, unless we expressly agree to them. This requirement of consent applies in any event, for example even if we, being aware of the buyer's general terms and conditions, execute delivery to it without reservation.

(4) Single agreements that were agreed upon with the buyer individually (including subsidiary agreements, amendments or modifications), in any case, have priority over these terms and conditions of sale. With regards to the content of those agreements a written contract or a confirmation in writing is decisive.

(5) Legally relevant declarations and statements, that are to be issued on the buyer's side towards us after the conclusion of the contract (e.g. deadlines, notice of defects, declaration of withdrawal or mitigation), need to be made in writing in order to be valid.

(6) References to the validity of statutory regulations shall only have clarifying significance. Therefore, the statutory regulations shall also apply without such a clarification insofar as they are not directly amended or are explicitly excluded in these terms and conditions of sale.

§ 2 Conclusion of contract
(1) Our offers remain without obligation and are not binding. This also applies if we leave catalogues, technical documents (e.g. drafts, blueprints, evaluations, calculations, references to DIN-standards), other product specifications or documentation – also in electronic form – to which we reserve all rights of ownership and copyright, at the buyer's disposal.

(2) The order for the goods placed by the buyer shall be deemed a binding offer to enter into a contract. If nothing else is specified in the order, we are entitled to accept this offer within two weeks from receipt of the purchase order at our company.

(3) Acceptance shall either be declared in writing (e.g. through order confirmation) or through the supply of goods to the customer.

§ 3 Delivery deadline and Delay in delivery, self-supply reservation
(1) The delivery deadline shall be agreed individually or shall be stated by the supplier upon acceptance of the order.

(2) If binding delivery deadlines cannot be met for reasons beyond our control (non-availability of the service), we shall inform the buyer thereof without delay and set an estimated new date of delivery at the same time. If the service remains unavailable within the new date of delivery, we are entitled to withdraw from the contract in part or in whole. Any consideration that may have already been provided will be reimbursed by us without delay. Deemed as case of non-availability of the service within this meaning, is in particular the late self-delivery by our component suppliers, if we have concluded a congruent hedging transaction. Our statutory rights of withdrawal and cancellation, as well as the legal provisions concerning completion of the contract if the obligation to perform is excluded (e.g. impossibility or unreasonableness of performance and/or subsequent performance) shall be unaffected. The buyers rights of withdrawal and cancellation § 7 of these terms and conditions of sale shall remain unaffected as well.

(3) The occurrence of a delay in delivery is determined in accordance with legal provisions. In any case, however, a reminder of the buyer is necessary.

(4) If goods ordered from us are not available or not available in time because we cannot be supplied with a product by our supplier despite the conclusion of a corresponding purchase contract without our own fault, we are entitled to withdraw from the contract (self-supply reservation). We shall inform our customers immediately of this and reimburse them immediately for any consideration already provided by them. Regardless of this, we will suggest to our customer the delivery of a similar product, if it`s possible.

§ 4 Delivery, Passing of risk, Acceptance, Default of acceptance
(1) Delivery is ex warehouse, which is also the place of performance. At request and expense of the buyer the goods shall be shipped to a different destination (sale by dispatch). If nothing else is agreed upon, we are entitled to choose the means of delivery (especially the shipping company, dispatch route, packaging) ourselves.

(2) The risk of accidental loss and deterioration of the goods transfer to the buyer at the latest when the goods are physically delivered at the place of destination. In case of sale by dispatch, the risk of accidental loss and deterioration of the goods as well as the risk of delay already transfers when the goods are handled over to the shipping agent, the freight forwarder or any other person or institution designated to transfer the delivery. If an acceptance procedure has been agreed upon, it shall be authoritative for the passing of risk. The statutory provisions of the law on contracts for services shall apply analogously in other respects to an agreed acceptance. It shall be deemed equivalent to the handover or acceptance if the buyer is in default of acceptance.

(3) If the buyer is in default of acceptance, if he fails to provide any act of assistance or if our delivery is delayed for other reasons of the buyer's responsibility, we are entitled to demand compensation for the damages caused, including additional expenses (e.g. storage costs). For this we shall charge a lump-sum indemnity of 0,25% of the delivery value per calendar day, beginning with the delivery deadline or – if no delivery deadline was set- with the notification that the goods are ready for shipment.

(4) In case of non-acceptance or return of the goods we charge a lump-sum indemnity of 20% of the delivery value. The proof of higher damages and our statutory claims (in particular reimbursement of additional expenses, reasonable compensation, termination) remain unaffected; the lump-sum is however to be offset against further monetary claims. The buyer remains at liberty to prove that a damage or depreciation has either not taken place at all or is substantially lower than the lump sum claimed. A complaint / return will not be accepted without an assigned return number.

§ 5 Prices and Terms of payment
(1) Unless agreed upon otherwise in a single case, our current prices at the particular date of the transaction apply on the basis ex warehouse, exclusive turnover tax and packaging. Assembly, initial operation, lining-up or similar services shall be executed on request and the costs shall be invoiced separately.

(2) The minimum order value is EUR 100,00. Orders below this value shall be charged with a minimum quantity surcharge of EUR 25,00.

(3) In the case of sale by dispatch (§ 4 Par. 1) the buyer bears the costs of transport ex warehouse and the costs of transportation insurance, if the buyer possibly requests this kind of insurance coverage. Any customs duties, fees, taxes and other public charges shall be paid by the buyer. Transport- and any other packaging, according to the Packaging Ordinance, shall not be accepted back, it becomes the property of the buyer; with the exception of pallets.

(4) The purchase price is due and payable within 14 days from invoicing and delivery or acceptance of the goods. In case of contracts with a delivery value of more than EUR 5.000,00 we have are entitled to charge a deposit of 20% of the purchase price. The deposit is due and payable within 14 days from invoicing. On payment within 14 days from invoicing we grant an early payment discount of 2% on the invoice amount.

(5) If the above payment deadline is not met, the customer will be in default. During the payment default, interest will be charged on the purchase price in conformity with the legal default interest rate. We reserve the right to enforce higher claims for compensation. Our entitlement to commercial maturity interest against merchants (§ 353 HGB /German Civil Code) remains unaffected.

(6) The Buyer is only entitled to rights to offset or retention to the extent that its entitlement has been determined final and binding or is undisputed. If a delivery is faulty § 7 Par. 6 remains unaffected.

(7) If there are indications, after conclusion of the contract, that our entitlement to the purchase price is imperilled through the buyer's inability to pay (e.g. default payment in business relations with other suppliers or if the buyer has filed for insolvency proceedings) then we are entitled to refuse service and - if applicable after setting a deadline - to withdraw from the contract according to the statutory regulations (§ 321 German Civil Code). In the case of a contract for manufacturing of specific items (custom-made items) we can withdraw immediately; this shall not affect the legal provisions concerning the dispensability of setting a deadline.

§ 6 Reservation of proprietary rights
(1) We reserve the right to the property of the sold goods until the full payment of all of our current and future claims from the purchase contract and a current business relationship (secured claims).

(2) The goods to which we reserve our proprietary rights may neither be pledged to third parties, nor assigned as collateral before the full payment of the secured claims. The customer must notify us, without undue delay and in writing, if and to the extent that third parties attempt to dispose over the goods that are our property.

(3) In the event of breach of contract by Purchaser, in particular in the event of delay in payment, we shall be entitled to withdraw from the contract according to the statutory regulations or/and reclaim the goods due to the reservation of proprietary rights. Any demand for the return of goods shall not be deemed to include a simultaneous declaration of withdrawal; on the contrary, we shall be entitled to demand solely the return of the goods and reserve the right to withdraw from the contract. If the buyer does not pay the purchase price due, we may assert these rights only if we have first set the Customer an appropriate deadline for payment without result or if setting a deadline is not required according to the provisions of law.

(4) The buyer is entitled to sell and/or process the goods under retention of proprietary rights in the ordinary course of business. In this case the following provisions shall apply additionally.
(a) The reservation of proprietary rights covers the products which are produced by processing, mixing or combination of our goods at their full value, whereby we are deemed the manufacturer. If third party proprietary rights are created as a result of the processing, mixing or combination with goods of third parties, we shall be granted co-ownership in the newly created products in the ratio of the invoiced value of the processed goods. Furthermore the same applies for the resulting product as for the supplied goods which are subject to retention of title.
(b) The buyer hereby now already assigns the claims against third parties, which are established from the resale of the goods or product in total or in the amount of our possible co-ownership share, to us as collateral according to the before-mentioned paragraph. We herewith accept such assignment. The obligations of the buyer stated in paragraph 2 shall also apply in view of the assigned claims.
(c) Beside ourselves the buyer remains entitled to collect the claims. However, we commit to not collecting the claims as long as the buyer meets his payment obligations arising from the earnings received, does not default on payment or no petition for the initiation of insolvency proceedings has been issued or no cessation of payment is at hand. Should this be the case, however, we may demand that the buyer discloses to us the assigned claims and their debtors, that he provides all necessary information and surrenders all appropriate documents and that he notifies the debtors (third parties) of the assignment.
(d) Should the viable value of the securities granted exceed our claims by more than 20%, we shall, at request of the buyer, return or release securities at our discretion.

§ 7 Buyers claim for defects
(1) The statutory regulations shall apply to the rights of the buyer in case of defects of quality and title (including false and short delivery as well as improper assembly or faulty assembly instructions) insofar as not otherwise determined below. The special legal provisions in the case of ultimate delivery of the goods to a consumer (supplier regress according to §§ 478, 479 German Civil Code) shall be unaffected in all cases.

(2) The primary basis of our liability for defects shall be the agreement made concerning the quality of the goods. All product descriptions that are subject of the individual contract are considered as an agreement about the quality of the goods, regardless if the product descriptions originate from the buyer, the manufacturer or from us.

(3) As far as quality has not been agreed upon, it has to be evaluated according to the legal provision if a defect is at hand or not (§ 434 I German Civil Code). We shall assume no liability for public statements of the manufacturer or third parties (e.g. advertising).

(4) The buyer's claims for defects presume that he has satisfied his statutory obligations for inspection and reporting of complaints (§§ 377, 381 German Commercial Code (HGB)). Should any defect be found upon inspection or later, we must be notified of this immediately and in writing. Notification is deemed as immediately, if it is made within two weeks whereby the timely submission of the report is sufficient in order to meet the deadline. Regardless of this obligation for inspection and reporting of complaints, the buyer must report obvious defects (including false and short delivery) within two weeks from delivery in writing whereby the timely submission of the report is also sufficient here in order to meet the deadline. If the buyer fails to carry out the proper inspection and/or report of defects, our liability for the defect that remains unreported, is excluded.

(5) If the delivered item is faulty, we can initially choose whether we shall provide supplementary performance by resolving the defect (subsequent improvement) or by delivery of a faultless item (substitute delivery). Our right to refuse the chosen type of subsequent performance under the statutory requirements remains unaffected.

(6) We are entitled to make the owed supplementary performance dependent on the fact that the buyer pays the due

purchase price. The buyer however, is entitled to retain a reasonable part of the purchase price in ratio to the defect.
(7) The buyer shall allow us the time and opportunity necessary for the due supplementary performance and shall in particular hand over the goods subject to inspection. In the event of the supplementary delivery, the buyer must return the faulty item to us according to the statutory regulations.

(8) We shall pay the expenses for inspection and supplementary performance, especially the transport, travel, work and material costs, when a defect actually exists. If, however, the buyer's demand to resolve a defect turns out to be unjustified, we are entitled to claim the incurred expenses from the buyer.

(9) In urgent cases, e.g. if workplace security is in danger or to prevent disproportionally severe damage, the buyer has the right to remedy the defect on his own and claim reimbursement of the objectively necessary costs from us. We shall be notified without delay, if possible beforehand, of such self-remedying of defects. The right to self-remedying does not apply if we would have been entitled to refuse supplementary performance according to legal stipulations.

(10) If the supplementary performance has failed or a reasonable deadline, which is to be set by the buyer for the supplementary performance, has expired fruitlessly or it is dispensable according to the statutory regulations, the buyer can withdraw from the purchase contract or reduce the purchase price. This right of withdrawal does not exist in the event of an insignificant defect.

(11) Claims of the buyer for damages or reimbursement of fruitless expenses shall only exist according to § 8 and are excluded as for the rest. As far as not otherwise derived from these general terms and conditions of sale, including the following provisions, we shall be liable according to the applicable statutory regulations in case of a breach of contractual and non-contractual duties. Expenses shall only exist according to § 8 and are incidentally excluded.

§ 8 Other liability
(1) We shall be liable for damages - no matter for what legal grounds - in case of willful intent and gross negligence. In cases of minor negligence we are only liable:
a) for damages arising from injury to life, body and health.
b) for damages from the breach of an essential contractual duty (obligation, the completion of which enables the proper execution of the contract in the first place and on which the contractual partner relies and may as a rule rely on its compliance); in this case our liability is however limited to the reimbursement of the foreseeable, typically occurring damages.
(2) The liability restrictions that follow from paragraph 2 shall not apply insofar as we have maliciously failed to disclose a defect or have assumed a warranty for the condition of the goods.
3) Due to a neglect of duty which is not based on a defect of the goods, the buyer may only terminate or withdraw from the contract, if the circumstance justifying the withdrawal is based on a fault or negligence for which we are responsible. A free right of termination of the buyer (in particular according to §§ 651, 649 German Civil Code) is excluded. Otherwise the legal requirements and legal consequences are applicable.

§ 9 Limitation of claims
(1) Divergent from § 438 Par. 1 No. 3 German Civil Code the general statute-of-limitations for claims from defects of quality and title is one year from delivery. In so far as acceptance testing is agreed upon, the limitation period shall begin upon acceptance.
(2) In case the delivered good is an item typically used in the construction of a building and which defectiveness subsequently caused the faultiness of a building itself (building material), the limitation period amounts to five years after delivery (§ 438 Par.1 Nr. 2 German Civil Code). Statutory special regulations on in rem claims to return of third parties (§ 438 Par. 1 No. 1 German Civil Code), willful deceit of the vendor (§ 438 Par. 3 German Civil Code) and for claims of regress against the supplier in final supply to a consumer (§ 479 German Civil Code) shall also be unaffected.

(3) The before mentioned limitation periods of sales law also apply to contractual and non-contractual damages claims by the buyer, based on a defect of the delivered item, unless application of the normal statutory limitation period (§§ 195, 199 German Civil Code) would, in the individual case, lead to a shorter limitation period. The limitation periods of the German Product Liability Law shall remain unaffected in any case. Apart from that, the statutory limitation periods according to § 8 apply exclusively for damage claims of the buyer.

§ 10 Applicable law and Jurisdiction
(1) The law of the Federal Republic of Germany, excluding all international and supranational (treaty) law systems, in particular the UN Convention on Contracts for the International Sale of Goods, shall apply to these terms and conditions of sale and all legal relations between us and the buyer. Requirements and effects of the retention of proprietary rights according to § 6, however, are subject to the law applicable at the location of the goods, if this stipulates that selection of applicable law in favor of German law is not permissible or invalid.

(2) If the buyer is an entrepreneur within the meaning of the German Civil Code, legal entity under public law or special fund under public law, the place of jurisdiction for all disputes arising directly or indirectly from this contractual relationship shall be our business headquarters in Speyer. However, we shall also be entitled to take action at the place of general jurisdiction of the buyer.

All diagrams, descriptions, tables, measurements and weights are only approximate. We reserve ourselves the right to make changes and product updates in the course of technical development.

Detailed technical information on all products will be made available on request.

Couplings and fire fighting fittings in this catalogue are, unless otherwise stated, designed for a permissible operating pressure of 1600 Kpa (16 bar) and are sold in pieces.

Luitpold Schott Armaturenfabrik GmbH
Brunckstr. 18
67346 Speyer

Phone +49 6232 6459-0

Fax +49 6232 6459-30

Mail info@luitpoldschott.com

Web www.luitpoldschott.com